PUNTOBAÑO

especialistas en baño

COMPROMISO | CALIDAD | DISEÑO

Compromiso Calidad y Diseño

Con estos valores queremos presentar nuestro nuevo catálogo.
Queremos reforzar nuestra marca, ya que llevamos más de una década ofreciendo el mejor servicio, producto y diseño a nuestros clientes.
Un trabajo pensado y realizado para tí, para que puedas encontrar todo lo necesario para tu baño y crear espacios únicos y personales.

BIENVENIDOS A PUNTO BAÑO.

En PUNTO **BAÑO** crecemos contigo

Quienes somos

COMPROMISO

Desde que se fundó Punto Baño, allá por el año 2012 hemos creado el compromiso de reparto y garantía que en la actualidad hemos potenciado dando un servicio de reparto propio inmediato semanalmente a toda nuestra región Andaluza y parte de Extremadura.

CALIDAD

Estamos en una continua relación con nuestros proveedores para llevar a cabo los más altos estándares de calidad en la totalidad de todos los artículos mostrados en el catálogo.

DISEÑO

El diseño no está reñido con la calidad a unos precios competitivos para servir a todo tipo de cliente. Todo es diseño, y la calidad del diseño afecta a la calidad de nuestras vidas. Esta dedicación continua por innovar estética y funcionalidad es la que nos hace diferentes.

Todo ello con el esfuerzo del equipo humano que está detrás de este catálogo, porque el trabajo en equipo nos permite ser mucho más eficientes en cada parcela del puesto que cada empleado ocupa.
Consolidados en un mercado cada vez más globalizado hacemos llegar los sueños de los clientes en la más pura realidad.

PUNTO**BAÑO**
especialistas en baño

ÍNDICE GENERAL

MOBILIARIO

SERIE ACTUAL
MUEBLE DE BAÑO

8 MONTANA
22 COLUMBIA
32 FLORIDA
44 INDIANA
54 NUEVA YORK
64 CALIFORNIA
72 BOSTON
82 ALASKA
92 LEIRE (fondo reducido)
102 ARIZONA
112 OREGÓN
122 IKUM
132 MODULAR ZENIA
166 ALBANY
178 DANTE
186 VIRGINIA
196 NÓRDICO
204 NUEVO NEO

SERIE CLÁSICOS
MUEBLE DM Y MADERA

212 CLAUDIA
220 FORMAS
228 GRANADA
238 CAPILLA BISEL

PUNTOBAÑO
especialistas en baño

SERIE CONTRACT
MUEBLE RESTAURACIÓN

244 DISEÑO A MEDIDA
248 KIT BASIC / DESIGN
250 KIT MINI STONE

AUXILIARES
RESUMEN

252 COLUMNAS Y COLGAR

TODO PARA TU BAÑO

ACCESORIOS

ESPEJOS

258 LED
263 LISOS
266 BISEL
268 RÚSTICOS
269 BLISTER

ILUMINACIÓN

270 PANDORA
271 SUIZA
271 ECO
271 FLOR

LAVABOS

274 PORCELANA
276 RESINA
277 CRISTAL
278 SOBRE ENCIMERA

ENCIMERAS

281 CALACATTA
281 MICROMÁRMOL
282 TAPAS PARA MUEBLES

GRIFERÍA

286 SERIES DE GRIFERÍAS
300 EMP. LAVABO
301 EMP. DUCHA
302 GRIFOS ALTOS
303 TERMOSTÁTICA
304 HIGIÉNICA
305 GRIFOS DE COCINA
310 CLÁSICA
311 TEMPORIZADA
312 DECORATIVA
313 VÁLVULAS / FLEXOS

CONJUNTOS MURALES

315 MONOMANDO
320 TERMOSTÁTICAS
323 SIN GRIFERÍA

COLUMNAS HIDROMASAJE

325 MONOMANDO

PLATOS DE DUCHA

330 SERIE SLIM
333 SERIE SEMI MARCO
334 ACRÍLICOS
336 PORCELANA
338 PLATOS DE OBRA
339 HOJAS DE BAÑERA

SANITARIOS

342 INODORO / BIDET
344 TAPAS WC
345 PILAS Y MUEBLES

COMPLEMENTOS

348 ACCESORIOS
348 ESTUCHES
350 JABONERAS
352 TOALLEROS
353 SOPORTES
354 MANGOS DE DUCHA
355 SET Y KITS DE DUCHA
356 BARRAS DE CORTINA
357 PAPELERAS

COLECTIVIDAD

358 DOSIFICADORES
359 PORTARROLLOS
360 SECAMANOS
360 DISPENSADORES
361 BARRAS ABATIBLES
362 AGARRADEROS
366 SILLAS Y TABURETES
367 ELEVADORES

TODO EN STOCK

WWW.PUNTOBANO.COM

SERIE
MONTANA
DISEÑO A SU ALCANCE

CALIDADES PUNTOBAÑO

Esta nueva colección, está pensada para decorar tus baños con ideas innovadoras. Ahora es más sencillo pudiendo combinar sus tiradores de alta calidad y tamaño hasta en tres acabados diferentes a juego con sus patas de portería decorativas.

Todas nuestras series suspendidas, deberán ser antes ancladas a la pared para su seguridad.

Guía Convex apertura total accesibilidad

Cajones con costillas metálicas

Tiradores de 40 cm de alta calidad

Fabricado en 19 mm

Opción de patas

Lacados en acabado superpan

ACABADOS / NOVEDADES EN STOCK

ROBLE OSTIPPO
Laminado

BLANCO BRILLO
Superpan lacado brillo

ACABADOS ESPECIALES / NO DISPONIBLES EN STOCK. SERVICIO 20 DIAS

AZUL MATE
Superpan lacado mate

MOKA MATE
Superpan lacado mate

VERDE MATE
Superpan lacado mate

GRIS MATE
Superpan lacado mate

GRAFITO MATE
Superpan lacado mate

NEGRO MATE
Superpan lacado mate

BLANCO MATE
Superpan lacado mate

TIRADORES

MONTANA. *Negro mate / Ancho 40 cm*
Aluminio anticorrosión.

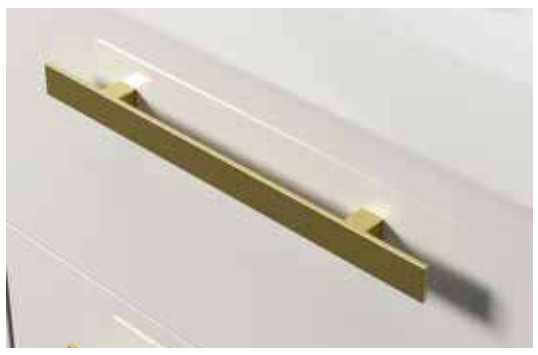

MONTANA. *Oro Mate / Ancho 40 cm*
Aluminio anticorrosión

MONTANA. *Cromo brillo / Ancho 40 cm*
Aluminio anticorrosión

PATAS OPCIÓNALES

PORTERÍA. *Negro mate / 40 cm Ancho x 25 cm Altura*
Aluminio anticorrosión. JUEGO DE PATAS: ***120€***

PORTERÍA. *Oro Mate / 40 cm Ancho x 25 cm Altura*
Aluminio anticorrosión. JUEGO DE PATAS: ***120€***

PORTERÍA. *Cromo brillo / 40 cm Ancho x 25 cm Altura*
Aluminio anticorrosión. JUEGO DE PATAS: ***120€***

VACIO SANITARIO

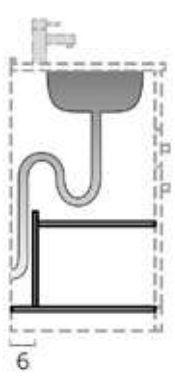

Todos nuestros muebles poseen un vacío sanitario estándar

SALVASIFÓN / TODOS NUESTROS MUEBLES INCLUYEN SALVASIFÓN

CAJÓN CONVEX ACCESIBILIDAD TOTAL

Nuevo cajón Convex está basado en la experiencia acumulada por Emuca en el desarrollo de los cajones Concept y Vertex. Incorporando en el primer cajón un portaobjetos muy práctico.
Destaca por su cajón metálico de doble pared de estética Minimal plenum con regulación integrada.
Sistema amortiguación Soft-Close.

SOPORTES

Los muebles siempre deberán ir anclados con sus soportes a la pared para su máxima seguridad.
Independientemente de que vayan colocadas las patas.
Soportes de anclaje a la pared/ todos nuestros muebles incluyen estos soportes.
Soportes con regulación horizontal y vertical. Deberá ser utilizado en función de la mayor o menor resistencia de la pared y según el criterio del responsable de la instalación.

Opcionales:

1./ Semicolumna Reversible Mod. Montana negro mate ↔35x↕110x↗25cm / **225€**
2./ Espejo Redondo borde negro 60 Øcm / **52€**
3./ Foco Serie Eco negro 5.4 W 50cm / **25€**
4./ Monomando Serie Minimal plenum Lavabo Alto oro cepillado / **110€**
5./ Plato de ducha resina sin marco blanco 70x120cm / **200€**

MONTANA.140 (70+70)

Color: Negro Mate / Tirador oro

Descripción	Euros
Mueble 70 cm x 2 unid.	542
Encimera Calacatta 141x2x45,5 cm	250
Lavabo sobre encimera Bol negro mate serie Design x 2 unid.	270
TOTAL	**1062**

MONTANA.120(60+60)

Color: Azul Mate / Tirador negro

Descripción	Euros
Mueble 60 cm x 2 unid.	526
Tapa azul mate 121x2x46 cm	75
Lavabo sobre encimera Oval calacatta serie Design x 2 unid.	270
TOTAL	**871**

Opcionales:
1./ Cubo azul mate ↔30x↕30x↗15cm / **69€**
2./ Espejo LED Mod. Thor Doble Touch 45x90cm / **230€**
3./ Monomando Lavabo Serie Minimal plenum Alto negro mate / **110€**

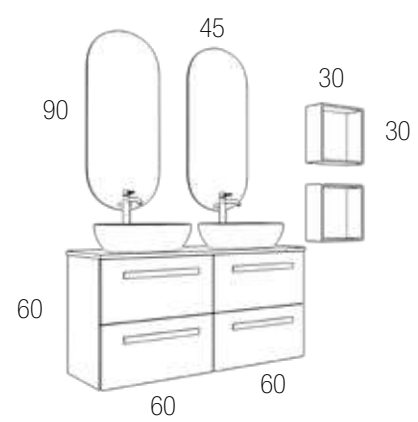

4.

5.

6.

MONTANA.120

Color: Blanco brillo / Tirador oro

Descripción	Euros
Mueble 120 cm	330
Lavabo porcelana desplazado izq. 121x46cm	215
Modificación de salvasifón	35
TOTAL	**580**

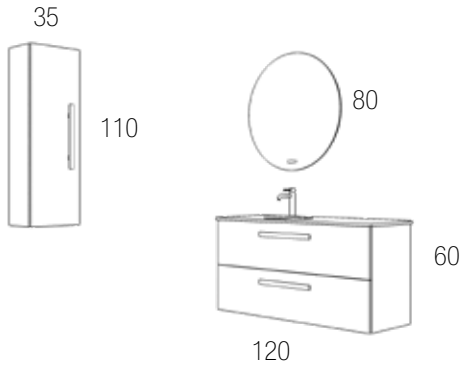

4./ Semicolumna Reversible Mod. Montana blanco brillo ↔35x↕110x↗25cm / **225€**
5./ Espejo LED Mod. Emma oro Doble Touch 80 Øcm / **290€**
6./ Monomando Serie Minimal plenum lavabo oro cepillado / **90€**

MONTANA.80

Color: Blanco Brillo / Tirador cromo

Descripción	Euros
Mueble 80cm	280
Lavabo porcelana 81x46cm	79
Juego de Patas Portería cromo brillo	120
TOTAL	**479**

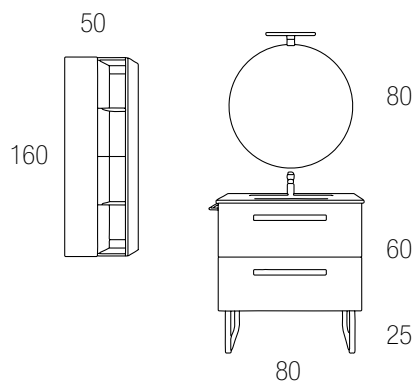

Opcionales:

1./ Columna Universal blanco brillo ↔50x↕160x↗25cm / **330€**
2./ Espejo Redondo Liso 80 Øcm / **55€**
3./ Foco Serie Eco cromo 5.4 W 30cm / **22€**
4./ Monomando Serie Drake Lavabo cromo / **38€**
5./ Toallero lateral 39 cm cromo / **18€**

MONTANA.100

Color: Roble Ostippo / Tirador negro

Descripción	Euros
Mueble 100cm	293
Tapa Roble Ostippo 101x2x46cm	65
Lavabo sobre encimera Rectangular serie Basic	79
TOTAL	**437**

6./ Espejo LED Mod. Sena Doble Touch100x80cm / **265€**
7./ Monomando Lavabo Serie Minimal plenum Alto negro / **110€**

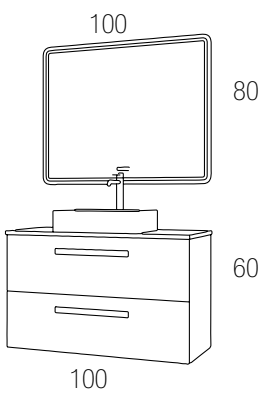

MONTANA.70

Color: Roble Ostippo / / Tirador negro

Descripción	Euros
Mueble 70cm	271
Lavabo porcelana 71x46cm	77
Juego de Patas Portería negro mate	120
TOTAL	**468**

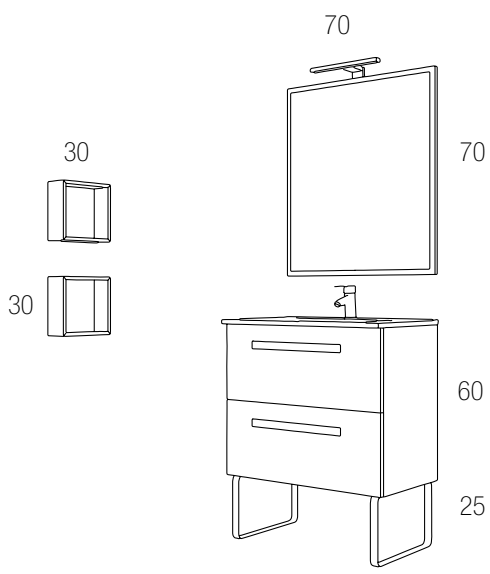

Opcionales:
1./ Cubo roble ostippo ↔30x↕30x↗15cm / **69€**
2./ Espejo Mod. Bisel roble ostippo 70x70cm / **60€**
3./ Foco Serie Eco negro mate 5.4 W 30cm / **25€**
4./ Monomando Serie Bisset lavabo negro mate / **55€**

3.
2.
4.

MONTANA.60

A

Color: Roble Ostippo / Tirador negro

Descripción	Euros
Mueble 60 cm	263
Tapa Roble Ostippo 61x2x46cm	52
Lavabo sobre encimera Oval serie Basic	79
Juego de Patas Portería negro mate	120
TOTAL	**514**

Opcionales:
1./ Espejo Mod. Bisel roble ostippo 60x70cm / **55€**
2./ Foco Serie Eco negro mate 5.4 W 30cm / **25€**
3./ Monomando Serie Minimal plenum Lavabo Alto negro mate / **110€**

B

Color: Verde Mate / Tirador oro

Descripción	Euros
Mueble 60 cm	263
Lavabo porcelana 61x46cm	75
Juego de Patas Portería oro cepillado	120
TOTAL	**458**

Opcionales:
4./ Espejo LED Mod. Iris Doble Touch 60 Ø cm / **240€**
5./ Monomando Serie Minimal plenum Lavabo oro cepillado / **90€**

C

Color: Blanco Brillo / Tirador cromo

Descripción	Euros
Mueble 60 cm	263
Lavabo resina Mod. Madrid 60,5x6x45,5cm	150
Juego de Patas Portería cromo brillo	120
TOTAL	**533**

Opcionales:
6./ Espejo Mod. Liso 60x80cm / **39€**
7./ Foco Serie Eco cromo 5.4 W 30cm / **22€**
8./ Monomando Serie Sofia / Lauder Lavabo cromo / **65€**

B
C
4.
5.
6.
7.
8.

Para ver el montaje y toda la información actualizada de este modelo
ESCANEA ESTE CÓDIGO QR

SERIE MONTANA
TODO LO QUE NECESITAS

MODELOS OPCIÓNALES DE SERIE / TE FACILITAMOS LA SUMA TOTAL DE CADA OPCIÓN

OPCIÓN A
Mueble + Lavabo porcelana

OPCIÓN B
Mueble + Lavabo resina mod.Madrid

OPCIÓN C
Mueble + Tapa madera + Lavabo S.E serie Basic

OPCIÓN D
Mueble + Encimera Calacatta ó Micromármol + Lavabo S.E serie Basic

Descripción	**A** (en Euros)	**A + lav. desp** (en Euros)	**B** (en Euros)	**C** (en Euros)	**D** (en Euros)
Mueble 60 2 cajones	338	-	413	394	447
Mueble 70 2 cajones	348	-	-	405	470
Mueble 80 2 cajones	359	415	455	419	494
Mueble 100 2 cajones	408	478	508	437	537
Mueble 120 2 caj. 1 seno (centrado)	510	580	600	484	629
Mueble 120 2 cajones 2 senos	560	-	685	598	743

*Juego de patas portería opcional + 120€
* Las tapas y encimeras se suministran ciegas, en caso de hacerlas con agujero para grifos o lavabo tendrá un incremento de manipulación de 35€. Adjuntar en el pedido el dibujo técnico.
* Tanto el modelo de 120 de dos senos como la opción **A+ lav. desp** lleva el precio por cambio de salvasifón incluido.

MODELOS COMBINABLES SERIE MONTANA / DISEÑA TU BAÑO A MEDIDA

Descripción	**Euros**
Mueble 60 2 cajones	263
Mueble 70 2 cajones	271

Descripción	**Euros**
Mueble 80 2 cajones	280
Mueble 100 2 cajones	293
Mueble 120 2 cajones	330

Descripción	**Euros**
Mueble 120 (60+60) 4 caj.	526
Mueble 140 (70+70) 4 caj.	542

*Para otras combinaciones sumar los módulos a elegir

***JUEGO DE PATAS PORTERÍA OPCIÓNAL + 120€**

PACK DE CAJÓN LISO MODIFICACIÓN SALVASIFÓN: 35€

Sustituye tu cajón con salfvasifón por cajón liso y gana un extra de espacio cuando no necesites desagüe. Modifica tu salvasifón a tus necesidades.

Cajón de costillas metálicas

PARA OTROS COMPLEMENTOS DE BAÑO CONSULTAR:

Auxiliares Pag. 252
Lavabos sobre encimera Pag. 278
Espejos Pag. 256
Apliques Pag. 270
Griferías Pag. 284
Válvulas y Toalleros Pag. 313 y 352
En Stock

LAVABOS DE PORCELANA

Medidas (en cm)	**1 seno** (en Euros)	**Desplazado** (izq. / dcha.) (en Euros)	**2 senos** (en Euros)
61x46	75	-	-
71x46	77	-	-
81x46	79	100	-
91x46	100	140	-
101x46	115	150	-
121x46	180	215	195
141x46	-	-	265

LAVABOS DE RESINA

MODELO MADRID (Medidas en cm)	**1 seno** (en Euros)	**2 senos** (en Euros)
60,5 x 6 x 45,5	150	
80,5 x 6 x 45,5	175	-
100,5 x 6 x 45,5	215	-
120,5 x 6 x 45,5	270	320
MODELO ZEPPELIN		
140,5 x 6 x 45,5	-	535

TAPAS Y ENCIMERAS

ACABADO LAMINADO O SUPERPAN LACADO

Medidas (ancho x alto x fondo en cm)	**Euros**
61x2x46	52
71x2x46	55
81x2x46	60
91x2x46	63
101x2x46	65
121x2x46	75
141x2x46	85
161x2x46	95

CALACATTA SEMIBRILLO

Medidas (ancho x alto x fondo en cm)	**Euros**
61x2x45,5	105
71x2x45,5	120
81x2x45,5	135
91x2x45,5	155
101x2x45,5	165
121x2x45,5	220
141x2x45,5	250
161x2x45,5	280

MICRO MÁRMOL BRILLO

Medidas (ancho x alto x fondo en cm)	**Euros**
61x2x45,5	105
71x2x45,5	120
81x2x45,5	135
91x2x45,5	155
101x2x45,5	165
121x2x45,5	220
141x2x45,5	250
161x2x45,5	280

NOTA: Las tapas y encimeras se suministran ciegas, en caso de hacerlas con agujero para grifos y lavabo tendrá un incremento de manipulación de 35€. Adjuntar en el pedido el dibujo técnico.
PARA OTRAS MEDIDAS CONSULTAR.

ACABADOS / NOVEDADES EN STOCK

ROBLE OSTIPPO
Laminado

BLANCO BRILLO
Superpan lacado brillo

ACABADOS ESPECIALES / NO DISPONIBLES EN STOCK. SERVICIO 20 DIAS

AZUL MATE
Superpan lacado mate

MOKA MATE
Superpan lacado mate

VERDE MATE
Superpan lacado mate

GRIS MATE
Superpan lacado mate

GRAFITO MATE
Superpan lacado mate

NEGRO MATE
Superpan lacado mate

BLANCO MATE
Superpan lacado mate

SERIE
COLUMBIA
CAJONES DE GRAN ALMACENAJE

CALIDADES PUNTOBAÑO

Creamos una colección elegante, pensada para ambientes con luminosidad donde los acabados en lacado blanco y grafito en alto brillo será los protagonistas con un componente innovador como es el panel superpan en todos los lacados. Sus cajones de GRAN CAPACIDAD, son muy prácticos a la hora de guardar todo lo necesario en tu baño.

Guía Concept de extracción total

Cajones de gran capacidad

Cajones con costillas metálicas

Tiradores de 40 cm de alta calidad

Fabricado en 19 mm

Patas de 15cm aluminio anodizado regulables

Lacados en acabado superpan

ACABADOS / NOVEDADES EN STOCK

GRAFITO BRILLO
Superpan lacado brillo

BLANCO BRILLO
Superpan lacado brillo

ACABADOS ESPECIALES / NO DISPONIBLES EN STOCK. SERVICIO 20 DIAS

AZUL MATE
Superpan lacado mate

MOKA MATE
Superpan lacado mate

VERDE MATE
Superpan lacado mate

GRIS MATE
Superpan lacado mate

GRAFITO MATE
Superpan lacado mate

NEGRO MATE
Superpan lacado mate

BLANCO MATE
Superpan lacado mate

TIRADORES

COLUMBIA. *Negro mate / Ancho 40 cm*
Aluminio anticorrosión.

COLUMBIA. *Cromo brillo / Ancho 40 cm*
Aluminio anticorrosión

PATAS INCLUIDAS

PATA 15CM. *Juego de patas negro mate / 15 cm con altura regulable. Aluminio anodizado mate acabado anticorrosión.*

PATA 15CM. *Juego de patas cromo brillo / 15 cm con altura regulable. Aluminio anodizado brillo acabado anticorrosión.*

VACIO SANITARIO

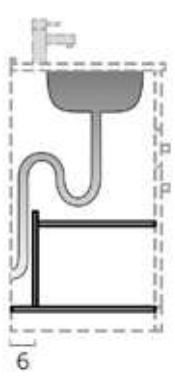

Todos nuestros muebles poseen un vacío sanitario estándar

SALVASIFÓN CON ORGANIZADOR / TODOS NUESTROS MUEBLES INCLUYEN SALVASIFÓN

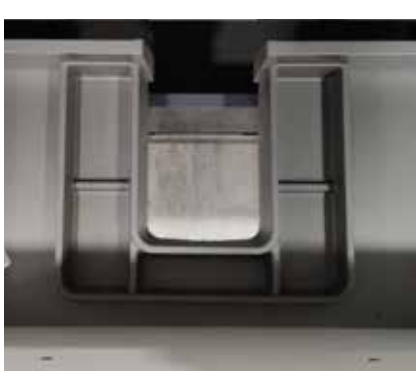

CAJÓN CONCEPT ACCESIBILIDAD TOTAL

El cajón de baño Concept destaca por su gran capacidad de carga en su segundo cajón, que puede llegar a soportar hasta 25 kilos. En el primer cajón incorpora un cómodo organizador.
Incluye guía de extracción total con sistema de amortiguación SOFT-CLOSE.

COLUMBIA.140 (70+70)

Color: Grafito brillo / Tirador negro

Descripción	Euros
Mueble 70 cm x 2 unid.	670
Tapa Marquina 141x2x46cm	85
Lavabo sobre encimera Bol microcemento serie Design x 2 unid.	350
TOTAL	**1105**

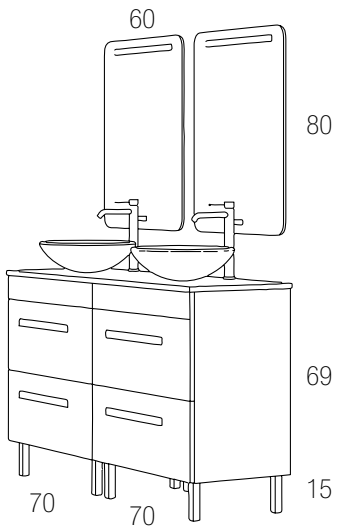

COLUMBIA.70

Color: Azul Mate / Tirador negro

Descripción	Euros
Mueble 70 cm	335
Tapa azul mate 71x2x46 cm	55
Lavabo sobre encimera Bol microcemento serie Design	175
TOTAL	**565**

Opcionales:
1./ Espejo LED Mod. Loira Doble Touch 60x80cm / **155€**
2./ Monomando Serie Minimal plenum Lavabo Alto negro mate / **110€**
3./ Conjunto de ducha termostático Mod. Walnut negro mate / **210€**
4./ Plato de ducha resina sin marco gris 120x70cm / **200€**

1.
2.
3.
4

COLUMBIA.120

Color: Blanco Brillo / Tirador negro

Opcionales:

1./ Semicolumna Reversible Mod. columbia blanco brillo ↔35x↕110x↗25cm / **225€**
2./ Espejo Mod. Bisel blanco brillo 120x70cm / **98€**
3./ Foco Serie Eco negro mate 5.4 W 30cm / **25€**
4./ Monomando Serie Bisset lavabo negro mate / **55€**

Descripción	Euros
Mueble 120 cm	395
Lavabo resina Mod. Madrid 2 senos 120,5x6x45,5 cm	320
Modificación de salvasifón	35
TOTAL	**750**

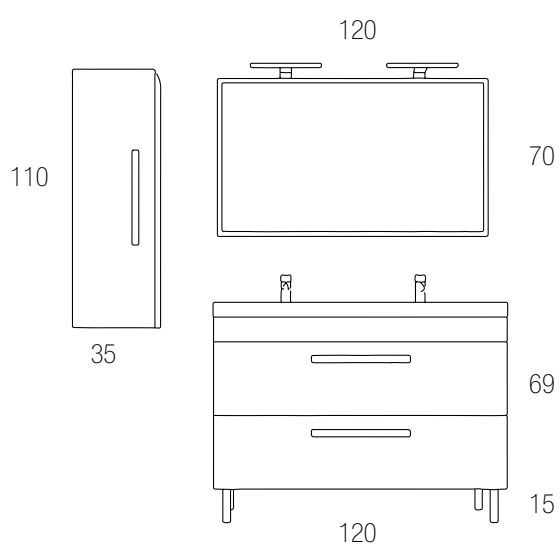

COLUMBIA.100

Color: Blanco Brillo / Tirador negro

Descripción	Euros
Mueble 100 cm	357
Tapa blanco brillo 101x2x46 cm	65
Lavabo sobre encimera Oval negro serie Design	135
TOTAL	**557**

Opcionales:
1./ Cubo blanco brillo ↔30x↕30x↗15cm / **69€**
2./ Espejo Retroiluminado Mod. Amira Doble Touch 100x80cm / **250€**
3./ Monomando Serie Sofia / Lauder Alto negro mate / **125€**

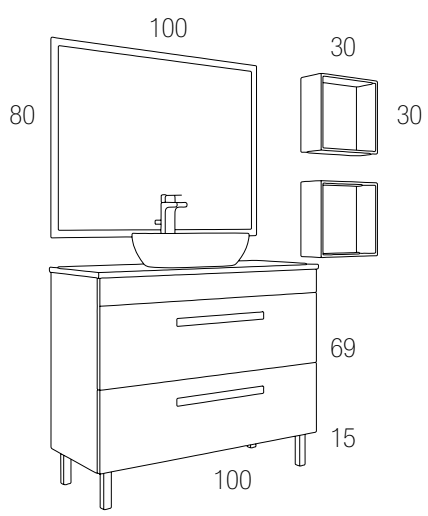

4.

5.

6.

7.

8.

COLUMBIA.80

Color: Grafito brillo / Tirador cromo

Descripción	Euros
Mueble 80 cm	340
Lavabo porcelana 81x46cm	79
TOTAL	**419**

4./ Columna Universal grafito brillo ↔50x↕160x↗25cm / **330€**
5./ Espejo Mod. Bisel grafito brillo 80x70cm / **65€**
6./ Foco Serie Eco cromo 5.4 W 30cm / **22€**
7./ Monomando Serie Bisset lavabo cromo / **49€**
8./ Toallero lateral 39 cm cromo / **18€**

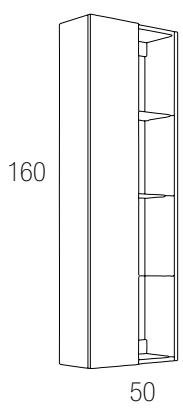

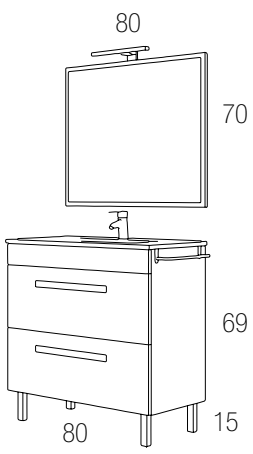

Para ver el montaje y toda la información actualizada de este modelo
ESCANEA ESTE CÓDIGO QR

SERIE COLUMBIA
TODO LO QUE NECESITAS

MODELOS OPCIÓNALES DE SERIE / TE FACILITAMOS LA SUMA TOTAL DE CADA OPCIÓN

OPCIÓN A
Mueble + Lavabo porcelana

OPCIÓN B
Mueble + Lavabo resina mod.Madrid

OPCIÓN C
Mueble + Tapa madera + Lavabo S.E serie Basic

OPCIÓN D
Mueble + Encimera Calacatta ó Micromármol + Lavabo S.E serie Basic

Descripción	**A** (en Euros)	**A + lav. desp** (en Euros)	**B** (en Euros)	**C** (en Euros)	**D** (en Euros)
Mueble 60 2 cajones	405	-	480	461	514
Mueble 70 2 cajones	412	-	-	469	534
Mueble 80 2 cajones	419	475	515	479	554
Mueble 100 2 cajones	472	542	572	501	601
Mueble 120 2 caj. 1 seno (centrado)	575	645	665	549	694
Mueble 120 2 cajones 2 senos	625	-	750	663	808

* Las tapas y encimeras se suministran ciegas, en caso de hacerlas con agujero para grifos o lavabo tendrá un incremento de manipulación de 35€. Adjuntar en el pedido el dibujo técnico.
* Tanto el modelo de 120 de dos senos como la opción **A+ lav. desp** lleva el precio por cambio de salvasifón incluido.

MODELOS COMBINABLES SERIE COLUMBIA / DISEÑA TU BAÑO A MEDIDA

Descripción	**Euros**
Mueble 60 2 cajones	330
Mueble 70 2 cajones	335

Descripción	**Euros**
Mueble 80 2 cajones	340
Mueble 100 2 cajones	357
Mueble 120 2 cajones	395

Descripción	**Euros**
Mueble 120 (60+60) 4 caj.	660
Mueble 140 (70+70) 4 caj.	670

*Para otras combinaciones sumar los módulos a elegir

PACK DE CAJÓN LISO
MODIFICACIÓN SALVASIFÓN: 35€

Sustituye tu cajón con salfvasifón por cajón liso y gana un extra de espacio cuando no necesites desagüe. Modifica tu salvasifón a tus necesidades.

Cajón de costillas metálicas

PARA OTROS COMPLEMENTOS DE BAÑO CONSULTAR:

Auxiliares Pag. 252
Lavabos sobre encimera Pag. 278
Espejos Pag. 256
Apliques Pag. 270
Griferías Pag. 284
Válvulas y Toalleros Pag. 313 y 352
En Stock

LAVABOS DE PORCELANA

Medidas (en cm)	**1 seno** (en Euros)	**Desplazado** (izq. / dcha.) (en Euros)	**2 senos** (en Euros)
61x46	75	-	-
71x46	77	-	-
81x46	79	100	-
91x46	100	140	-
101x46	115	150	-
121x46	180	215	195
141x46	-	-	265

LAVABOS DE RESINA

MODELO MADRID (Medidas en cm)	**1 seno** (en Euros)	**2 senos** (en Euros)
60,5 x 6 x 45,5	150	
80,5 x 6 x 45,5	175	-
100,5 x 6 x 45,5	215	-
120,5 x 6 x 45,5	270	320
MODELO ZEPPELIN		
140,5 x 6 x 45,5	-	535

TAPAS Y ENCIMERAS

ACABADO LAMINADO O SUPERPAN LACADO

Medidas (ancho x alto x fondo en cm)	**Euros**
61x2x46	52
71x2x46	55
81x2x46	60
91x2x46	63
101x2x46	65
121x2x46	75
141x2x46	85
161x2x46	95

CALACATTA SEMIBRILLO

Medidas (ancho x alto x fondo en cm)	**Euros**
61x2x45,5	105
71x2x45,5	120
81x2x45,5	135
91x2x45,5	155
101x2x45,5	165
121x2x45,5	220
141x2x45,5	250
161x2x45,5	280

MICRO MÁRMOL BRILLO

Medidas (ancho x alto x fondo en cm)	**Euros**
61x2x45,5	105
71x2x45,5	120
81x2x45,5	135
91x2x45,5	155
101x2x45,5	165
121x2x45,5	220
141x2x45,5	250
161x2x45,5	280

* Nota: Las tapas y encimeras se suministran ciegas, en caso de hacerlas con agujero para grifos y lavabo tendrá un incremento de manipulación de 35€. Adjuntar en el pedido el dibujo técnico.
PARA OTRAS MEDIDAS CONSULTAR.

ACABADOS / NOVEDADES EN STOCK

GRAFITO BRILLO
Laminado

BLANCO BRILLO
Superpan lacado brillo

ACABADOS ESPECIALES / NO DISPONIBLES EN STOCK. SERVICIO 20 DIAS

AZUL MATE
Superpan lacado mate

MOKA MATE
Superpan lacado mate

VERDE MATE
Superpan lacado mate

GRIS MATE
Superpan lacado mate

GRAFITO MATE
Superpan lacado mate

NEGRO MATE
Superpan lacado mate

BLANCO MATE
Superpan lacado mate

SERIE
FLORIDA
LO EXQUISITO A TU ALCANCE

CALIDADES PUNTOBAÑO

En la colección Florida, podemos apreciar la funcionalidad de un mueble muy completo y bien distribuido con sus dos puertas y dos cajones, para que guardar y ordenar los artículos de baño sea un placer. Bisagra SOFT-LINE B WURTH

Para evitar molestos portazos y tener mayor durabilidad, nuestras puertas llevan este tipo de bisagras silenciosas, ajustables y con el sistema de cierre suave y progresivo.

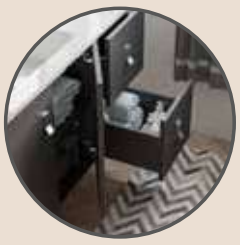
Guía Convex apertura total accesibilidad

Bisagras SOFT-LINE B WURTH

Cajones con costillas metálicas

Tiradores de Diseño de alta calidad

Fabricado en 19 mm

Opción de patas

Lacados en acabado superpan

ACABADOS / NOVEDADES EN STOCK

ROBLE OSTIPPO
Laminado

BLANCO BRILLO
Superpan lacado brillo

ACABADOS ESPECIALES / NO DISPONIBLES EN STOCK. SERVICIO 20 DIAS

AZUL MATE
Superpan lacado mate

MOKA MATE
Superpan lacado mate

VERDE MATE
Superpan lacado mate

GRIS MATE
Superpan lacado mate

GRAFITO MATE
Superpan lacado mate

NEGRO MATE
Superpan lacado mate

BLANCO MATE
Superpan lacado mate

TIRADORES

FLORIDA. *Negro mate / 8 cm ancho x 3 cm alto*
Aluminio anticorrosión.

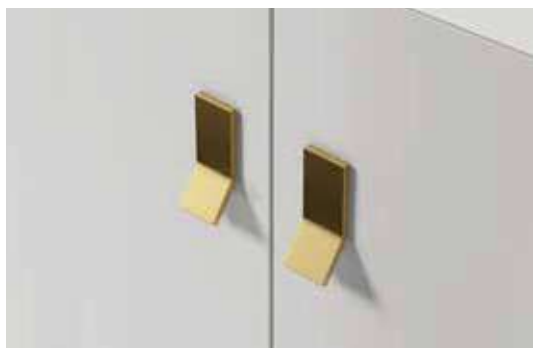

FLORIDA. *Oro Mate / 8 cm ancho x 3 cm alto*
Aluminio anticorrosión.

FLORIDA. *Cromo brillo / 8 cm ancho x 3 cm alto*
Aluminio anticorrosión.

PATAS OPCIÓNALES

PORTERÍA. *Negro mate / 40 cm Ancho x 25 cm Altura*
Aluminio anticorrosión. JUEGO DE PATAS: ***120€***

PORTERÍA. *Oro Mate / 40 cm Ancho x 25 cm Altura*
Aluminio anticorrosión. JUEGO DE PATAS: ***120€***

PORTERÍA. *Cromo brillo / 40 cm Ancho x 25 cm Altura*
Aluminio anticorrosión. JUEGO DE PATAS: ***120€***

PUERTAS Y CAJONES CON CIERRE PROGRESIVO / TODOS NUESTROS MUEBLES INCLUYEN SALVASIFÓN

CAJÓN CONVEX ACCESIBILIDAD TOTAL

Nuevo cajón Convex está basado en la experiencia acumulada por Emuca en el desarrollo de los cajones Concept y Vertex. Incorporando en el primer cajón un portaobjetos muy práctico.
Destaca por su cajón metálico de doble pared de estética Minimal plenum con regulación integrada.
Sistema amortiguación Soft-Close.

SOPORTES

Los muebles siempre deberán ir anclados con sus soportes a la pared para su máxima seguridad.
Independientemente de que vayan colocadas las patas.
Soportes de anclaje a la pared/ todos nuestros muebles incluyen estos soportes.
Soportes con regulación horizontal y vertical.
Deberá ser utilizado en función de la mayor o menor resistencia de la pared y según el criterio del responsable de la instalación.

2.
3.
1.
4.

FLORIDA.100

Color: Roble Ostippo / Tirador negro

Descripción	Euros
Mueble 100 cm	286
Tapa Negro mate 101x2x46cm	65
Lavabo sobre encimera Bol negro serie Design	135
Juego de Patas Portería negro mate	120
TOTAL	**606**

Opcionales:

1./ Semicolumna Reversible Mod.Universal roble ostippo ↔35x↕110x↗25cm / **200€**
2./ Espejo Mod. Bisel roble ostippo 100x70cm / **70€**
3./ Foco Serie Suiza negro mate 8W 50cm / **39€**
4./ Monomando Serie Minimal plenum lavabo pared negro mate / **175€**

2.
1.
3.
4.

FLORIDA.100

Color: Blanco Brillo / Tirador negro

Descripción	Euros
Mueble 100 cm	286
Encimera Micro Mármol Brillo 101x2x45.5 cm	165
Lavabo sobre encimera Oval negro serie Design	135
TOTAL	**586**

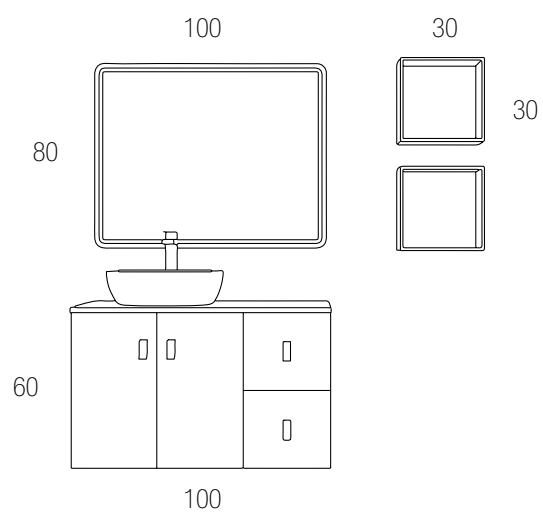

Opcionales:

1./ Cubo blanco brillo ↔30x↕30x↗15cm / **69€**
2./ Espejo LED Mod. Sena Doble Touch 100x80 cm / **265€**
3./ Monomando Serie Sofia / Lauder Alto negro mate / **125€**
4./ Toallero adhesivo (3m) 37cm negro / **25€**
5./ Conjunto de ducha monomando Mod. Bruselas negro mate / **210€**
6./ Plato de ducha resina sin marco blanco 120x70cm / **200€**

FLORIDA.100

Color: Grafito Mate / Tirador cromo

Descripción	Euros
Mueble 100 cm	286
Lavabo porcelana desplazado izq. 101x46cm	150
TOTAL	**436**

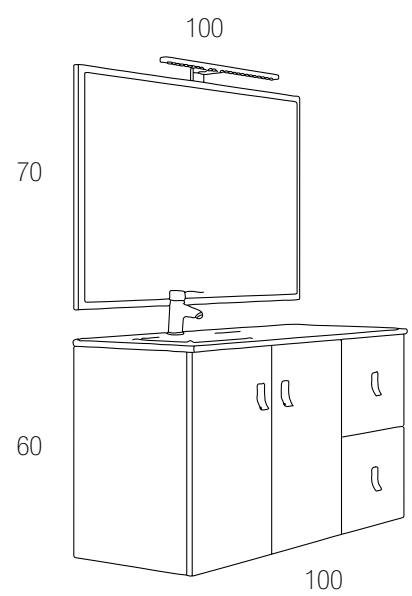

Opcionales:
1./ Espejo Mod. Bisel Grafito mate 100x70cm / **70€**
2./ Foco Serie Suiza cromo 8W 50cm / **35€**
3./ Monomando Serie Bisset lavabo cromo / **49€**
4./ Toallero adhesivo (3m) 37cm cromo / **25€**

1.
2.
3.
4.

FLORIDA.80

Color: Blanco Brillo / Tirador oro

Descripción	Euros
Mueble 80 cm	270
Encimera Calacatta 81x2x45,5 cm	135
Lavabo sobre encimera Oval blanco serie Basic	79
Juego de Patas Portería Oro mate	120
TOTAL	**604**

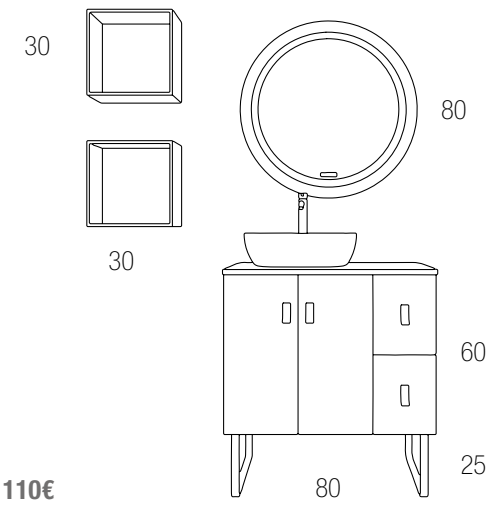

Opcionales:
1./ Cubo blanco brillo ↔30x↕30x↗15cm / **69€**
2./ Espejo LED Mod. Iris Doble Touch 80 Ø cm / **275€**
3./ Monomando Serie Minimal Lavabo plenum Alto oro cepillado / **110€**

1.
2.
3.

FLORIDA.80

Color: Roble Ostippo / Tirador negro

Descripción	Euros
Mueble 80 cm	270
Lavabo resina Mod. Madrid 80,5x6x45,5 cm	175
Juego de Patas Portería negro mate	120
TOTAL	**565**

Opcionales:
4./ Columna Universal Roble ostippo ↔50x↕160x↗25cm / **330€**
5./ Espejo Mod. Liso 80x80cm / **43€**
6./ Foco Serie Suiza negro mate 8W 50cm / **39€**
7./ Monomando Serie Bisset lavabo negro mate / **49€**
8./ Conjunto de ducha monomando Mod. Bruselas negro mate / **210€**

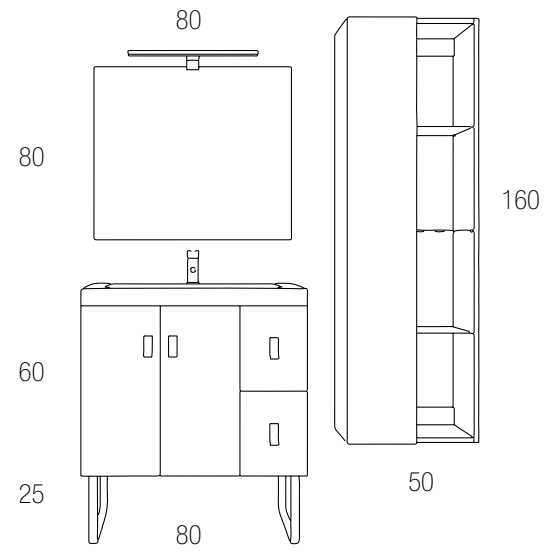

Para ver el montaje y toda la información actualizada de este modelo
ESCANEA ESTE CÓDIGO QR

SERIE FLORIDA
TODO LO QUE NECESITAS

MODELOS OPCIÓNALES DE SERIE / TE FACILITAMOS LA SUMA TOTAL DE CADA OPCIÓN

OPCIÓN A
Mueble + Lavabo porcelana

OPCIÓN B
Mueble + Lavabo resina mod.Madrid

OPCIÓN C
Mueble + Tapa madera + Lavabo S.E serie Basic

OPCIÓN D
Mueble + Encimera Calacatta ó Micromármol + Lavabo S.E serie Basic

Descripción	**A** (en Euros)	**A + lav. desp** (en Euros)	**B** (en Euros)	**C** (en Euros)	**D** (en Euros)
Mueble 80 2 puertas y 2 cajones	349	370	445	409	484
Mueble 100 2 puertas y 2 cajones	401	436	501	430	530

*Juego de patas portería opcional + 120€
* Las tapas y encimeras se suministran ciegas, en caso de hacerlas con agujero para grifos o lavabo tendrá un incremento de manipulación de 35€. Adjuntar en el pedido el dibujo técnico.

MODELOS COMBINABLES SERIE FLORIDA / DISEÑA TU BAÑO A MEDIDA

Descripción	**Euros**
Mueble 80 2 puertas y 2 cajones	270

***JUEGO DE PATAS PORTERÍA OPCIÓNAL + 120€**

Descripción	**Euros**
Mueble 100 2 puertas y 2 cajones	286

***JUEGO DE PATAS PORTERÍA OPCIÓNAL + 120€**

PARA OTROS COMPLEMENTOS DE BAÑO CONSULTAR:

Auxiliares Pag. 252
Lavabos sobre encimera Pag. 278
Espejos Pag. 256
Apliques Pag. 270
Griferías Pag. 284
Válvulas y Toalleros Pag. 313 y 352
En Stock

LAVABOS DE PORCELANA

Medidas (en cm)	**1 seno** (en Euros)	**Desplazado** (izq. / dcha.) (en Euros)	**2 senos** (en Euros)
61x46	75	-	-
71x46	77	-	-
81x46	79	100	-
91x46	100	140	-
101x46	115	150	-
121x46	180	215	195
141x46	-	-	265

LAVABOS DE RESINA

MODELO MADRID (Medidas en cm)	**1 seno** (en Euros)	**2 senos** (en Euros)
60,5 x 6 x 45,5	150	
80,5 x 6 x 45,5	175	-
100,5 x 6 x 45,5	215	-
120,5 x 6 x 45,5	270	320
MODELO ZEPPELIN		
140,5 x 6 x 45,5	-	535

TAPAS Y ENCIMERAS

ACABADO LAMINADO O SUPERPAN LACADO

Medidas (ancho x alto x fondo en cm)	**Euros**
81x2x46	60
101x2x46	65

CALACATTA SEMIBRILLO

Medidas (ancho x alto x fondo en cm)	**Euros**
81x2x45,5	135
101x2x45,5	165

MICRO MÁRMOL BRILLO

Medidas (ancho x alto x fondo en cm)	**Euros**
81x2x45,5	135
101x2x45,5	165

* Nota: Las tapas y encimeras se suministran ciegas, en caso de hacerlas con agujero para grifos y lavabo tendrá un incremento de manipulación de 35€. Adjuntar en el pedido el dibujo técnico.
PARA OTRAS MEDIDAS CONSULTAR.

ACABADOS / NOVEDADES EN STOCK

ROBLE OSTIPPO
Laminado

BLANCO BRILLO
Superpan lacado brillo

ACABADOS ESPECIALES / NO DISPONIBLES EN STOCK. SERVICIO 20 DIAS

AZUL MATE
Superpan lacado mate

MOKA MATE
Superpan lacado mate

VERDE MATE
Superpan lacado mate

GRIS MATE
Superpan lacado mate

GRAFITO MATE
Superpan lacado mate

NEGRO MATE
Superpan lacado mate

BLANCO MATE
Superpan lacado mate

SERIE
INDIANA
NOS TRANSPORTA A LO NATURAL

CALIDADES PUNTOBAÑO

La serie Indiana, es una colección donde buscamos lo natural, donde nos hace sentir la textura de su acabado. La incorporación de su terminación en roble ostippo, en su tirador artesanal nos transporta a la naturaleza en estado puro.

Guía Grass de extracción total

Cajones con costillas metálicas

Tirador artesanal

Fabricado en 19 mm

ACABADOS / NOVEDADES EN STOCK

ROBLE OSTIPPO
Laminado

TIRADORES INTEGRADO

VACIO SANITARIO

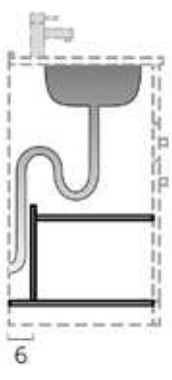

Todos nuestros muebles poseen un vacío sanitario estándar.

SALVASIFÓN CON ORGANIZADOR / TODOS NUESTROS MUEBLES INCLUYEN SALVASIFÓN

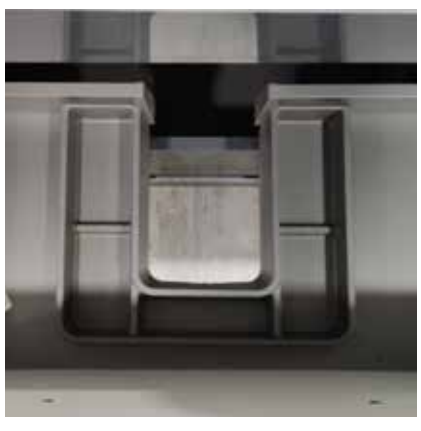

CAJÓN GUÍA GRASS DE EXTRACCIÓN TOTAL

Las ventajas de esta guía no pueden visualizarse pero si percibirse en cada movimiento. Ajuste lateral y de altura integral, el ajuste lateral sin herramientas. Es el tacto lo que nos transmite la calidad, una firme pero libre ejecución de apertura y cierre, sistema SOFT-CLOSE, con sistema censomatic; lo que hace de esta guía única incorporando un organizador muy funcional.

SOPORTES

Los muebles siempre deberán ir anclados con sus soportes a la pared para su máxima seguridad.
Soportes de anclaje a la pared/ todos nuestros muebles incluyen estos soportes.
Soportes con regulación horizontal y vertical. Deberá ser utilizado en función de la mayor o menor resistencia de la pared y según el criterio del responsable de la instalación.

INDIANA.160 (80+80)

Color: Roble Ostippo

Descripción	Euros
Mueble 80 cm x 2 unid.	680
Tapa Roble Ostippo 161x2x46cm	95
Lavabo sobre encimera Bol negro serie Design x 2 unid.	270
TOTAL	**1045**

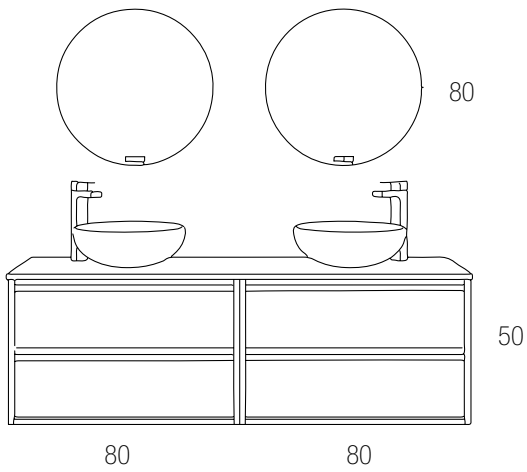

INDIANA.80

Color: Roble Ostippo

Descripción	Euros
Mueble 80 cm	340
Tapa Roble Ostippo 81x2x46cm	60
Lavabo sobre encimera Bol negro mate serie Design	135
TOTAL	**535**

Opcionales:
1./ Espejo LED Mod. Emma negro Doble Touch 80 Ø cm / **280€**
2./ Monomando Serie Sofia / Lauder Alto negro mate / **125€**

1.

Opcionales:

1./ Semicolumna Reversible Mod.Universal roble ostippo ↔35x↕110x↗25cm / **200€**
2./ Espejo Mod. Liso Amazonas 45x90cm / **45€**
3./ Foco Serie Eco negro mate 5.4 W 30cm / **25€**
4./ Monomando Serie Minimal plenum Lavabo negro mate / **87€**

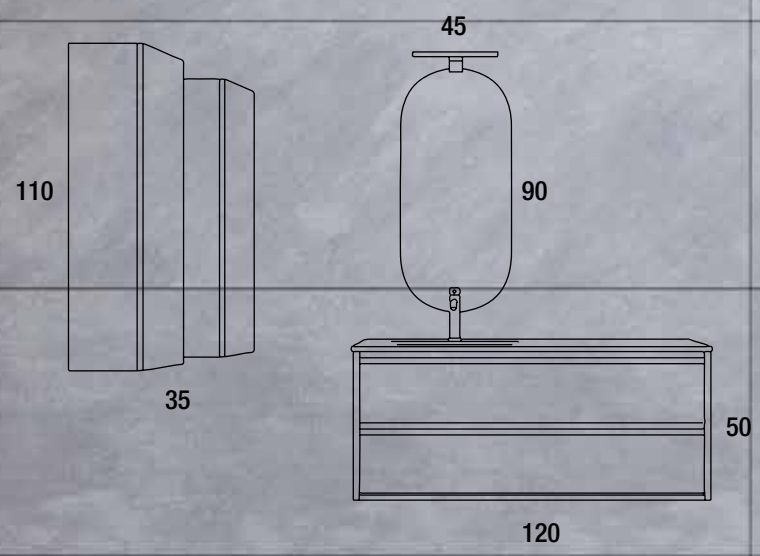

INDIANA.120

Color: Roble Ostippo

Descripción	Euros
Mueble 120cm	413
Lavabo porcelana desplazado izq. 121x46cm	215
Modificación de salvasifón	35
TOTAL	**663**

INDIANA.100

Color: Roble Ostippo

Descripción	Euros
Mueble 100cm	355
Lavabo resina Mod. Madrid 101,5x6x45,5cm	215
TOTAL	**570**

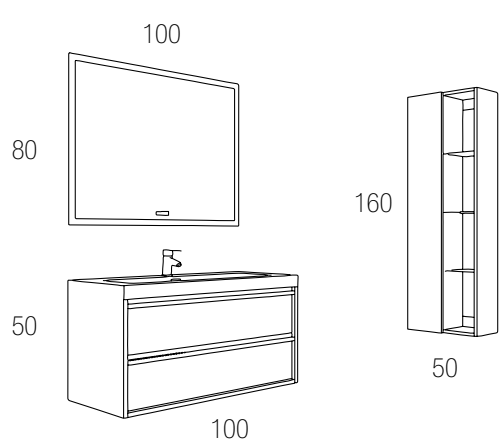

Opcionales:

1./ Columna Universal Roble Ostippo ↔50x↕160x↗25cm / **330€**
2./ Espejo Retroiluminado Mod. Amira Doble Touch 100x80cm / **250€**
3./ Monomando Serie Bisset lavabo negro mate / **55€**
4./ Conjunto empotrado minimal ducha plenum negro mate / **286€**
5./ Plato de ducha resina sin marco blanco 120x70cm / **200€**

INDIANA.60

Color: Roble Ostippo

Descripción	Euros
Mueble 60cm	310
Lavabo porcelana 61x46cm	75
TOTAL	**385**

Opcionales:

6./ Espejo Mod. Bisel Roble Ostippo 60x70cm / **55€**
7./ Foco Serie Suiza negro mate 8W 50cm / **39€**
8./ Monomando Serie Bisset lavabo Negro mate / **55€**
9./ Toallero lateral 39cm negro mate / **20€**

Para ver el montaje y toda la información actualizada de este modelo
ESCANEA ESTE CÓDIGO QR

SERIE INDIANA
TODO LO QUE NECESITAS

MODELOS OPCIÓNALES DE SERIE / TE FACILITAMOS LA SUMA TOTAL DE CADA OPCIÓN

OPCIÓN A
Mueble + Lavabo porcelana

OPCIÓN B
Mueble + Lavabo resina mod.Madrid

OPCIÓN C
Mueble + Tapa madera + Lavabo S.E serie Basic

OPCIÓN D
Mueble + Encimera Calacatta ó Micromármol + Lavabo S.E serie Basic

Descripción	**A** (en Euros)	**A + lav. desp** (en Euros)	**B** (en Euros)	**C** (en Euros)	**D** (en Euros)
Mueble 60 2 cajones	385	-	460	441	494
Mueble 80 2 cajones	419	475	515	479	554
Mueble 100 2 cajones	470	540	570	499	599
Mueble 120 2 caj. 1 seno (centrado)	593	663	683	567	712
Mueble 120 2 cajones 2 senos	643	-	768	681	826

* Las tapas y encimeras se suministran ciegas, en caso de hacerlas con agujero para grifos o lavabo tendrá un incremento de manipulación de 35€. Adjuntar en el pedido el dibujo técnico.
* Tanto el modelo de 120 de dos senos como la opción **A+ lav. desp** lleva el precio por cambio de salvasifón incluido.

MODELOS COMBINABLES SERIE INDIANA / DISEÑA TU BAÑO A MEDIDA

Descripción	**Euros**
Mueble 60 2 cajones	310

Descripción	**Euros**
Mueble 80 2 cajones	340
Mueble 100 2 cajones	355
Mueble 120 2 cajones	413

Descripción	**Euros**
Mueble 120 (60+60) 4 caj.	620
Mueble 160 (80+80) 4 caj.	680

*Para otras combinaciones sumar los módulos a elegir

PACK DE CAJÓN LISO
MODIFICACIÓN SALVASIFÓN: 35€

Sustituye tu cajón con salfvasifón por cajón liso y gana un extra de espacio cuando no necesites desagüe. Modifica tu salvasifón a tus necesidades.

Cajón de costillas metálicas

PARA OTROS COMPLEMENTOS DE BAÑO CONSULTAR:

Auxiliares Pag. 252
Lavabos sobre encimera Pag. 278
Espejos Pag. 256
Apliques Pag. 270
Griferías Pag. 284
Válvulas y Toalleros Pag. 313 y 352
En Stock

LAVABOS DE PORCELANA

Medidas (en cm)	**1 seno** (en Euros)	**Desplazado** (izq. / dcha.) (en Euros)	**2 senos** (en Euros)
61x46	75	-	-
71x46	77	-	-
81x46	79	100	-
91x46	100	140	-
101x46	115	150	-
121x46	180	215	195
141x46	-	-	265

LAVABOS DE RESINA

MODELO MADRID (Medidas en cm)	**1 seno** (en Euros)	**2 senos** (en Euros)
60,5 x 6 x 45,5	150	
80,5 x 6 x 45,5	175	-
100,5 x 6 x 45,5	215	-
120,5 x 6 x 45,5	270	320
MODELO ZEPPELIN		
140,5 x 6 x 45,5	-	535

TAPAS Y ENCIMERAS

ACABADO LAMINADO O SUPERPAN LACADO

Medidas (ancho x alto x fondo en cm)	**Euros**
61x2x46	52
81x2x46	60
101x2x46	65
121x2x46	75
141x2x46	85
161x2x46	95

CALACATTA SEMIBRILLO

Medidas (ancho x alto x fondo en cm)	**Euros**
61x2x45,5	105
81x2x45,5	135
101x2x45,5	165
121x2x45,5	220
141x2x45,5	250
161x2x45,5	280

MICRO MÁRMOL BRILLO

Medidas (ancho x alto x fondo en cm)	**Euros**
61x2x45,5	105
81x2x45,5	135
101x2x45,5	165
121x2x45,5	220
141x2x45,5	250
161x2x45,5	280

* Nota: Las tapas y encimeras se suministran ciegas, en caso de hacerlas con agujero para grifos y lavabo tendrá un incremento de manipulación de 35€. Adjuntar en el pedido el dibujo técnico.
PARA OTRAS MEDIDAS CONSULTAR.

ACABADOS / NOVEDADES EN STOCK

ROBLE OSTIPPO
Laminado

PUNTOBAÑO
especialistas en baño

PRODUCTOS NACIONALES
Manufacturados en España
bajo lo más estrictos controles de calidad.

Transporte Propio
Rápidez en su envío

SERIE
NUEVA YORK
ELEGANCIA CON OPCIÓN EN FONDO REDUCIDO

CALIDADES PUNTOBAÑO

Un modelo de mueble con formas rectas muy marcadas. Su acabado polar y blanco brillo aporta un toque de luminosidad y claridad, mientras su acabado en tabaco nos muestra la elegancia y exquisitez en nuestro baño, todo esto acompañado de su gran tirador en aluminio anodizado hace que se fusione la mezcla perfecta para tener un baño atractivo. Colección en medidas fondo 45 / 40 para que cualquier cliente pueda disfrutar de esta joya en su baño.

Guía Convex apertura total accesibilidad

Cajones con costillas metálicas

Tirador integrado

Fabricado en 19 mm

Patas de aluminio 15cm anodizadas regulables

Lacados en acabado superpan

ACABADOS / NOVEDADES EN STOCK

TABACO
Laminado

POLAR
Laminado

BLANCO BRILLO
Superpan lacado brillo

ACABADOS ESPECIALES / NO DISPONIBLES EN STOCK. SERVICIO 20 DIAS

AZUL MATE
Superpan lacado mate

MOKA MATE
Superpan lacado mate

VERDE MATE
Superpan lacado mate

GRIS MATE
Superpan lacado mate

GRAFITO MATE
Superpan lacado mate

NEGRO MATE
Superpan lacado mate

BLANCO MATE
Superpan lacado mate

TIRADORES

NUEVA YORK. *Cromo brillo / Ancho 60-80cm*
Aluminio anticorrosión.

NUEVA YORK. *Negro mate / Ancho 60-80cm*
Aluminio anticorrosión.

PATAS INCLUIDAS

PATA 15CM. *Juego de patas cromo brillo / 15 cm altura regulable. Aluminio anodizado brillo acabado anticorrosión.*

PATA 15CM. *Juego de patas negro mate / 15 cm altura regulable. Aluminio anodizado mate acabado anticorrosión.*

VACIO SANITARIO

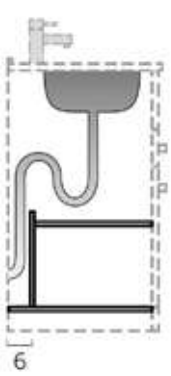

Todos nuestros muebles poseen un vacío sanitario estándar

SALVASIFÓN / TODOS NUESTROS MUEBLES INCLUYEN SALVASIFÓN

CAJÓN CONVEX ACCESIBILIDAD TOTAL

Nuevo cajón Convex está basado en la experiencia acumulada por Emuca en el desarrollo de los cajones Concept y Vertex. Incorporando en el primer cajón un portaobjetos muy práctico.

Destaca por su cajón metálico de doble pared de estética Minimal plenum con regulación integrada. Sistema amortiguación Soft-Close.

1.
2.

NUEVA YORK.160 (80+80)

Color: Polar / Tirador negro

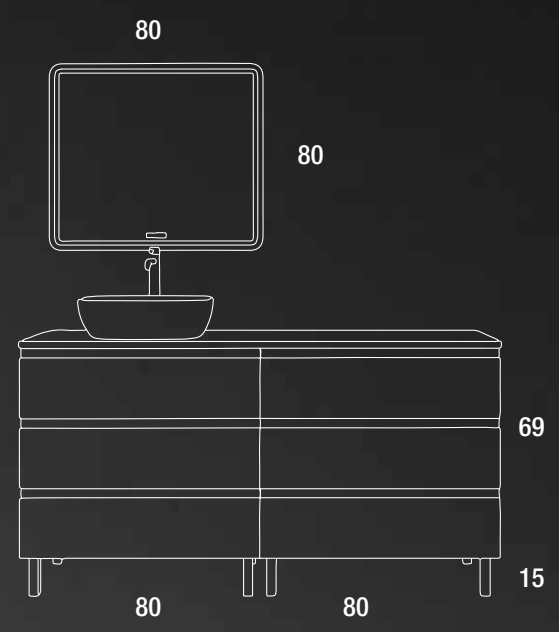

Descripción	Euros
Mueble 80 cm x 2 Unid.	570
Tapa Marquina 161x2x46cm	95
Lavabo sobre encimera Oval blanco serie Basic	79
TOTAL	**744**

Opcionales:

1./ Espejo LED Mod. Sena Doble Touch 80x80cm / **230€**
2./ Monomando Serie Minimal plenum Alto Lavabo negro mate / **110€**
3./ Toallero adhesivo (3m) 37cm negro mate / **25€**

NUEVA YORK.120 (60+60)

Color: Moka mate / Tirador negro

Descripción	Euros
Mueble 60cm x 2 unid.	530
Tapa Moka mate 121x2x46cm	75
Lavabo sobre encimera Bol microcemento serie Design	175
TOTAL	**780**

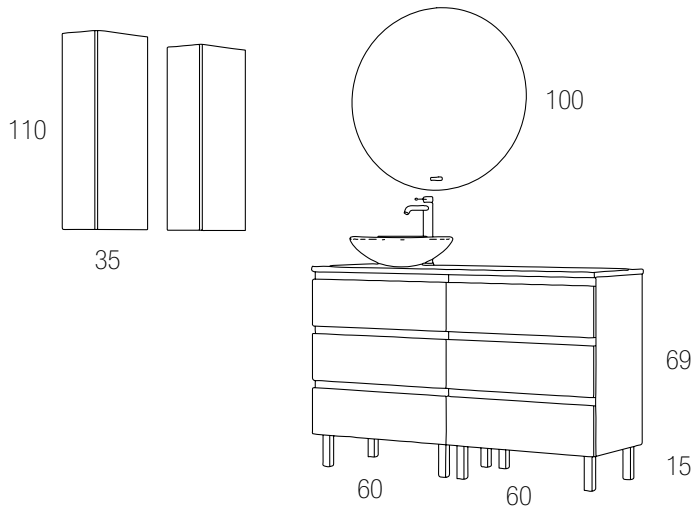

NUEVA YORK.60

Color: Verde Mate / Tirador negro

Descripción	Euros
Mueble 60cm	265
Tapa Verde mate 61x2x46cm	52
Lavabo sobre encimera Bol microcemento serie Design	175
TOTAL	**492**

Opcionales:
1./ Semicolumna Reversible Mod.Universal moka ↔35x↕110x↗25cm / **200€**
2./ Espejo LED Mod. Emma negro Doble Touch 60 Ø cm / **240€**
3./ Monomando Serie Minimal plenum Alto Lavabo negro mate / **110€**

NUEVA YORK.80

Color: Tabaco / Tirador negro

Descripción	Euros
Mueble 80cm	285
Tapa Tabaco 81x2x46cm	60
Lavabo sobre encimera Cuadrado blanco brillo serie Basic	79
TOTAL	**424**

Opcionales:

1./ Columna Universal Tabaco ↔50x↕160x↗25cm / **330€**
2./ Espejo Mod. Liso 80x80cm / **43€**
3./ Foco Serie Eco negro mate 5.4 W 30cm / **25€**
4./ Monomando Serie Sofia/ Lauder Alto negro mate / **125€**
5./ Toallero lateral 39cm negro mate / **20€**

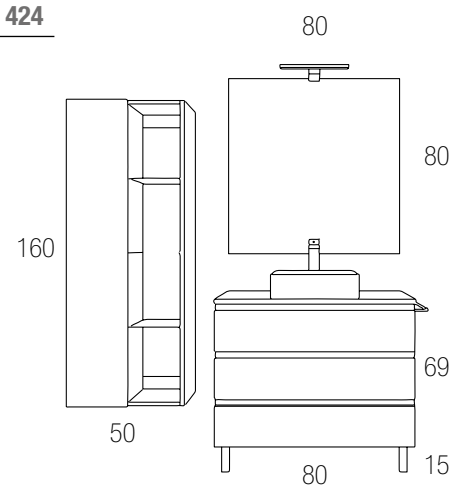

NUEVA YORK.80

Color: Blanco brillo / Tirador cromo

Descripción	Euros
Mueble 80cm	285
Lavabo porcelana 81x46cm	79
TOTAL	**364**

6./ Cubo blanco brillo ↔30x↕30x↗15cm / **69€**
7./ Espejo Mod. Bisel blanco Brillo 80x70cm / **65€**
8./ Foco LED 10 W Pandora 45cm / **50€**
9./ Monomando Serie Sofia/ Lauder Lavabo cromo / **65€**
10./ Toallero lateral 39cm cromo brillo / **18€**

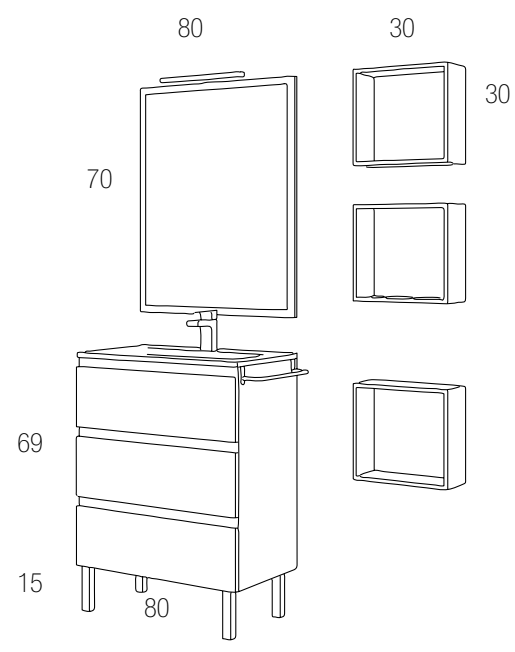

Para ver el montaje y toda la información actualizada de este modelo
ESCANEA ESTE CÓDIGO QR

SERIE NUEVA YORK
TODO LO QUE NECESITAS

MODELOS OPCIÓNALES DE SERIE / OPCIÓN FONDO 40 MISMO PRECIO Y BAJO PEDIDO ENTREGA 20 DÍAS

OPCIÓN A
Mueble + Lavabo porcelana

OPCIÓN B
Mueble + Lavabo resina mod.Madrid

OPCIÓN C
Mueble + Tapa madera + Lavabo S.E serie Basic

OPCIÓN D
Mueble + Encimera Calacatta ó Micromármol + Lavabo S.E serie Basic

Descripción	A (en Euros)	A + lav. desp (en Euros)	B (en Euros)	C (en Euros)	D (en Euros)
Mueble 60 3 cajones F.45	340	-	415	396	449
Mueble 70 3 cajones F.45 (pedido 20 dias)	352	-	-	409	474
Mueble 80 3 cajones F.45	364	420	460	424	499
Mueble 100 3 caj. F.45 (pedido 20 dias)	425	495	525	454	554

* Las tapas y encimeras se suministran ciegas, en caso de hacerlas con agujero para grifos o lavabo tendrá un incremento de manipulación de 35€. Adjuntar en el pedido el dibujo técnico.
* La opción **A+ lav. desp** lleva el precio por cambio de salvasifón incluido.
* Todos los precios de esta tabla son para fondo 45. Para fondo 40 sumar al mueble los lavabos de fondo 40.

MODELOS COMBINABLES SERIE NUEVA YORK / DISEÑA TU BAÑO A MEDIDA

Descripción	Euros
Mueble 60 3 caj. F.45 / F.40 pedido 20 días	265
Mueble 70 3 caj. F45 / F.40 pedido 20 días	275

Descripción	Euros
Mueble 80 3 caj. F.45 / F.40 pedido 20 días	285
Mueble 100 3 caj. F.45 / F.40 pedido 20 días	310

Descripción	Euros
Mueble 120 (60+60) 3 caj. F.45	530
Mueble 120 (60+60) 3 caj. F.40 pedido 20 días	530

*Para otras combinaciones sumar los módulos a elegir

PACK DE CAJÓN LISO
MODIFICACIÓN SALVASIFÓN: 35€

Sustituye tu cajón con salfvasifón por cajón liso y gana un extra de espacio cuando no necesites desagüe. Modifica tu salvasifón a tus necesidades.

Cajón de costillas metálicas

PARA OTROS COMPLEMENTOS DE BAÑO CONSULTAR:

Auxiliares Pag. 252
Lavabos sobre encimera Pag. 278
Espejos Pag. 256
Apliques Pag. 270
Griferías Pag. 284
Válvulas y Toalleros Pag. 313 y 352
En Stock

LAVABOS DE PORCELANA

Medidas (en cm)	1 seno (en Euros)	Desplazado (izq. / dcha.) (en Euros)	2 senos (en Euros)	Fondo 40 20 días (en Euros)
61x46	75	-	-	69
71x46	77	-	-	95
81x46	79	100	-	99
91x46	100	140	-	-
101x46	115	150	-	120
121x46	180	215	195	-
141x46	-	-	265	-

LAVABOS DE RESINA

MODELO MADRID (Medidas en cm)	1 seno (en Euros)	2 senos (en Euros)
60,5 x 6 x 45,5	150	
80,5 x 6 x 45,5	175	-
100,5 x 6 x 45,5	215	-
120,5 x 6 x 45,5	270	320
MODELO ZEPPELIN		
140,5 x 6 x 45,5	-	535

TAPAS Y ENCIMERAS

ACABADO LAMINADO O SUPERPAN LACADO

Medidas (ancho x alto x fondo en cm)	Euros
61x2x46	52
71x2x46	55
81x2x46	60
101x2x46	65
121x2x46	75
161x2x46	95

CALACATTA SEMIBRILLO

Medidas (ancho x alto x fondo en cm)	Euros
61x2x45,5	105
71x2x45,5	120
81x2x45,5	135
101x2x45,5	165
121x2x45,5	220
161x2x45,5	280

MICRO MÁRMOL BRILLO

Medidas (ancho x alto x fondo en cm)	Euros
61x2x45,5	105
71x2x45,5	120
81x2x45,5	135
101x2x45,5	165
121x2x45,5	220
161x2x45,5	280

* Nota: Las tapas y encimeras de fondo 40 misma tarifa que fondo 46, entrega 20 días.
* Nota: Las tapas y encimeras se suministran ciegas, en caso de hacerlas con agujero para grifos y lavabo tendrá un incremento de manipulación de 35€. Adjuntar en el pedido el dibujo técnico.
PARA OTRAS MEDIDAS CONSULTAR.

ACABADOS / NOVEDADES EN STOCK

TABACO
Laminado

POLAR
Laminado

BLANCO BRILLO
Superpan lacado brillo

ACABADOS ESPECIALES / NO DISPONIBLES EN STOCK. SERVICIO 20 DIAS

AZUL MATE
Superpan lacado mate

MOKA MATE
Superpan lacado mate

VERDE MATE
Superpan lacado mate

GRIS MATE
Superpan lacado mate

GRAFITO MATE
Superpan lacado mate

NEGRO MATE
Superpan lacado mate

BLANCO MATE
Superpan lacado mate

SERIE
CALIFORNIA
CURVAS CON DISEÑO Y ELEGANCIA

CALIDADES PUNTOBAÑO

La serie California, es una serie creada para ser bella, por sus terminaciones y acabados de calidad.

La forma de ensamblar sus tiradores en los cajones, hacen la composición perfecta en diseño.

Cajones de acero convex, guías total accesibilidad, un mueble pensado para un público que valore el trabajo bien hecho.

Guía Convex
de apertura
total accesibilidad

Cajones
de acero
Convex

Tirador de
diseño
de alta calidad

Fabricado en
19 mm

Lacados en
acabado
superpan

ACABADOS / NOVEDADES EN STOCK

GRAFITO BRILLO
Laminado

BLANCO BRILLO
Superpan lacado brillo

ACABADOS ESPECIALES / NO DISPONIBLES EN STOCK. SERVICIO 20 DIAS

AZUL MATE
Superpan lacado mate

MOKA MATE
Superpan lacado mate

VERDE MATE
Superpan lacado mate

GRIS MATE
Superpan lacado mate

GRAFITO MATE
Superpan lacado mate

NEGRO MATE
Superpan lacado mate

BLANCO MATE
Superpan lacado mate

TIRADOR INTEGRADO

VACIO SANITARIO

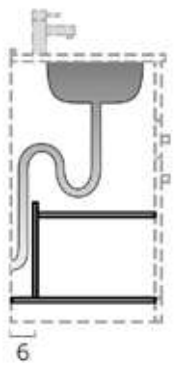

Todos nuestros muebles poseen un vacío sanitario estándar

SALVASIFÓN / TODOS NUESTROS MUEBLES INCLUYEN SALVASIFÓN

CAJÓN CONVEX ACCESIBILIDAD TOTAL

Nuevo cajón Convex está basado en la experiencia acumulada por Emuca en el desarrollo de los cajones Concept y Vertex. Incorporando en el primer cajón un portaobjetos muy práctico.
Destaca por su cajón metálico de doble pared de estética Minimal plenum con regulación integrada.
Sistema amortiguación Soft-Close.

SOPORTES

Los muebles siempre deberán ir anclados con sus soportes a la pared para su máxima seguridad. Independientemente de que vayan colocadas las patas.
Soportes de anclaje a la pared/ todos nuestros muebles incluyen estos soportes.
Soportes con regulación horizontal y vertical. Deberá ser utilizado en función de la mayor o menor resistencia de la pared y según el criterio del responsable de la instalación.

CALIFORNIA.60

Color: Azul Mate

Descripción	Euros
Mueble 60cm	263
Lavabo porcelana 61x46cm	75
TOTAL	**338**

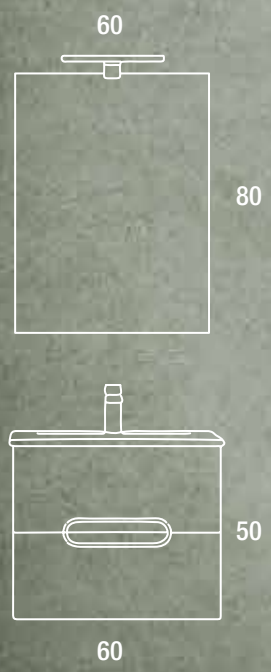

Opcionales:
1./ Cubo azul mate ↔30x↕30x↗15cm / **69€**
2./ Espejo Mod. Liso 60x80cm / **39€**
3./ Foco Serie Eco cromo 5.4 W 30cm / **22€**

Opcionales:
4./ Espejo Mod. Liso 120x80cm / **66€**
5./ Foco Serie Suiza cromo 8W 50cm / **35€**
6./ Monomando Serie Sofia / Lauder Lavabo cromo / **65€**

CALIFORNIA.120(60+60)

Color: Blanco Brillo

Descripción	Euros
Mueble 60cm x 2 uunid.	526
Lavabo porcelana 2 senos 121x46cm	195
TOTAL	**721**

CALIFORNIA.100

Color: Grafito Brillo

Descripción	Euros
Mueble 100cm	295
Lavabo resina Mod. Madrid 100,5x6x45,5cm	215
TOTAL	**510**

Opcionales:
1./ Columna Universal grafito brillo
↔50x↕160x↗25cm / **330€**
2./ Espejo Mod. Bisel grafito brillo100x70cm / **70€**
3./ Foco Serie Suiza cromo 8W 50cm / **35€**
4./ Monomando Serie Bisset lavabo cromo / **49€**

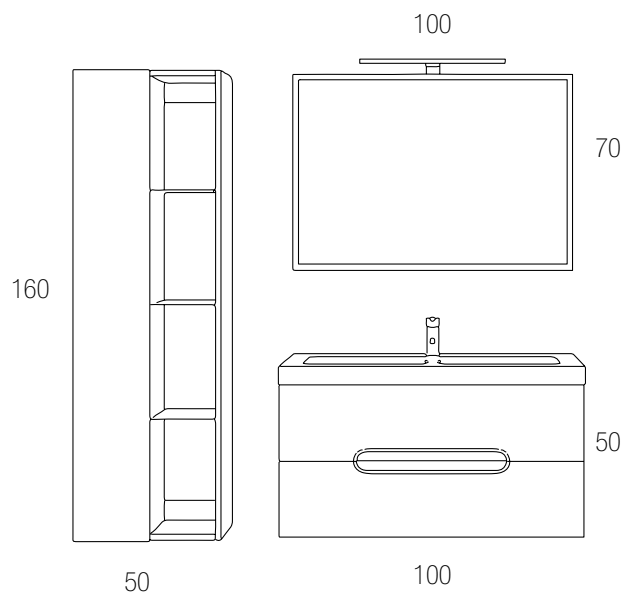

CALIFORNIA.80

Color: Blanco Brillo

Descripción	Euros
Mueble 80cm	280
Encimera Calacatta 81x2x45,5cm	135
Lavabo sobre encimera Bol Calacatta serie Design	135
TOTAL	**550**

Opcionales:
5./ Semicolumna Reversible Mod.Universal blanco brillo ↔35x↕110x↗25cm / **200€**
6./ Espejo LED Mod. Iris Doble Touch 80 Ø cm / **275€**
7./ Monomando Serie Minimal plenum Alto Lavabo oro cepillado / **110€**

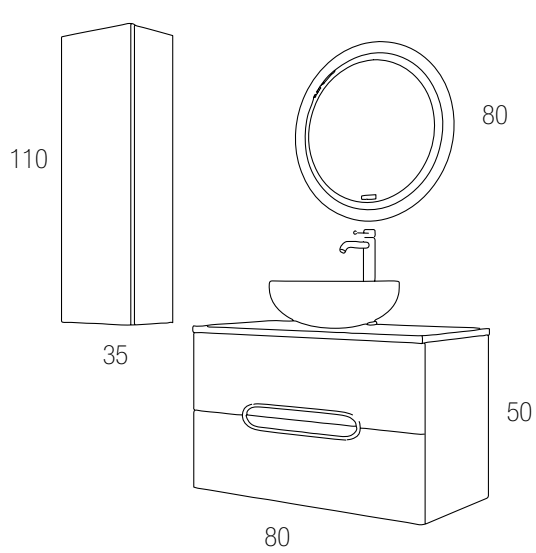

Para ver el montaje y toda la información actualizada de este modelo
ESCANEA ESTE CÓDIGO QR

SERIE CALIFORNIA
TODO LO QUE NECESITAS

MODELOS OPCIÓNALES DE SERIE / TE FACILITAMOS LA SUMA TOTAL DE CADA OPCIÓN

OPCIÓN A
Mueble + Lavabo porcelana

OPCIÓN B
Mueble + Lavabo resina mod.Madrid

OPCIÓN C
Mueble + Tapa madera + Lavabo S.E serie Basic

OPCIÓN D
Mueble + Encimera Calacatta ó Micromármol + Lavabo S.E serie Basic

Descripción	**A** (en Euros)	**A + lav. desp** (en Euros)	**B** (en Euros)	**C** (en Euros)	**D** (en Euros)
Mueble 60 2 cajones	338	-	413	394	447
Mueble 80 2 cajones	359	415	455	419	494
Mueble 100 2 cajones	410	480	510	439	539
Mueble 120 2 caj. 1 seno (centrado)	535	605	625	509	654
Mueble 120 2 cajones 2 senos	585	-	710	623	768

* Las tapas y encimeras se suministran ciegas, en caso de hacerlas con agujero para grifos o lavabo tendrá un incremento de manipulación de 35€. Adjuntar en el pedido el dibujo técnico.
* Tanto el modelo de 120 de dos senos como la opción **A+ lav. desp** lleva el precio por cambio de salvasifón incluido.

MODELOS COMBINABLES SERIE CALIFORNIA / DISEÑA TU BAÑO A MEDIDA

Descripción	**Euros**
Mueble 60 2 cajones	263

Descripción	**Euros**
Mueble 80 2 cajones	280
Mueble 100 2 cajones	295
Mueble 120 2 cajones	355

Descripción	**Euros**
Mueble 120 (60+60) 4 caj.	526
Mueble 160 (80+80) 4 caj.	560

*Para otras combinaciones sumar los módulos a elegir

PACK DE CAJÓN LISO
MODIFICACIÓN SALVASIFÓN: 35€

Sustituye tu cajón con salfvasifón por cajón liso y gana un extra de espacio cuando no necesites desagüe. Modifica tu salvasifón a tus necesidades.

Cajón de costillas metálicas

PARA OTROS COMPLEMENTOS DE BAÑO CONSULTAR:

Auxiliares Pag. 252
Lavabos sobre encimera Pag. 278
Espejos Pag. 256
Apliques Pag. 270
Griferías Pag. 284
Válvulas y Toalleros Pag. 313 y 352
En Stock

LAVABOS DE PORCELANA

Medidas (en cm)	**1 seno** (en Euros)	**Desplazado** (izq. / dcha.) (en Euros)	**2 senos** (en Euros)
61x46	75	-	-
71x46	77	-	-
81x46	79	100	-
91x46	100	140	-
101x46	115	150	-
121x46	180	215	195
141x46	-	-	265

LAVABOS DE RESINA

MODELO MADRID (Medidas en cm)	**1 seno** (en Euros)	**2 senos** (en Euros)
60,5 x 6 x 45,5	150	
80,5 x 6 x 45,5	175	-
100,5 x 6 x 45,5	215	-
120,5 x 6 x 45,5	270	320
MODELO ZEPPELIN		
140,5 x 6 x 45,5	-	535

TAPAS Y ENCIMERAS

ACABADO LAMINADO O SUPERPAN LACADO

Medidas (ancho x alto x fondo en cm)	**Euros**
61x2x46	52
81x2x46	60
101x2x46	65
121x2x46	75
161x2x46	95

CALACATTA SEMIBRILLO

Medidas (ancho x alto x fondo en cm)	**Euros**
61x2x45,5	105
81x2x45,5	135
101x2x45,5	165
121x2x45,5	220
161x2x45,5	280

MICRO MÁRMOL BRILLO

Medidas (ancho x alto x fondo en cm)	**Euros**
61x2x45,5	105
81x2x45,5	135
101x2x45,5	165
121x2x45,5	220
161x2x45,5	280

* Nota: Las tapas y encimeras se suministran ciegas, en caso de hacerlas con agujero para grifos y lavabo tendrá un incremento de manipulación de 35€. Adjuntar en el pedido el dibujo técnico.
PARA OTRAS MEDIDAS CONSULTAR.

ACABADOS / NOVEDADES EN STOCK

GRAFITO BRILLO
Laminado

BLANCO BRILLO
Superpan lacado brillo

ACABADOS ESPECIALES / NO DISPONIBLES EN STOCK. SERVICIO 20 DIAS

AZUL MATE
Superpan lacado mate

MOKA MATE
Superpan lacado mate

VERDE MATE
Superpan lacado mate

GRIS MATE
Superpan lacado mate

GRAFITO MATE
Superpan lacado mate

NEGRO MATE
Superpan lacado mate

BLANCO MATE
Superpan lacado mate

SERIE
BOSTON
FUNCIONALIDAD A TU ALCANCE

CALIDADES PUNTOBAÑO

Esta colección está basada en un estilo clásico con un toque de modernidad, que aportan sus tiradores y patas anticorrosivas tanto en negro mate como en cromo brillo. Un mueble con mucha funcionalidad en nuestro baño, cajones y puertas para hacer una buena distribución de las cosas que necesarias en nuestro baño.
Sus dos cajones con sus sistema de amortiguación soft-close y sus puertas con bisagras de retención hace que la serie Boston presente todos los detalles de calidad.

Guía Convex de apertura total accesibilidad

Bisagras SOFT-LINE B WURTH

Cajones con costillas metálicas

Tiradores de diseño de alta calidad

Fabricado en 19 mm

Patas de 15cm aluminio anodizado regulables

Lacados en acabado superpan

ACABADOS / NOVEDADES EN STOCK

BLANCO BRILLO
Superpan lacado brillo

ACABADOS ESPECIALES / NO DISPONIBLES EN STOCK. SERVICIO 20 DIAS

AZUL MATE
Superpan lacado mate

MOKA MATE
Superpan lacado mate

VERDE MATE
Superpan lacado mate

GRIS MATE
Superpan lacado mate

GRAFITO MATE
Superpan lacado mate

NEGRO MATE
Superpan lacado mate

BLANCO MATE
Superpan lacado mate

TIRADORES

BOSTON. *Negro mate / 8 cm ancho x 3 cm alto*
Aluminio anticorrosión.

BOSTON. *Cromo brillo / 8 cm ancho x 3 cm alto*
Aluminio anticorrosión.

PATAS INCLUIDAS

PATA 15CM. *Juego de patas negro mate / 15 cm con altura regulable. Aluminio anodizado mate acabado anticorrosión.*

PATA 15CM. *Juego de patas cromo brillo / 15 cm con altura regulable. Aluminio anodizado brillo acabado anticorrosión.*

PUERTAS CON CIERRE PROGRESIVO / DETALLES QUE MARCAN LA DIFERENCIA

CAJÓN CONVEX ACCESIBILIDAD TOTAL

Nuevo cajón Convex está basado en la experiencia acumulada por Emuca en el desarrollo de los cajones Concept y Vertex. Incorporando en el primer cajón un portaobjetos muy práctico.
Destaca por su cajón metálico de doble pared de estética Minimal plenum con regulación integrada.
Sistema amortiguación Soft-Close.

PUERTAS CON BISAGRAS DE RETENCIÓN

Para evitar molestos portazos y tener mayor durabilidad nuestras puertas. Equipan este tipo de bisagras silenciosas, ajustables y con el sistema de cierre suave y progresivo.

BOSTON.140 (70+70)

Color: Blanco brillo / Tirador negro

Descripción	Euros
Mueble 70cm x 2 unid.	670
Lavabo porcelana 2 senos 141x46cm	265
TOTAL	**935**

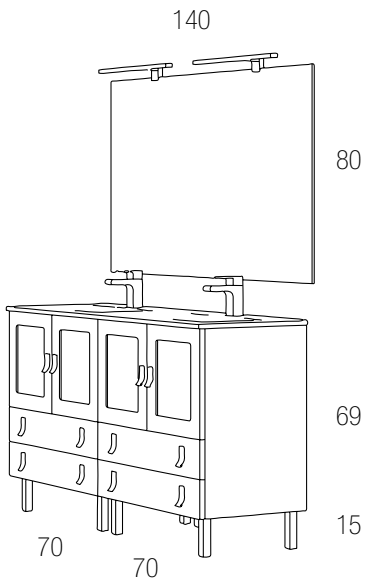

BOSTON.70

Color: Blanco brillo / Tirador cromo

Descripción	Euros
Mueble 70 cm	335
Lavabo porcelana 71x46cm	77
TOTAL	**412**

Opcionales:
1./ Espejo Mod. Liso 140x80cm / **75€**
2./ Foco Serie Suiza cromo 8W 50cm / **35€**
3./ Monomando Serie Sofia/ Lauder Lavabo cromo / **65€**
4./ Conjunto de ducha monomando Mod. Berlín cromo / **185€**
5./ Plato de ducha resina sin marco gris 120x70cm / **200€**

1.
2.
3.

BOSTON.100

Color: Azul mate / Tirador cromo

Descripción	Euros
Mueble 100cm	378
Lavabo porcelana desplazado izq. 101x46cm	150
TOTAL	**528**

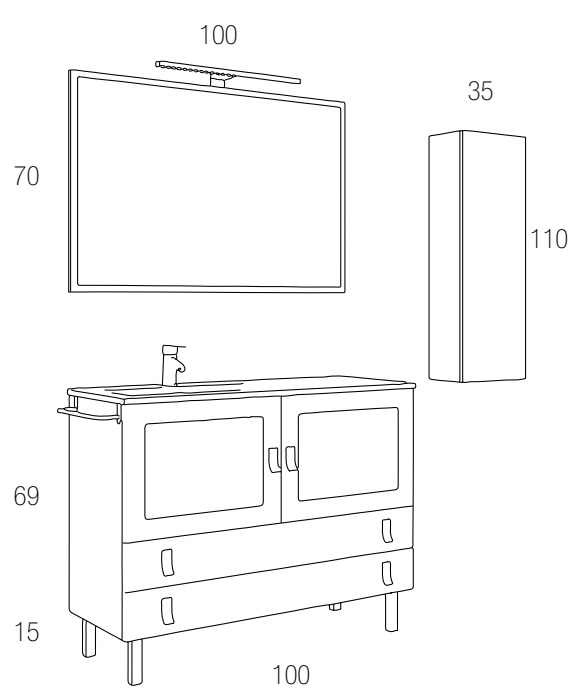

Opcionales:

1./ Semicolumna Reversible Mod.Universal azul mate ↔35x↕110↗25xcm / **200€**
2./ Espejo Mod. Bisel azul mate 100x70cm / **70€**
3./ Foco Serie Suiza cromo 8W 50cm / **35€**
4./ Monomando Serie Bisset lavabo cromo / **49€**
5./ Toallero lateral 39cm cromo / **18€**

BOSTON.80

Color: Blanco brillo / Tirador negro

Descripción	Euros
Mueble 80cm	348
Tapa Marquina 81x2x46cm	60
Lavabo sobre encimera Oval blanco serie Basic	79
TOTAL	**487**

Opcionales:
1./ Columna Universal blanco brillo ↔50x↕160x↗25cm / **330€**
2./ Espejo LED Mod. Iris Doble Touch 80 Ø cm / **275€**
3./ Monomando Serie Minimal Alto plenum Lavabo negro mate / **110€**

1.
2.
3.

BOSTON.120 (60+60)

Color: Moka mate / Tirador negro

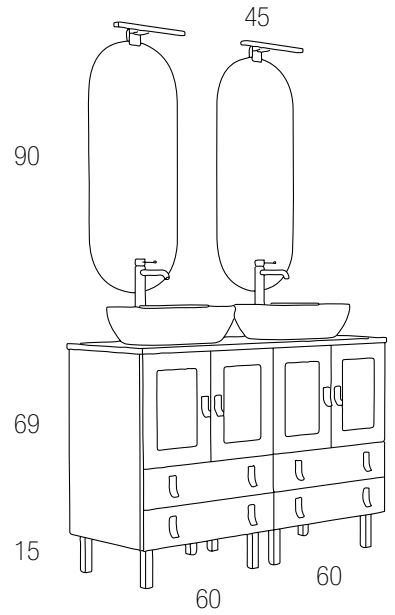

Descripción	Euros
Mueble 60cm x 2 unid.	640
Tapa Marquina 121x2x46cm	75
Lavabo sobre encimera Oval negro mate serie Design x 2 unid.	270
TOTAL	**985**

Blanco mate

Azul mate

Gris mate

Verde mate

BOSTON.60

Tirador negro / Tirador cromo

Descripción	Euros
Mueble 60cm	320
Tapa laminada / superpan lacada 60x2x46cm	52
Lavabo serie Design	135
TOTAL	**507**

Opcionales:

1./ Espejo Mod. Amazonas 45x90cm / **45€**
2./ Foco Serie Eco negro mate 5.4 W 30cm / **25€**
3./ Monomando Serie Minimal plenum Lavabo alto negro mate / **110€**
4./ Monomando Serie Minimal plenum Lavabo negro mate / **87€**
5./ Monomando Serie Kivitoo Lavabo cromo / **65€**

Para ver el montaje y toda la información actualizada de este modelo
ESCANEA ESTE CÓDIGO QR

SERIE BOSTON
TODO LO QUE NECESITAS

MODELOS OPCIÓNALES DE SERIE / TE FACILITAMOS LA SUMA TOTAL DE CADA OPCIÓN

OPCIÓN A
Mueble + Lavabo porcelana

OPCIÓN B
Mueble + Lavabo resina mod.Madrid

OPCIÓN C
Mueble + Tapa madera + Lavabo S.E serie Basic

OPCIÓN D
Mueble + Encimera Calacatta ó Micromármol + Lavabo S.E serie Basic

Descripción	**A** (en Euros)	**A + lav. desp** (en Euros)	**B** (en Euros)	**C** (en Euros)	**D** (en Euros)
Mueble 60 2 cajones + 2 puertas	395	-	470	451	504
Mueble 70 2 cajones + 2 puertas	412	-	-	469	534
Mueble 80 2 cajones + 2 puertas	427	448	523	487	562
Mueble 100 2 cajones + 2 puertas	493	528	593	522	622

* Las tapas y encimeras se suministran ciegas, en caso de hacerlas con agujero para grifos o lavabo tendrá un incremento de manipulación de 35€. Adjuntar en el pedido el dibujo técnico.

MODELOS COMBINABLES SERIE BOSTON / DISEÑA TU BAÑO A MEDIDA

Descripción	**Euros**
Mueble 60 2 caj. + 2 puertas	320
Mueble 70 2 caj. + 2 puertas	335

Descripción	**Euros**
Mueble 80 2 caj. + 2 puertas	348
Mueble 100 2 caj. + 2 puertas	378

Descripción	**Euros**
Mueble 120 (60+60)	640
Mueble 140 (70+70)	670

*Para otras combinaciones sumar los módulos a elegir

PARA OTROS COMPLEMENTOS DE BAÑO CONSULTAR:

Auxiliares Pag. 252
Lavabos sobre encimera Pag. 278
Espejos Pag. 256
Apliques Pag. 270
Griferías Pag. 284
Válvulas y Toalleros Pag. 313 y 352
En Stock

LAVABOS DE PORCELANA

Medidas (en cm)	**1 seno** (en Euros)	**Desplazado** (izq. / dcha.) (en Euros)	**2 senos** (en Euros)
61x46	75	-	-
71x46	77	-	-
81x46	79	100	-
91x46	100	140	-
101x46	115	150	-
121x46	180	215	195
141x46	-	-	265

LAVABOS DE RESINA

MODELO MADRID (Medidas en cm)	**1 seno** (en Euros)	**2 senos** (en Euros)
60,5 x 6 x 45,5	150	
80,5 x 6 x 45,5	175	-
100,5 x 6 x 45,5	215	-
120,5 x 6 x 45,5	270	320
MODELO ZEPPELIN		
140,5 x 6 x 45,5	-	535

TAPAS Y ENCIMERAS

ACABADO LAMINADO O SUPERPAN LACADO

Medidas (ancho x alto x fondo en cm)	**Euros**
61x2x46	52
71x2x46	55
81x2x46	60
101x2x46	65
121x2x46	75
141x2x46	85
161x2x46	95

CALACATTA SEMIBRILLO

Medidas (ancho x alto x fondo en cm)	**Euros**
61x2x45,5	105
71x2x45,5	120
81x2x45,5	135
101x2x45,5	165
121x2x45,5	220
141x2x45,5	250
161x2x45,5	280

MICRO MÁRMOL BRILLO

Medidas (ancho x alto x fondo en cm)	**Euros**
61x2x45,5	105
71x2x45,5	120
81x2x45,5	135
101x2x45,5	165
121x2x45,5	220
141x2x45,5	250
161x2x45,5	280

* Nota: Las tapas y encimeras se suministran ciegas, en caso de hacerlas con agujero para grifos y lavabo tendrá un incremento de manipulación de 35€. Adjuntar en el pedido el dibujo técnico.
PARA OTRAS MEDIDAS CONSULTAR.

ACABADOS / NOVEDADES EN STOCK

BLANCO BRILLO
Superpan lacado brillo

ACABADOS ESPECIALES / NO DISPONIBLES EN STOCK. SERVICIO 20 DIAS

AZUL MATE
Superpan lacado mate

MOKA MATE
Superpan lacado mate

VERDE MATE
Superpan lacado mate

GRIS MATE
Superpan lacado mate

GRAFITO MATE
Superpan lacado mate

NEGRO MATE
Superpan lacado mate

BLANCO MATE
Superpan lacado mate

SERIE
ALASKA
DISEÑO EN ESTADO PURO

CALIDADES PUNTOBAÑO

Serie moderna, de líneas suaves y llamativas sobre todo en su serie Marquina. Suspendido o con patas de portería para darle un toque más elegante. Las distintas combinaciones que se pueden hacer con los colores de sus tiradores y patas hacen que podamos crear multitud de combinaciones en nuestro baño.

Medida de 60 compuesta por dos cajones, para 80 y 100 dos cajones y una puerta con estante interior.

Sus acabados en cuanto a calidad y prestación son de alto nivel.

Guía Convex de apertura total accesibilidad

Bisagras SOFT-LINE B WURTH

Cajones con costillas metálicas

Tiradores de diseño de alta calidad

Fabricado en 19 mm

Opción de patas

Lacados en acabado superpan

ACABADOS / NOVEDADES EN STOCK

MARQUINA
Laminado

BLANCO BRILLO
Superpan lacado brillo

ACABADOS ESPECIALES / NO DISPONIBLES EN STOCK. SERVICIO 20 DIAS

AZUL MATE
Superpan lacado mate

MOKA MATE
Superpan lacado mate

VERDE MATE
Superpan lacado mate

GRIS MATE
Superpan lacado mate

GRAFITO MATE
Superpan lacado mate

NEGRO MATE
Superpan lacado mate

BLANCO MATE
Superpan lacado mate

TIRADORES

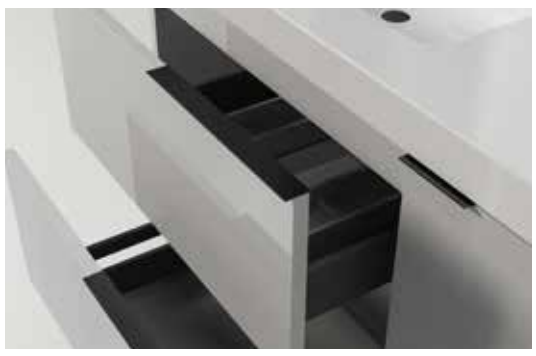

ALASKA. *Negro mate / 30cm Largo (dos cajones)*
10 cm (puerta). Aluminio anticorrosión.

ALASKA. *Oro mate / 30cm Largo (dos cajones)*
10 cm (puerta). Aluminio anticorrosión.

ALASKA. *Cromo brillo / 30cm Largo (dos cajones)*
10 cm (puerta). Aluminio anticorrosión.

PATAS OPCIÓNALES

PORTERÍA. *Negro mate / 40 cm Ancho x 25 cm Altura*
Aluminio anticorrosión. JUEGO DE PATAS: ***120€***

PORTERÍA. *Oro Mate / 40 cm Ancho x 25 cm Altura*
Aluminio anticorrosión. JUEGO DE PATAS: ***120€***

PORTERÍA. *Cromo brillo / 40 cm Ancho x 25 cm Altura*
Aluminio anticorrosión. JUEGO DE PATAS: ***120€***

VACIO SANITARIO

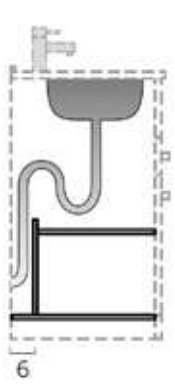

Todos nuestros muebles poseen un vacío sanitario estándar

SALVASIFÓN / TODOS NUESTROS MUEBLES INCLUYEN SALVASIFÓN

CAJÓN CONVEX ACCESIBILIDAD TOTAL

Nuevo cajón Convex está basado en la experiencia acumulada por Emuca en el desarrollo de los cajones Concept y Vertex. Incorporando en el primer cajón un portaobjetos muy práctico.
Destaca por su cajón metálico de doble pared de estética Minimal plenum con regulación integrada.
Sistema amortiguación Soft-Close.

SOPORTES

Los muebles siempre deberán ir anclados con sus soportes a la pared para su máxima seguridad. Independientemente de que vayan colocadas las patas.
Soportes de anclaje a la pared/ todos nuestros muebles incluyen estos soportes.
Soportes con regulación horizontal y vertical. Deberá ser utilizado en función de la mayor o menor resistencia de la pared y según el criterio del responsable de la instalación.

2.
3.
4.
5.

ALASKA.120 (60+60)

Color: Blanco brillo / Tirador negro

Descripción	Euros
Mueble 60cm x 2 unid.	476
Lavabo porcelana 2 senos 121x46cm	195
TOTAL	**671**

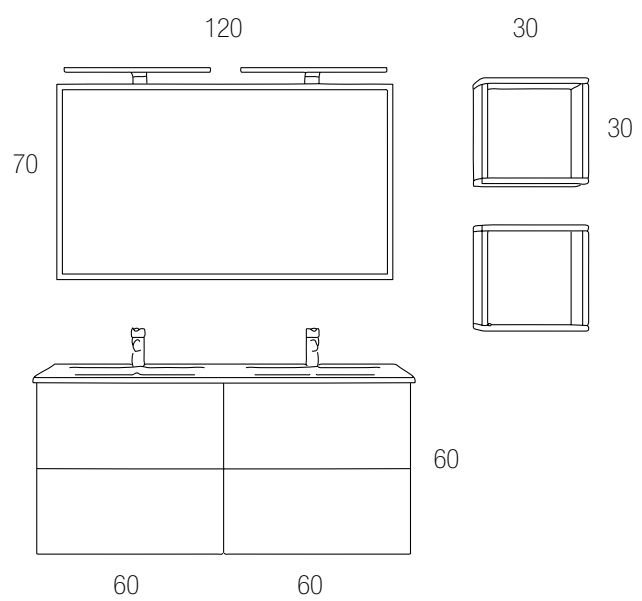

Opcionales:

1./ Cubo blanco brillo ↔30x↕30x↗15cm / **69€**
2./ Foco Serie Suiza negro mate 8W 50cm / **39€**
3./ Espejo Mod. Bisel blanco brillo 120x70cm / **98€**
4./ Monomando Serie Bisset lavabo negro mate / **55€**
5./ Toallero adhesivo (3m) 37cm negro mate / **25€**
6./ Conjunto de ducha monomando
Mod. Bruselas / bonnet negro mate / **210€**
7./ Plato de ducha resina sin marco blanco 120x70cm / **200€**

ALASKA.100

Color: Marquina / Tirador negro

Descripción	Euros
Mueble 100cm	290
Encimera Micro Mármol Brillo 101x46cm	165
Lavabo sobre encimera Oval negro serie Design	135
TOTAL	**590**

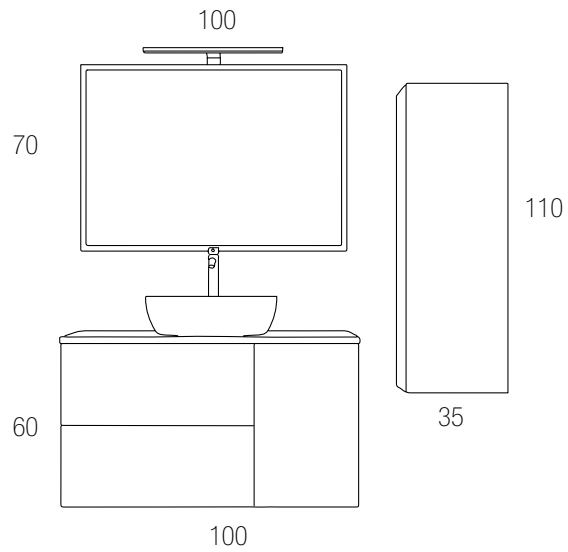

Opcionales:
1./ Semicolumna Reversible Mod.Universal Marquina ↔35x↕110x↗25cm / **200€**
2./ Espejo Mod. Bisel Marquina 100x70cm / **70€**
3./ Foco Serie Suiza negro mate 8W 50cm / **39€**
4./ Monomando Serie Minimal Alto plenum Lavabo negro mate / **110€**

3.
2.
1.
4.

ALASKA.80

Color: Blanco brillo / Tirador cromo

Descripción	Euros
Mueble 80cm	275
Lavabo porcelana 81x46cm	79
Juego de Patas Portería cromo brillo	120
TOTAL	**474**

ALASKA.60

Color: Marquina / Tirador oro

Descripción	Euros
Mueble 60cm	238
Tapa Blanco brillo 61x2x46cm	52
Lavabo sobre encimera Bol negro serie Design	135
Juego de Patas Portería Oro mate	120
TOTAL	**545**

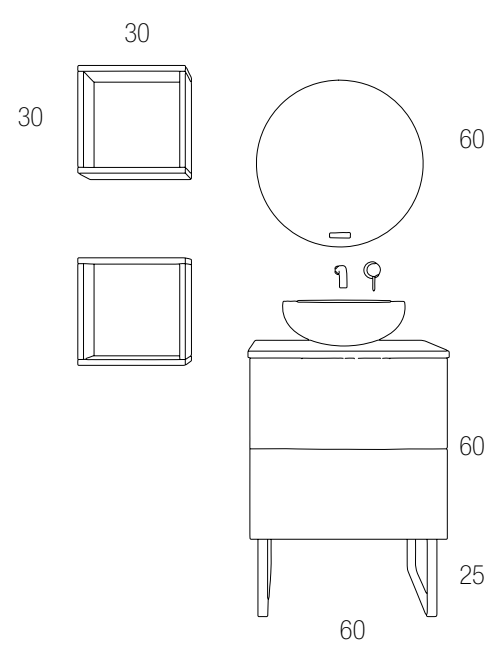

Opcionales:

1./ Columna Universal grafito mate ↔50x↕160x↗25cm / **330€**
2./ Espejo Mod. Liso 80x80cm / **43€**
3./ Foco Serie Eco cromo 5.4 W 30cm / **22€**
4./ Monomando Serie Bisset lavabo cromo / **49€**
5./ Toallero lateral 39cm cromo / **18€**
6./ Conjunto de ducha Mod. Italia cromo / **195€**

7./ Cubo Marquina ↔30x↕30x↗15cm / **69€**
8./ Espejo LED Mod. Emma Doble Touch oro 60 Øcm / **250€**
9./ Monomando Serie Minimal plenum lavabo pared oro / **180€**

Para ver el montaje y toda la información actualizada de este modelo
ESCANEA ESTE CÓDIGO QR

SERIE ALASKA
TODO LO QUE NECESITAS

MODELOS OPCIÓNALES DE SERIE / TE FACILITAMOS LA SUMA TOTAL DE CADA OPCIÓN

OPCIÓN A
Mueble + Lavabo porcelana

OPCIÓN B
Mueble + Lavabo resina mod.Madrid

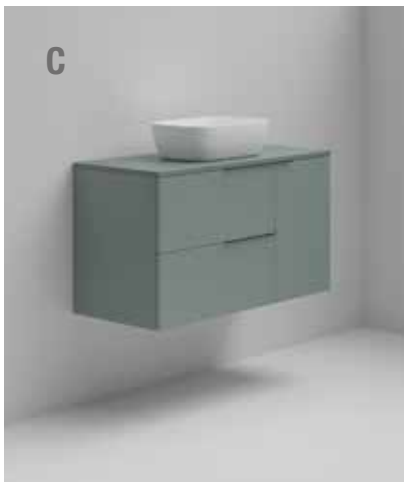

OPCIÓN C
Mueble + Tapa madera + Lavabo S.E serie Basic

OPCIÓN D
Mueble + Encimera Calacatta ó Micromármol + Lavabo S.E serie Basic

Descripción	**A** (en Euros)	**B** (en Euros)	**C** (en Euros)	**D** (en Euros)
Mueble 60 2 cajones	313	388	369	422
Mueble 80 2 cajones + puerta	354	450	414	489
Mueble 100 2 cajones + puerta	405	505	434	534

*Juego de patas portería opcional + 120€
* Las tapas y encimeras se suministran ciegas, en caso de hacerlas con agujero para grifos o lavabo tendrá un incremento de manipulación de 35€. Adjuntar en el pedido el dibujo técnico.

MODELOS COMBINABLES SERIE ALASKA / DISEÑA TU BAÑO A MEDIDA

Descripción	**Euros**
Mueble 60 2 cajones	238

***Juego de patas portería opcional + 120€**

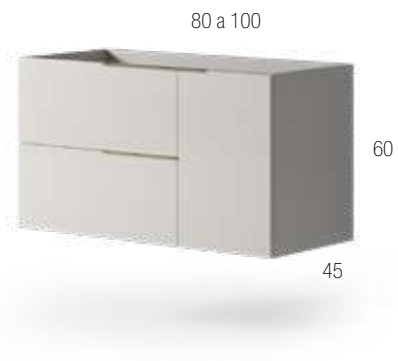

Descripción	**Euros**
Mueble 80 2 cajones + puerta	275
Mueble 100 2 cajones + puerta	290

***Juego de patas portería opcional + 120€**

Descripción	**Euros**
Mueble 120 (60+60) 4 caj.	476

***Juego de patas portería opcional + 120€**

PACK DE CAJÓN LISO: 35€
Sustituye tu cajón con salfvasifón por cajón liso y gana un extra de espacio cuando no necesites desagüe.

Cajón de costillas metálicas

PARA OTROS COMPLEMENTOS DE BAÑO CONSULTAR:

Auxiliares Pag. 252
Lavabos sobre encimera Pag. 278
Espejos Pag. 256
Apliques Pag. 270
Griferías Pag. 284
Válvulas y Toalleros Pag. 313 y 352
En Stock

LAVABOS DE PORCELANA

Medidas (en cm)	**1 seno** (en Euros)	**Desplazado** (izq. / dcha.) (en Euros)	**2 senos** (en Euros)
61x46	75	-	-
71x46	77	-	-
81x46	79	100	-
91x46	100	140	-
101x46	115	150	-
121x46	180	215	195
141x46	-	-	265

LAVABOS DE RESINA

MODELO MADRID (Medidas en cm)	**1 seno** (en Euros)	**2 senos** (en Euros)
60,5 x 6 x 45,5	150	
80,5 x 6 x 45,5	175	-
100,5 x 6 x 45,5	215	-
120,5 x 6 x 45,5	270	320
MODELO ZEPPELIN		
140,5 x 6 x 45,5	-	535

TAPAS Y ENCIMERAS

ACABADO LAMINADO O SUPERPAN LACADO

Medidas (ancho x alto x fondo en cm)	**Euros**
61x2x46	52
81x2x46	60
101x2x46	65
121x2x46	75
161x2x46	95

CALACATTA SEMIBRILLO

Medidas (ancho x alto x fondo en cm)	**Euros**
61x2x45,5	105
81x2x45,5	135
101x2x45,5	165
121x2x45,5	220
161x2x45,5	280

MICRO MÁRMOL BRILLO

Medidas (ancho x alto x fondo en cm)	**Euros**
61x2x45,5	105
81x2x45,5	135
101x2x45,5	165
121x2x45,5	220
161x2x45,5	280

* Nota: Las tapas y encimeras se suministran ciegas, en caso de hacerlas con agujero para grifos y lavabo tendrá un incremento de manipulación de 35€. Adjuntar en el pedido el dibujo técnico.

ACABADOS / NOVEDADES EN STOCK

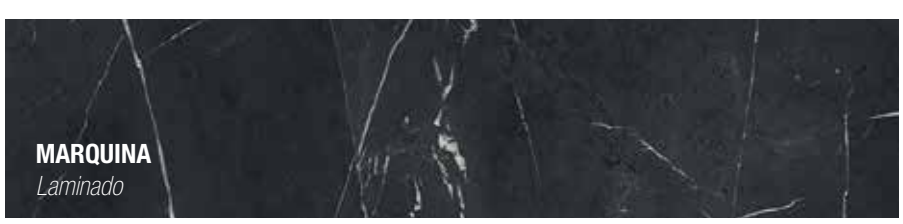

MARQUINA
Laminado

BLANCO BRILLO
Superpan lacado brillo

ACABADOS ESPECIALES / NO DISPONIBLES EN STOCK. SERVICIO 20 DIAS

AZUL MATE
Superpan lacado mate

MOKA MATE
Superpan lacado mate

VERDE MATE
Superpan lacado mate

GRIS MATE
Superpan lacado mate

GRAFITO MATE
Superpan lacado mate

NEGRO MATE
Superpan lacado mate

BLANCO MATE
Superpan lacado mate

SERIE
LEIRE

FONDO 40 / LA SIMPLICIDAD SE CONVIERTE EN ELEGANCIA

CALIDADES PUNTOBAÑO

Nuestra Serie Leire, de **FONDO REDUCIDO** está pensada para un baño de medidas especiales sin renunciar al diseño.
Se podrán formar múltiples combinaciones desde 50 cm para baños pequeños y coquetos,
hasta muebles de 140 (70+70) para ambientes grandes.
Tablero superpan,en lacado MDF en ambas caras, fabricado en 19 mm y con bisagras de retención en sus puertas.
Su tirador, fabricado con una serie de aleaciones de metales nobles de alta calidad y múltiples colores, le dan un toque majestuoso a esta colección.

Bisagras SOFT-LINE B WURTH

Tiradores de diseño de alta calidad

Fabricado en 19 mm

Lacados en acabado superpan

ACABADOS / NOVEDADES EN STOCK

ROBLE OSTIPPO
Laminado

BLANCO BRILLO
Superpan lacado brillo

ACABADOS ESPECIALES / NO DISPONIBLES EN STOCK. SERVICIO 20 DIAS

AZUL MATE
Superpan lacado mate

MOKA MATE
Superpan lacado mate

VERDE MATE
Superpan lacado mate

GRIS MATE
Superpan lacado mate

GRAFITO MATE
Superpan lacado mate

NEGRO MATE
Superpan lacado mate

BLANCO MATE
Superpan lacado mate

TIRADORES

LEIRE. *Negro mate / Radio 18 cm*
Aluminio anticorrosión.

LEIRE. *Cromo brillo / Radio 18 cm*
Aluminio anticorrosión.

LEIRE. *Oro mate / Radio 18 cm*
Aluminio anticorrosión.

DOS PUERTAS CON CIERRE SUAVE Y ESTANTE CENTRAL

BISAGRA SOFT-LINE

Para evitar molestos portazos y tener mayor durabilidad nuestras puertas equipan este tipo de bisagras silenciosa, ajustable y con el sistema de cierre sueve y progresivo.

SOPORTES

Los muebles siempre deberán ir anclados con sus soportes a la pared para su máxima seguridad.
Soportes de anclaje a la pared/ todos nuestros muebles incluyen estos soportes.
Soportes con regulación horizontal y vertical.
Deberá ser utilizado en función de la mayor o menor resistencia de la pared y según el criterio del responsable de la instalación.

1.

LEIRE.140 (70+70)

Color: Roble Ostippo / Tirador negro

Descripción	Euros
Mueble 70cm x 2 unid.	410
Tapa Roble Ostippo 141x2x41cm	85
Lavabo sobre encimera Oval calacatta serie Design x 2uds.	270
TOTAL	**765**

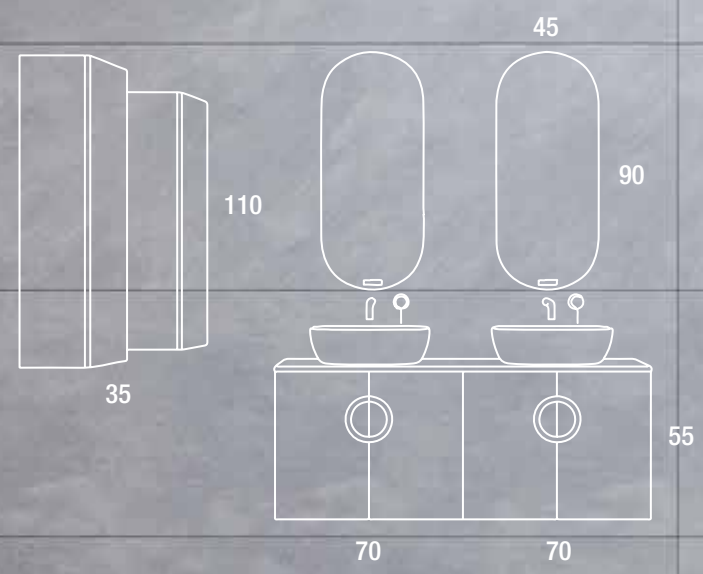

Opcionales:
1./ Semicolumna Reversible Mod.Universal roble ostippo ↔35x↕110x↗25cm / **200€**
2./ Espejo LED Mod. Thor Doble Touch 45x90cm / **230€**
3./ Monomando Serie Minimal plenum lavabo pared negro mate / **175€**

LEIRE.100 (50+50)

Color: Blanco Brillo / Tirador oro

Descripción	Euros
Mueble 50cm x 2 unid.	360
Tapa Blanco Brillo 101x2x41cm	65
Lavabo sobre encimera Bol calacatta serie Design x 2uds.	270
TOTAL	**695**

Opcionales:
1./ Espejo LED Mod. Sena Doble Touch 100x80cm / **265€**
2./ Monomando Serie Minimal plenum Alto Lavabo oro cepillado. / **110€**

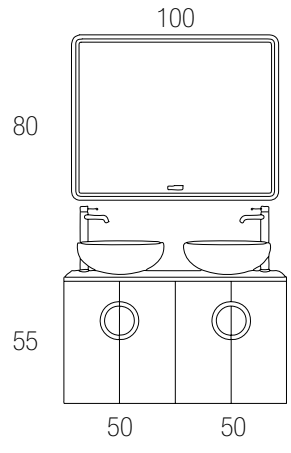

LEIRE.60

Color: Roble Ostippo / Tirador negro

Descripción	Euros
Mueble 60 cm	195
Tapa Roble Ostippo 61x2x41cm	52
Lavabo sobre encimera Oval negro mate serie Design	135
TOTAL	**382**

Opcionales:
3./ Espejo Mod. Amazonas 45x90cm / **45€**
4./ Foco Serie Eco negro mate 5.4 W 30cm / **25€**
5./ Monomando Serie Minimal plenum lavabo pared negro mate / **175€**

LEIRE.70

Color: Blanco Brillo / Tirador oro

Descripción	Euros
Mueble 70cm	205
Tapa Blanco Brillo 71x2x41cm	55
Lavabo sobre encimera Oval para grifo calacatta serie Design	135
TOTAL	**395**

Opcionales:

1./ Espejo Mod. Redondo borde oro cepillado Doble Touch 60 Ø cm / **250€**
2./ Monomando Serie Minimal plenum Lavabo oro cepillado / **90€**
3./ Conjunto empotrado minimal ducha plenum oro / **320€**
4./ Columna Universal blanco brillo ↔50x↕160x↗25cm / **330€**

LEIRE.50

Color: Blanco Brillo / Tirador cromo

Descripción	Euros
Mueble 50cm	180
Lavabo porcelana 51x41cm	69
TOTAL	**249**

Opcionales:
5./ Cubo blanco brillo ↔30x↕30x↗15cm / **69€**
6./ Espejo LED Mod. Thor Doble Touch 45x90cm / **230€**
7./ Monomando Serie Drake Lavabo cromo / **38€**
8./ Toallero lateral 30cm cromo / **18€**

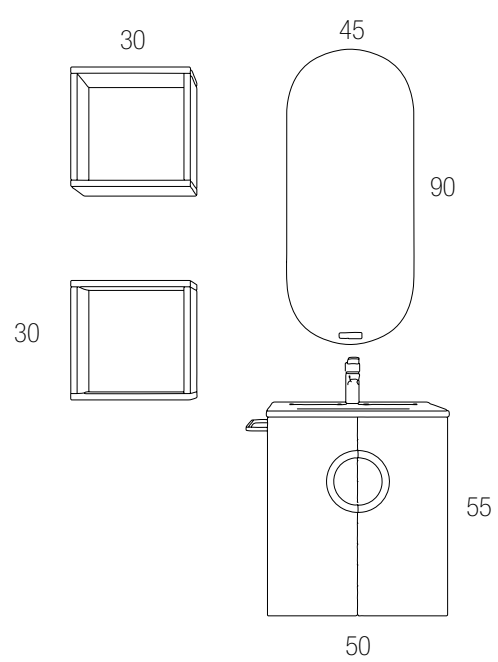

Para ver el montaje y toda la información actualizada de este modelo
ESCANEA ESTE CÓDIGO QR

SERIE LEIRE
TODO LO QUE NECESITAS

MODELOS OPCIÓNALES DE SERIE / TE FACILITAMOS LA SUMA TOTAL DE CADA OPCIÓN

OPCIÓN A
Mueble + Lavabo porcelana

OPCIÓN C
Mueble + Tapa madera + Lavabo S.E serie Basic

Descripción	A (en Euros)	C (en Euros)
Mueble 50 2 puertas	249	309
Mueble 60 2 puertas	264	326
Mueble 70 2 puertas	300	339
Mueble 80 2 puertas (pedido 20 dias)	320	360
Mueble 100 2 puertas (pedido 20 dias)	356	380
Mueble 100 (50+50) 4 puertas	-	583
Mueble 120 (60+60) 4 puertas	-	623
Mueble 140 (60+60) 4 puertas	-	653

LAVABOS DE PORCELANA PARA FONDO REDUCIDO

Medidas (en cm)	1 seno (en Euros)
51x40	69
61x40	69
71x40	95
80x40	99
100x40	120

MODELOS COMBINABLES SERIE LEIRE / DISEÑA TU BAÑO A MEDIDA

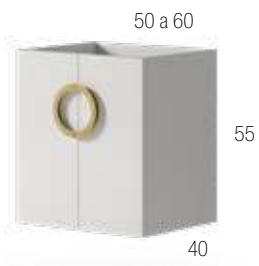

Descripción	Euros
Mueble 50 2 puertas	180
Mueble 60 2 puertas	195

Descripción	Euros
Mueble 70 2 puertas	205
Mueble 80 2 puertas (pedido 20 dias)	221
Mueble 100 2 puertas (pedido 20 dias)	236

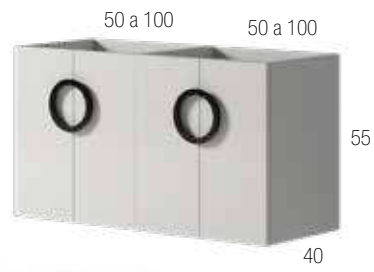

Descripción	Euros
Mueble 100 (50+50) 4 puertas	360
Mueble 120 (60+60) 4 puertas	390
Mueble 140 (70+70) 4 puertas	410

*Para otras combinaciones sumar los módulos a elegir

PARA OTROS COMPLEMENTOS DE BAÑO CONSULTAR:

Auxiliares Pag. 252
Lavabos sobre encimera Pag. 278
Espejos Pag. 256
Apliques Pag. 270
Griferías Pag. 284
Válvulas y Toalleros Pag. 313 y 352
En Stock

LAVABOS SOBRE ENCIMERA PARA SERIE LEIRE

SERIE BASIC

BOL
Blanco brillo
40Ø x↕15cm
79€

OVAL
Blanco brillo
↔46x↕13,5x↗32cm
79€

RECTANGULAR
Blanco brillo
↔49x↕14x↗38cm
79€

CUADRADO
Blanco brillo
↔36x↕12x↗36cm
79€

BOL PARA GRIFO
Blanco brillo
46Ø x↕18cm
79€

OVAL PARA GRIFO
Blanco brillo
↔50x↕12x↗38,5cm
79€

MINI
Blanco brillo
↔30x↕11x↗30cm
79€

BOL MNI
Blanco mate
30Ø x↕11cm
79€

SERIE DESIGN

BOL
Calacatta
40Ø x↕15cm
135€

BOL
Negro mate
40Ø x↕15cm
135€

OVAL
Calacatta
↔46x↕13,5x↗32cm
135€

OVAL
Negro Mate
↔46x↕13,5x↗32cm
135€

OVAL PARA GRIFO
Calacatta
↔50x↕12x↗38,5cm
135€

OVAL PARA GRIFO
Negro Mate
↔50x↕12x↗38,5cm
135€

SERIE MINERAL

BOL MICROCEMENTO
Mate
41,5Ø x↕12,5cm
175€

SERIE S.SURFACE

BOL SOLID SURFACE
Blanco mate
41,5Ø x↕12,5cm
175€

TAPAS Y ENCIMERAS PARA FONDO REDUCIDO

ACABADO LAMINADO O SUPERPAN LACADO

Medidas (ancho x alto x fondo en cm)	**Euros**
51x2x41	52
61x2x41	52
71x2x41	55
81x2x41 (pedido 20 días)	55
101x2x41	65
121x2x41	75
141x2x41	85
161x2x41 (pedido 20 días)	85

CALACATTA SEMIBRILLO ENTREGA 20 DÍAS

Medidas (ancho x alto x fondo en cm)	**Euros**
51x2x40,5	105
61x2x40,5	105
71x2x40,5	120
81x2x40,5	135
101x2x40,5	165
121x2x40,5	220
141x2x40,5	250
161x2x40,5	280

MICRO MÁRMOL BRILLO ENTREGA 20 DÍAS

Medidas (ancho x alto x fondo en cm)	**Euros**
51x2x40,5	105
61x2x40,5	105
71x2x40,5	120
81x2x40,5	135
101x2x40,5	165
121x2x40,5	220
141x2x40,5	250
161x2x40,5	280

* Nota: Las encimeras calacatta y micromármol de fondo 40 entrega 20 días.
* Nota: Las tapas y encimeras se suministran ciegas, en caso de hacerlas con agujero para grifos y lavabo tendrá un incremento de manipulación de 35€. Adjuntar en el pedido el dibujo técnico.
PARA OTRAS MEDIDAS CONSULTAR.

ACABADOS / NOVEDADES EN STOCK

ROBLE OSTIPPO
Laminado

BLANCO BRILLO
Superpan lacado brillo

ACABADOS ESPECIALES / NO DISPONIBLES EN STOCK. SERVICIO 20 DIAS

AZUL MATE
Superpan lacado mate

MOKA MATE
Superpan lacado mate

VERDE MATE
Superpan lacado mate

GRIS MATE
Superpan lacado mate

GRAFITO MATE
Superpan lacado mate

NEGRO MATE
Superpan lacado mate

BLANCO MATE
Superpan lacado mate

SERIE
ARIZONA
CONTINUIDAD EN SUS LINEAS

CALIDADES PUNTOBAÑO

El diseño de muebles sin tiradores transmite claridad y ligereza. Apertura ligera y fiable desde cualquier punto del cajón

Cierre cómodo y amortiguado con una gran capacidad de carga en sus cajones.

Esta serie contiene una infinidad de combinaciones entre sus cascos de 12 mm acabados en negro mate y blanco brillo que le da una imagen sencilla y elegante con sus frontales de 19mm combinables con fácil sistema de regulación.

Guía Hettich de extracción total

Cajones con costillas metálicas

Tiradores push

Fabricado en 12/19 mm

Lacados en acabado superpan

ACABADOS CASCO EN 12 MM / NOVEDADES EN STOCK

NEGRO MATE
Superpan lacado

BLANCO BRILLO
Superpan lacado brillo

ACABADOS FRENTE EN 19 MM / NOVEDADES EN STOCK

TABACO
Laminado

POLAR
Laminado

BLANCO BRILLO
Superpan lacado brillo

TIRADOR PUSH

VACIO SANITARIO

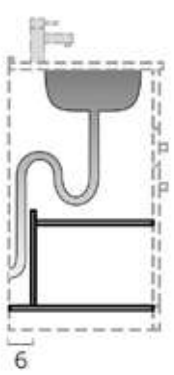

Todos nuestros muebles poseen un vacío sanitario estándar.

SALVASIFÓN CON ORGANIZADOR / TODOS NUESTROS MUEBLES INCLUYEN SALVASIFÓN

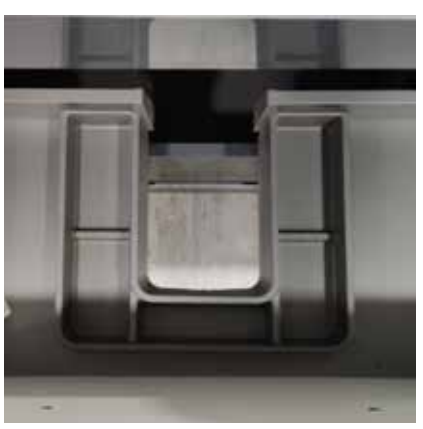

CAJÓN HETTICH DE EXTRACCIÓN TOTAL

Los frentes de muebles sin tirador son los más deseados y con este tipo de guía se puede implementar a la perfección con la función de apertura electromecánica PUSH TO OPEN SILENT combinada con el cierre amortiguado pudiendo regularlo en todas las maneras posibles.

SOPORTES

Los muebles siempre deberán ir anclados con sus soportes a la pared para su máxima seguridad.
Soportes de anclaje a la pared/ todos nuestros muebles incluyen estos soportes.
Soportes con regulación horizontal y vertical. Deberá ser utilizado en función de la mayor o menor resistencia de la pared y según el criterio del responsable de la instalación.

ARIZONA.160 (80+80)

Color: Negro mate / Tabaco

Descripción	Euros
Mueble 80cm x 2 unid.	650
Tapa Negro mate 161x2x46cm	95
Lavabo sobre encimera Bol microcemento x 2 serie Design	350
TOTAL	**1095**

Opcionales:

1./ Semicolumna Reversible Mod.Universal tabaco ↔35x↕110x↗25cm / **200€**

2./ Espejo LED Mod. Loira Doble Touch 70x80cm / **170€**

3./ Monomando Serie Sofia / Lauder Alto cromo / **110€**

4./ Conjunto de ducha Mod. Nápoles cromo / **185€**

5./ Plato de ducha resina sin marco blanco 120x70cm / **200€**

ARIZONA.120 (60+60)

Color: Blanco brillo / Polar

Descripción	Euros
Mueble 60cm x 2 unid.	610
Lavabo resina Mod. Madrid 2 senos 121,5 x 6 x 45,5cm	320
TOTAL	**930**

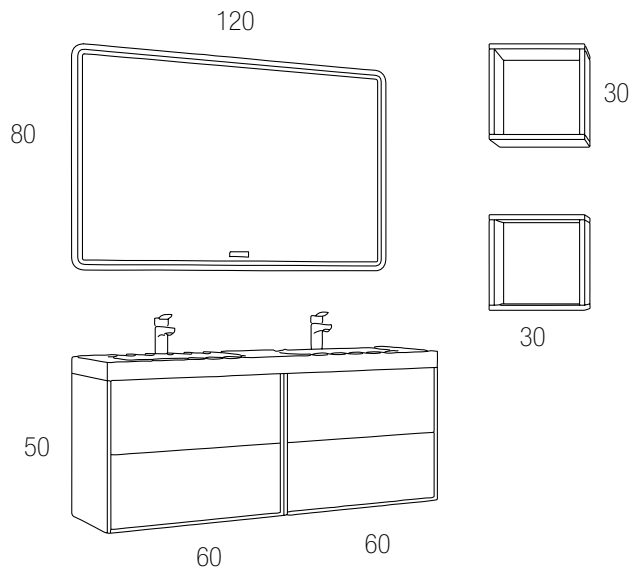

ARIZONA.60

Color: Blanco brillo

Descripción	Euros
Mueble 60 cm	305
Lavabo resina Mod. Madrid 60,5x6x45,5cm	150
TOTAL	**455**

Opcionales:
1./ Cubo polar ↔30x↕30x↗15cm / **69€**
2./ Espejo LED Mod. Sena Doble Touch 120x80cm / **300€**
3./ Monomando Serie Drake Lavabo cromo / **38€**

Opcionales:
1./ Columna Universal blanco brillo ↔50x↕160x↗25cm / **330€**
2./ Espejo Mod. Bisel tabaco 100x70cm / **70€**
3./ Foco Serie Suiza cromo 8W 50cm / **35€**
4./ Monomando Serie Drake Lavabo cromo / **38€**
5./ Conjunto de ducha Mod. Berlín cromo / **185€**
6./ Plato de ducha resina sin marco blanco 120x70cm / **200€**

ARIZONA.100

Color: Blanco Brillo / Tabaco

Descripción	Euros
Mueble 100cm	343
Lavabo porcelana desplazado izq. 101x46cm	150
Modificación de salvasifón	35
TOTAL	**528**

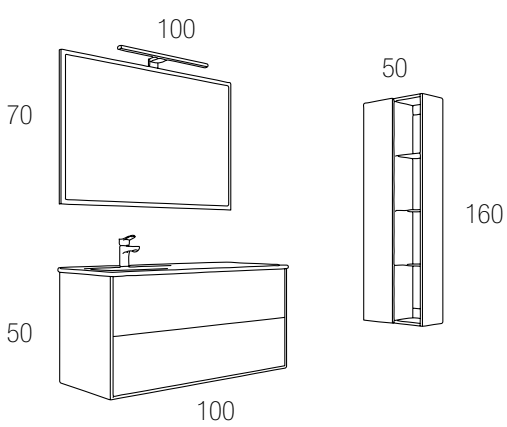

ARIZONA.80

Color: Negro mate / Polar

Descripción	Euros
Mueble 80cm	325
Tapa Marquina 81x2x45,5cm	60
Lavabo sobre encimera Cuadrado para grifo calacatta serie Design	135
TOTAL	**520**

Opcionales:

7./ Espejo Mod. Bisel polar 80x70cm / **65€**
8./ Foco Serie Suiza negro mate 8W 50cm / **39€**
9./ Monomando Serie Bisset lavabo negro mate / **55€**
10./ Toallero lateral 39cm negro / **20€**
11./ Conjunto empotrado minimal ducha negro mate / **286€**
12./ Plato de ducha resina sin marco blanco 120x70cm / **200€**

Para ver el montaje y toda la información actualizada de este modelo
ESCANEA ESTE CÓDIGO QR

SERIE ARIZONA
TODO LO QUE NECESITAS

MODELOS OPCIÓNALES DE SERIE / TE FACILITAMOS LA SUMA TOTAL DE CADA OPCIÓN

OPCIÓN A
Mueble + Lavabo porcelana

OPCIÓN B
Mueble + Lavabo resina mod.Madrid

OPCIÓN C
Mueble + Tapa madera + Lavabo S.E serie Basic

OPCIÓN D
Mueble + Encimera Calacatta ó Micromármol + Lavabo S.E serie Basic

Descripción	**A** (en Euros)	**A + lav. desp** (en Euros)	**B** (en Euros)	**C** (en Euros)	**D** (en Euros)
Mueble 60 2 cajones	380	-	455	436	489
Mueble 80 2 cajones	404	460	500	464	539
Mueble 100 2 cajones	458	528	560	487	587

* Las tapas y encimeras se suministran ciegas, en caso de hacerlas con agujero para grifos o lavabo tendrá un incremento de manipulación de 35€. Adjuntar en el pedido el dibujo técnico.
* Opción **A+ lav. desp** lleva el precio por cambio de salvasifón incluido.

MODELOS COMBINABLES SERIE ARIZONA / DISEÑA TU BAÑO A MEDIDA

Descripción	**Euros**
Mueble 60 2 cajones	305

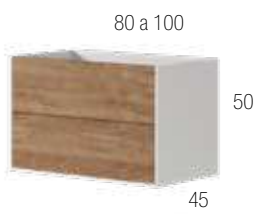

Descripción	**Euros**
Mueble 80 2 cajones	325
Mueble 100 2 cajones	343

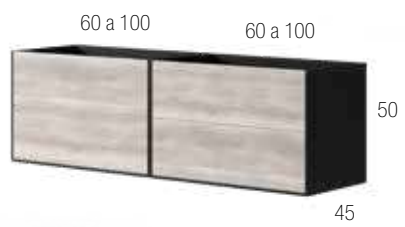

Descripción	**Euros**
Mueble 120 (60+60) 4 caj.	610
Mueble 160 (80+80) 4 caj.	650

PACK DE CAJÓN LISO
MODIFICACIÓN SALVASIFÓN: 35€

Sustituye tu cajón con salfvasifón por cajón liso y gana un extra de espacio cuando no necesites desagüe. Modifica tu salvasifón a tus necesidades.

Cajón de costillas metálicas

PARA OTROS COMPLEMENTOS DE BAÑO CONSULTAR:

Auxiliares Pag. 252
Lavabos sobre encimera Pag. 278
Espejos Pag. 256
Apliques Pag. 270
Griferías Pag. 284
Válvulas y Toalleros Pag. 313 y 352
En Stock

LAVABOS DE PORCELANA

Medidas (en cm)	**1 seno** (en Euros)	**Desplazado** (izq. / dcha.) (en Euros)	**2 senos** (en Euros)
61x46	75	-	-
71x46	77	-	-
81x46	79	100	-
91x46	100	140	-
101x46	115	150	-
121x46	180	215	195
141x46	-	-	265

LAVABOS DE RESINA

MODELO MADRID (Medidas en cm)	**1 seno** (en Euros)	**2 senos** (en Euros)
60,5 x 6 x 45,5	150	
80,5 x 6 x 45,5	175	-
100,5 x 6 x 45,5	215	-
120,5 x 6 x 45,5	270	320
MODELO ZEPPELIN		
140,5 x 6 x 45,5	-	535

TAPAS Y ENCIMERAS

ACABADO LAMINADO O SUPERPAN LACADO

Medidas (ancho x alto x fondo en cm)	**Euros**
61x2x46	52
71x2x46	55
81x2x46	60
101x2x46	65
121x2x46	75
141x2x46	85
161x2x46	95

CALACATTA SEMIBRILLO

Medidas (ancho x alto x fondo en cm)	**Euros**
61x2x45,5	105
71x2x45,5	120
81x2x45,5	135
101x2x45,5	165
121x2x45,5	220
141x2x45,5	250
161x2x45,5	280

MICRO MÁRMOL BRILLO

Medidas (ancho x alto x fondo en cm)	**Euros**
61x2x45,5	105
71x2x45,5	120
81x2x45,5	135
101x2x45,5	165
121x2x45,5	220
141x2x45,5	250
161x2x45,5	280

* Nota: Las tapas y encimeras se suministran ciegas, en caso de hacerlas con agujero para grifos y lavabo tendrá un incremento de manipulación de 35€. Adjuntar en el pedido el dibujo técnico.
PARA OTRAS MEDIDAS CONSULTAR.

ACABADOS / NOVEDADES EN STOCK

NEGRO MATE
Superpan lacado

BLANCO BRILLO
Superpan lacado brillo

ACABADOS FRENTE / NOVEDADES EN STOCK

TABACO
Laminado

POLAR
Laminado

BLANCO BRILLO
Superpan lacado brillo

SERIE
OREGÓN
DISTRIBUCIÓN Y CONFORT PARA TU BAÑO

CALIDADES PUNTOBAÑO

Esta nueva serie, está pensada para el alcance de todos los públicos, tanto por su calidad como por su precio. Mueble de sencillas líneas formado por su gran puerta incorporando un mecanismo de pistón de gas para su perfecta apertura y cierre ademas de un cajón con la terminación de guías convex para su apertura con total accesibilidad.

Esta colección está diseñada para espacios de líneas sencillas, básicas y frescas.

Guía Convex apertura total accesibilidad

Cajón con costillas metálicas

Tiradores de 30 cm de alta calidad

Fabricado en 19 mm

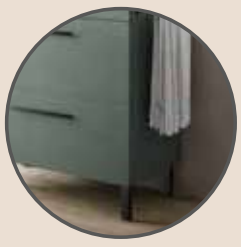
Patas de aluminio 15cm anodizadas regulables

Portón con pistón gas de 8kg

Lacados en acabado superpan

ACABADOS / NOVEDADES EN STOCK

TABACO
Laminado

BLANCO BRILLO
Superpan lacado brillo

ACABADOS ESPECIALES / NO DISPONIBLES EN STOCK. SERVICIO 20 DIAS

AZUL MATE
Superpan lacado mate

MOKA MATE
Superpan lacado mate

VERDE MATE
Superpan lacado mate

GRIS MATE
Superpan lacado mate

GRAFITO MATE
Superpan lacado mate

NEGRO MATE
Superpan lacado mate

BLANCO MATE
Superpan lacado mate

TIRADORES

OREGÓN. *Negro mate / Ancho 30 cm*
Aluminio anticorrosión.

OREGÓN. *Cromo brillo/ Ancho 30 cm*
Aluminio anticorrosión

PATAS INCLUIDAS

PATA 15CM. *Negro mate / 15 cm con altura regulable.*
Aluminio anodizado mate acabado anticorrosión..

PATA 15CM. *Cromo brillo / 15 cm con altura regulable.*
Aluminio anodizado mate acabado anticorrosión..

DETALLES DE CALIDAD / MOBILIARIO DE GRAN CAPACIDAD

CAJÓN APERTURA TOTAL ACCESIBILIDAD

Nuevo cajón Convex está basado en la experiencia acumulada por Emuca en el desarrollo de los cajones Concept y Vertex. Incorporando en el primer cajón un portaobjetos muy práctico.
Destaca por su cajón metálico de doble pared de estética Minimal plenum con regulación integrada.
Sistema amortiguación Soft-Close.

PORTÓN CON PISTÓN DE GAS

Pistón para puerta abatible de retención descendiente, apertura total hasta 90º y con una resistencia de hasta 8 kg.

OREGÓN.120 (60+60)

Color: Blanco brillo / Tirador negro

Descripción	Euros
Mueble 60cm x 2 unid.	410
Lavabo porcelana desplazado izq. 121x46cm	215
TOTAL	**625**

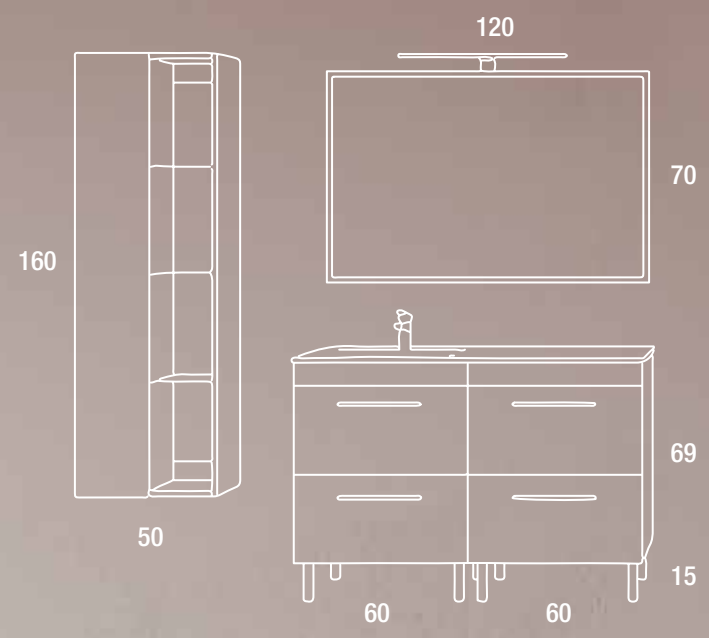

Opcionales:

1./ Columna Universal blanco brillo ↔50x↕160x↗25cm / **330€**
2./ Foco Serie Suiza cromo 8W 50cm / **35€**
3./ Espejo Mod. Bisel blanco brillo 120x70cm / **98€**
4./ Monomando Serie Bisett Lavabo negro mate / **55€**

OREGÓN.80

Color: Tabaco / Tirador cromo

Descripción	Euros
Mueble 80cm	215
Tapa Marquina 81x2x45,5cm	60
Lavabo sobre encimera Oval blanco serie Basic	79
TOTAL	**354**

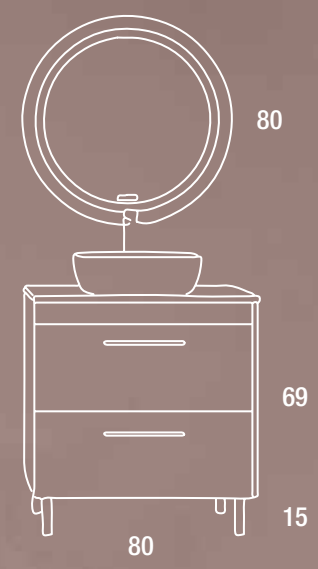

5.

6.

Opcionales:
5./ Espejo LED Mod. Iris Doble Touch 80 Ø cm / **275€**
6./ Monomando Serie Sofia / Lauder Alto cromo / **110€**

OREGÓN.80

Color: Verde mate / Tirador negro

Descripción	Euros
Mueble 80cm	215
Lavabo porcelana 81x46cm	79
TOTAL	**294**

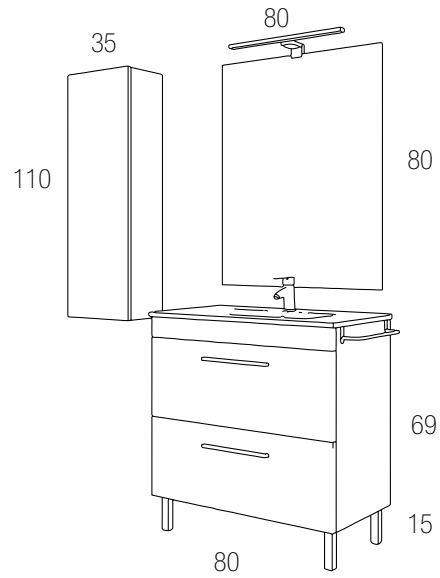

Opcionales:

1./ Semicolumna Reversible Mod.Universal verde mate ↔35x↕110x↗25cm / **200€**
2./ Foco Serie Suiza negro mate 8W 50cm / **39€**
3./ Espejo Mod. Liso 80 x 80cm / **43€**
4./ Monomando Serie Bisset lavabo negro mate / **55€**
5./ Toallero lateral 39cm negro mate / **20€**

1.
2.
3.
4.
5.

OREGÓN.60

Color: Tabaco / Tirador negro

Descripción	Euros
Mueble 60cm	205
Lavabo porcelana 61x46cm	75
TOTAL	**280**

1.

2.

3.

Opcionales:
1./ Espejo Mod. Bisel tabaco 60x70cm / **55€**
2./ Foco Serie Suiza negro mate 8W 50cm / **39€**
3./ Monomando Serie Minimal plenum Lavabo negro mate / **87€**

OREGÓN.60

Color: Blanco Brillo / Tirador cromo

Descripción	Euros
Mueble 60cm	205
Encimera Micro Mármol Brillo 61x2x45,5 cm	105
Lavabo sobre encimera Oval calacatta serie Design	135
TOTAL	**445**

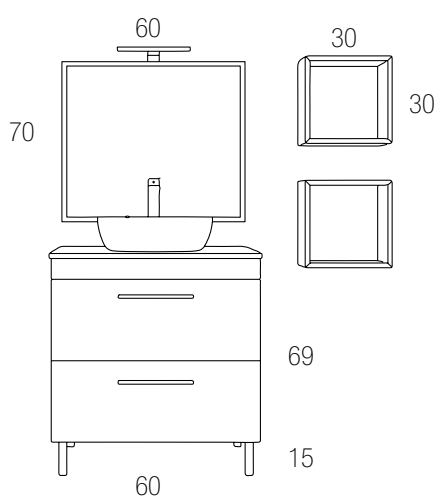

Opcionales:

1./ Cubo blanco brillo ↔30x↕30x↗15cm / **69€**
2./ Espejo Mod. Bisel blanco brillo 60x70cm / **55€**
3./ Foco Serie Eco cromo 5.4 W 30cm / **22€**
4./ Monomando Serie Sofia / Lauder Alto cromo / **110€**
5./ Conjunto de ducha Mod. Panamá cromo / **190€**

Para ver el montaje y toda la información actualizada de este modelo
ESCANEA ESTE CÓDIGO QR

SERIE OREGÓN
TODO LO QUE NECESITAS

MODELOS OPCIÓNALES DE SERIE / TE FACILITAMOS LA SUMA TOTAL DE CADA OPCIÓN

OPCIÓN A
Mueble + Lavabo porcelana

OPCIÓN B
Mueble + Lavabo resina mod.Madrid

OPCIÓN C
Mueble + Tapa madera + Lavabo S.E serie Basic

OPCIÓN D
Mueble + Encimera Calacatta ó Micromármol + Lavabo S.E serie Basic

Descripción	A (en Euros)	A + lav. desp (en Euros)	B (en Euros)	C (en Euros)	D (en Euros)
Mueble 60 p.abatible + cajón	280	-	355	336	389
Mueble 80 p.abatible + cajón	294	340	390	354	429

* Las tapas y encimeras se suministran ciegas, en caso de hacerlas con agujero para grifos o lavabo tendrá un incremento de manipulación de 35€. Adjuntar en el pedido el dibujo técnico.

MODELOS COMBINABLES SERIE OREGÓN / DISEÑA TU BAÑO A MEDIDA

Descripción	Euros
Mueble 60 p.abatible + cajón	205

Descripción	Euros
Mueble 80 p.abatible + cajón	215

Descripción	Euros
Mueble 120 (60+60) 2 p.abatible + 2 caj.	410
Mueble 160 (80+80) 2 p.abatible + 2 caj.	430

*Para otras combinaciones sumar los módulos a elegir

PARA OTROS COMPLEMENTOS DE BAÑO CONSULTAR:

Auxiliares Pag. 252
Lavabos sobre encimera Pag. 278
Espejos Pag. 256
Apliques Pag. 270
Griferías Pag. 284
Válvulas y Toalleros Pag. 313 y 352
En Stock

LAVABOS DE PORCELANA

Medidas (en cm)	**1 seno** (en Euros)	**Desplazado** (izq. / dcha.) (en Euros)	**2 senos** (en Euros)
61x46	75	-	-
71x46	77	-	-
81x46	79	100	-
91x46	100	140	-
101x46	115	150	-
121x46	180	215	195
141x46	-	-	265

LAVABOS DE RESINA

MODELO MADRID (Medidas en cm)	**1 seno** (en Euros)	**2 senos** (en Euros)
60,5 x 6 x 45,5	150	
80,5 x 6 x 45,5	175	-
100,5 x 6 x 45,5	215	-
120,5 x 6 x 45,5	270	320
MODELO ZEPPELIN		
140,5 x 6 x 45,5	-	535

TAPAS Y ENCIMERAS

ACABADO LAMINADO O SUPERPAN LACADO

Medidas (ancho x alto x fondo en cm)	**Euros**
61x2x46	52
81x2x46	60
101x2x46	65
121x2x46	75
141x2x46	85
161x2x46	95

CALACATTA SEMIBRILLO

Medidas (ancho x alto x fondo en cm)	**Euros**
61x2x45,5	105
81x2x45,5	135
101x2x45,5	165
121x2x45,5	220
141x2x45,5	250
161x2x45,5	280

MICRO MÁRMOL BRILLO

Medidas (ancho x alto x fondo en cm)	**Euros**
61x2x45,5	105
81x2x45,5	135
101x2x45,5	165
121x2x45,5	220
141x2x45,5	250
161x2x45,5	280

* Nota: Las tapas y encimeras se suministran ciegas, en caso de hacerlas con agujero para grifos y lavabo tendrá un incremento de manipulación de 35€. Adjuntar en el pedido el dibujo técnico.
OTRAS MEDIDAS CONSULTAR.

ACABADOS / NOVEDADES EN STOCK

TABACO
Laminado

BLANCO BRILLO
Superpan lacado brillo

ACABADOS ESPECIALES / NO DISPONIBLES EN STOCK. SERVICIO 20 DIAS

AZUL MATE
Superpan lacado mate

MOKA MATE
Superpan lacado mate

VERDE MATE
Superpan lacado mate

GRIS MATE
Superpan lacado mate

GRAFITO MATE
Superpan lacado mate

NEGRO MATE
Superpan lacado mate

BLANCO MATE
Superpan lacado mate

SERIE
IKUM
VERSATILIDAD Y ELEGANCIA

CALIDADES PUNTOBAÑO

La serie Ikum apuesta por una línea compacta que carga con robustez los baños mas confortables.

Un mueble muy completo y bien distribuido que presenta gran cabida de almacenaje en sus tres cajones y puerta con bisagra interior dotada del sistema de retención.

Podemos combinar los colores de sus patas y tiradores en cromo brillo y negro mate para formar diferentes combinaciones con sus acabados.

Guía Convex de apertura total accesibilidad

Bisagras SOFT-LINE B WURTH

Cajones con costillas metálicas

Tirador integrado

Fabricado en 19 mm

Patas de 15cm aluminio anodizado regulables

Lacados en acabado superpan

ACABADOS / NOVEDADES EN STOCK

TABACO
Laminado

POLAR
Laminado

BLANCO BRILLO
Superpan lacado brillo

ACABADOS ESPECIALES / NO DISPONIBLES EN STOCK. SERVICIO 20 DIAS

AZUL MATE
Superpan lacado mate

MOKA MATE
Superpan lacado mate

VERDE MATE
Superpan lacado mate

GRIS MATE
Superpan lacado mate

GRAFITO MATE
Superpan lacado mate

NEGRO MATE
Superpan lacado mate

BLANCO MATE
Superpan lacado mate

TIRADORES INTEGRADOS

IKUM. *Cromo brillo / Inglete*
Aluminio anticorrosión.

IKUM. *Negro mate / Inglete*
Aluminio anticorrosión.

OPCIÓN TIRADORES COLOR NEGRO /
NO DISPONIBLES EN STOCK.
SERVICIO 20 DIAS

PATAS INCLUIDAS

PATA 15CM. *Juego de patas cromo brillo / 15 cm con altura regulable. Aluminio anodizado mate acabado anticorrosión.*

PATA 15CM. *Juego de patas negro mate / 15 cm con altura regulable. Aluminio anodizado mate acabado anticorrosión.*

OPCIÓN PATAS COLOR NEGRO /
NO DISPONIBLES EN STOCK.
SERVICIO 20 DIAS

VACIO SANITARIO

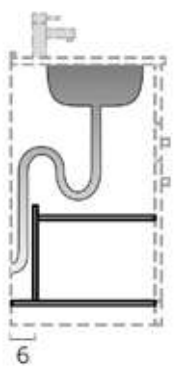

Todos nuestros muebles poseen un vacío sanitario estándar

SALVASIFÓN / TODOS NUESTROS MUEBLES INCLUYEN SALVASIFÓN

CAJÓN CONVEX ACCESIBILIDAD TOTAL

Nuevo cajón Convex está basado en la experiencia acumulada por Emuca en el desarrollo de los cajones Concept y Vertex. Incorporando en el primer cajón un portaobjetos muy práctico.
Destaca por su cajón metálico de doble pared de estética Minimal plenum con regulación integrada.
Sistema amortiguación Soft-Close.

BISAGRA SOFT-LINE

Para evitar molestos portazos y tener mayor durabilidad nuestras puertas equipan este tipo de bisagras silenciosa, ajustable y con el sistema de cierre sueve y progresivo.

3.
2.
4.
5.

IKUM.100

Color: Polar / Tirador negro

Descripción	Euros
Mueble 100cm	325
Tapa Polar 101x2x46cm	65
Lavabo sobre encimera Oval blanco serie Basic	79
TOTAL	**469**

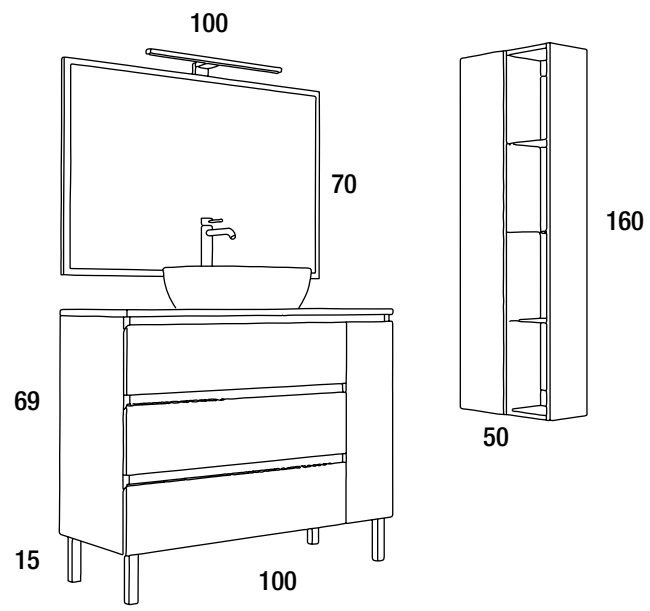

Opcionales:
1./ Columna Universal polar ↔50x↕160x↗25cm / **330€**
2./ Espejo Mod. Bisel polar 100x70cm / **70€**
3./ Foco Serie Suiza negro 8W 50cm / **39€**
4./ Monomando Serie
Minimal plenum Alto Lavabo negro mate / **110€**
5./ Toallero adhesivo (3m) 37cm negro mate / **25€**

PUNTOBAÑO
especialistas en baño

IKUM.100

Color: Blanco Brillo / Tirador cromo

Descripción	Euros
Mueble 100cm	325
Tapa Blanco brillo 101x2x46cm	65
Lavabo sobre encimera Oval blanco serie Basic	79
TOTAL	**469**

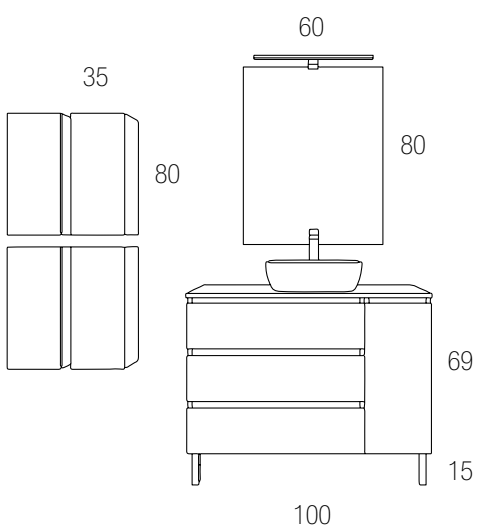

Opcionales:

1./ Módulo Colgar blanco brillo ↔35x↕80x↗25cm / **165€**
2./ Espejo Mod. Liso 60x80cm / **39€**
3./ Foco Serie Suiza cromo 8W 50cm / **35€**
4./ Monomando Serie Sofia / Lauder Alto cromo / **110€**

IKUM.100

Color: Tabaco / Tirador cromo

Descripción	Euros
Mueble 100cm	325
Lavabo porcelana 101x46cm	115
TOTAL	**440**

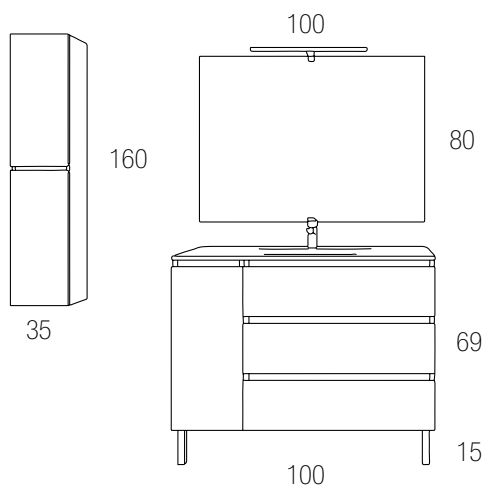

Opcionales:

5./ Columna inglete tabaco ↔35x↕160x↗25cm / **265€**
6./ Espejo Mod. Liso 100x80cm / **57€**
7./ Foco Serie Eco cromo 5.4 W 30cm / **22€**
8./ Monomando Serie Sofia Lavabo cromo / **65€**

IKUM.80

Color: Azul Mate / Tirador negro

Descripción	Euros
Mueble 80cm	310
Lavabo porcelana 81x46cm	79
TOTAL	**389**

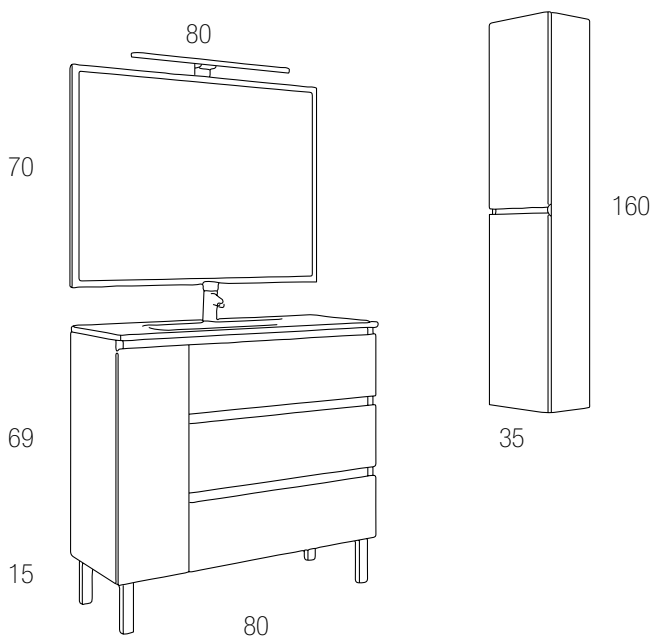

Opcionales:
1./ Columna Inglete azul mate ↔35x↕160x↗25cm / **265€**
2./ Espejo Mod. Bisel azul mate 80x70cm / **65€**
3./ Foco Serie Suiza negro mate 8W 50cm / **39€**
4./ Monomando Serie Bisset lavabo negro mate / **55€**
5./ Conjunto empotrado minimal ducha negro mate / **286€**
6./ Plato de ducha resina sin marco blanco 120x70cm / **200€**

3.
2.
4.
6.

Para ver el montaje y toda la información actualizada de este modelo
ESCANEA ESTE CÓDIGO QR

SERIE IKUM
TODO LO QUE NECESITAS

MODELOS OPCIÓNALES DE SERIE / TE FACILITAMOS LA SUMA TOTAL DE CADA OPCIÓN

OPCIÓN A
Mueble + Lavabo porcelana

OPCIÓN B
Mueble + Lavabo resina mod.Madrid

OPCIÓN C
Mueble + Tapa madera + Lavabo S.E serie Basic

OPCIÓN D
Mueble + Encimera Calacatta ó Micromármol + Lavabo S.E serie Basic

Descripción	**A** (en Euros)	**B** (en Euros)	**C** (en Euros)	**D** (en Euros)
Mueble 80 3 cajones y puerta	389	485	449	524
Mueble 100 3 cajones y puerta	440	540	469	569

* Las tapas y encimeras se suministran ciegas, en caso de hacerlas con agujero para grifos o lavabo tendrá un incremento de manipulación de 35€. Adjuntar en el pedido el dibujo técnico.

MODELOS COMBINABLES SERIE IKUM / DISEÑA TU BAÑO A MEDIDA

Descripción	**Euros**
Mueble 80 3 cajones y puerta	310

Descripción	**Euros**
Mueble 100 3 cajones y puerta	325

PARA OTROS COMPLEMENTOS DE BAÑO CONSULTAR:

Auxiliares Pag. 252
Lavabos sobre encimera Pag. 278
Espejos Pag. 256
Apliques Pag. 270
Griferías Pag. 284
Válvulas y Toalleros Pag. 313 y 352
En Stock

LAVABOS DE PORCELANA

Medidas (en cm)	**1 seno** (en Euros)	**Desplazado** (izq. / dcha.) (en Euros)	**2 senos** (en Euros)
61x46	75	-	-
71x46	77	-	-
81x46	79	100	-
91x46	100	140	-
101x46	115	150	-
121x46	180	215	195
141x46	-	-	265

LAVABOS DE RESINA

MODELO MADRID (Medidas en cm)	**1 seno** (en Euros)	**2 senos** (en Euros)
60,5 x 6 x 45,5	150	
80,5 x 6 x 45,5	175	-
100,5 x 6 x 45,5	215	-
120,5 x 6 x 45,5	270	320
MODELO ZEPPELIN		
140,5 x 6 x 45,5	-	535

TAPAS Y ENCIMERAS

ACABADO LAMINADO O SUPERPAN LACADO

Medidas (ancho x alto x fondo en cm)	**Euros**
81x2x46	60
101x2x46	65

CALACATTA SEMIBRILLO

Medidas (ancho x alto x fondo en cm)	**Euros**
81x2x45,5	135
101x2x45,5	165

MICRO MÁRMOL BRILLO

Medidas (ancho x alto x fondo en cm)	**Euros**
81x2x45,5	135
101x2x45,5	165

* Nota: Las tapas y encimeras se suministran ciegas, en caso de hacerlas con agujero para grifos y lavabo tendrá un incremento de manipulación de 35€. Adjuntar en el pedido el dibujo técnico.
PARA OTRAS MEDIDAS CONSULTARPA

ACABADOS / NOVEDADES EN STOCK

TABACO
Laminado

POLAR
Laminado

BLANCO BRILLO
Superpan lacado brillo

ACABADOS ESPECIALES / NO DISPONIBLES EN STOCK. SERVICIO 20 DIAS

AZUL MATE
Superpan lacado mate

MOKA MATE
Superpan lacado mate

VERDE MATE
Superpan lacado mate

GRIS MATE
Superpan lacado mate

GRAFITO MATE
Superpan lacado mate

NEGRO MATE
Superpan lacado mate

BLANCO MATE
Superpan lacado mate

SERIE
MODULAR ZENIA

DISEÑA TU BAÑO A LA MEDIDA QUE NECESITES

MUEBLES DE BAÑO AL DETALLE

La colección Zenia modular, es la colección más versátil de Punto Baño. Módulos con cajones y puertas para combinar con sus muebles y hacer que nuestro baño a medida, se adapte a nuestras necesidades y gustos. Combinamos colores con los demás accesorios de baño para darle un toque personal a tu creación. Incorporamos los distintos tipos de encimeras y lavabos, junto con la grifería y espejos, para darle un estilo personal a cada diseño.

Guía Convex de apertura total accesibilidad

Cajones con costillas metálicas

Tirador integrado

Fabricado en 19 mm

Lacados en acabado superpan

ACABADOS / NOVEDADES EN STOCK

TABACO
Laminado

JOPLIN
Laminado

BLANCO BRILLO
Superpan lacado brillo

ACABADOS ESPECIALES / NO DISPONIBLES EN STOCK. SERVICIO 20 DIAS

AZUL MATE
Superpan lacado mate

MOKA MATE
Superpan lacado mate

VERDE MATE
Superpan lacado mate

GRIS MATE
Superpan lacado mate

GRAFITO MATE
Superpan lacado mate

NEGRO MATE
Superpan lacado mate

BLANCO MATE
Superpan lacado mate

TIRADOR INTEGRADO CROMO BRILLO / EN STOCK

MODULAR ZENIA. *Cromo brillo / Inglete*
Aluminio anticorrosión.

TIRADOR INTEGRADO NEGRO MATE /

MODULAR ZENIA. *Negro mate / Inglete*
Aluminio anticorrosión.

OPCIÓN TIRADORES COLOR NEGRO /

NO DISPONIBLES EN STOCK.
SERVICIO 20 DIAS

VACIO SANITARIO

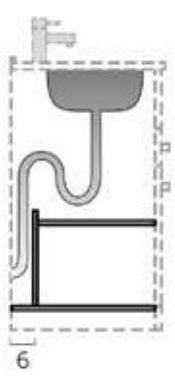

Todos nuestros muebles poseen un vacío sanitario estándar

SALVASIFÓN / TODOS NUESTROS MUEBLES INCLUYEN SALVASIFÓN

CAJÓN CONVEX ACCESIBILIDAD TOTAL

Nuevo cajón Convex está basado en la experiencia acumulada por Emuca en el desarrollo de los cajones Concept y Vertex. Incorporando en el primer cajón un portaobjetos muy práctico.
Destaca por su cajón metálico de doble pared de estética Minimal plenum con regulación integrada.
Sistema amortiguación Soft-Close.

SOPORTES

Los muebles siempre deberán ir anclados con sus soportes a la pared para su máxima seguridad.
Independientemente de que vayan colocadas las patas.
Soportes de anclaje a la pared/ todos nuestros muebles incluyen estos soportes.
Soportes con regulación horizontal y vertical. Deberá ser utilizado en función de la mayor o menor resistencia de la pared y según el criterio del responsable de la instalación.

TAMAÑO DE MUEBLE A MEDIDA

Rellena tus espacios con ideas innovadoras. Ahora todo es mas fácil y sencillo con la nueva colección ZENIA MODULAR. Módulos diferentes para que puedas crear muebles de baño a tu medida. Combina colores, y con los demas accesorios de baño dale un toque personal a tu creación. Un sin fin de posibilidades a tu alcance.

MODULAR ZENIA.120 (60+60)

Color: Joplin / Tirador negro

Descripción	Euros
Mueble 60cm x 2 unid.	480
Tapa Joplin 121x2x46cm	75
Lavabo sobre encimera Cuadrado blanco x 2 serie Basic	158
TOTAL	**713**

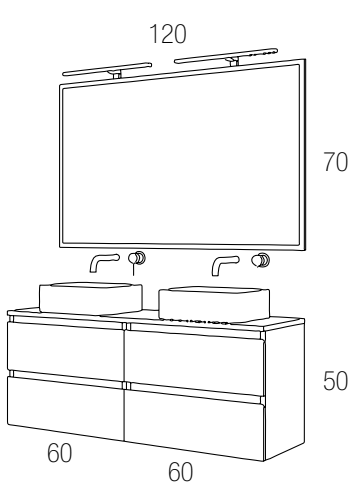

Opcionales:

1./ Espejo Mod. Bisel joplin 120x70cm / **98€**
2./ Foco Serie Eco negro mate 5.4 W 30cm / **25€**
3./ Monom. Lav. Serie Minimal plenum Pared negro mate / **175€**
4./ Conjunto de ducha termostático Mod. Walnut negro mate / **210€**
5./ Plato de ducha resina sin marco gris 120x70cm / **200€**

MODULAR ZENIA.120 (60+60)

Color: Blanco brillo / Tirador cromo

Descripción	Euros
Mueble 60cm x 2 unid.	480
Lavabo resina Mod. Madrid 2 senos 120,5x6x45,5cm	320
TOTAL	**800**

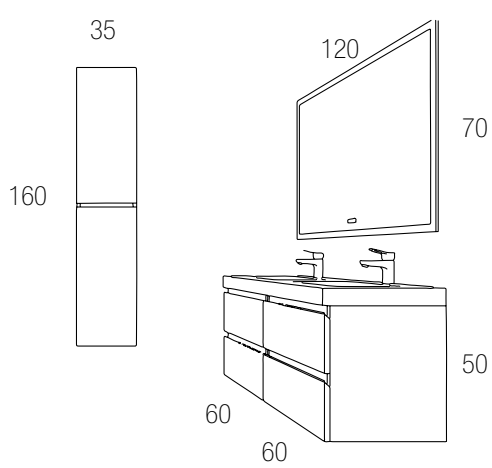

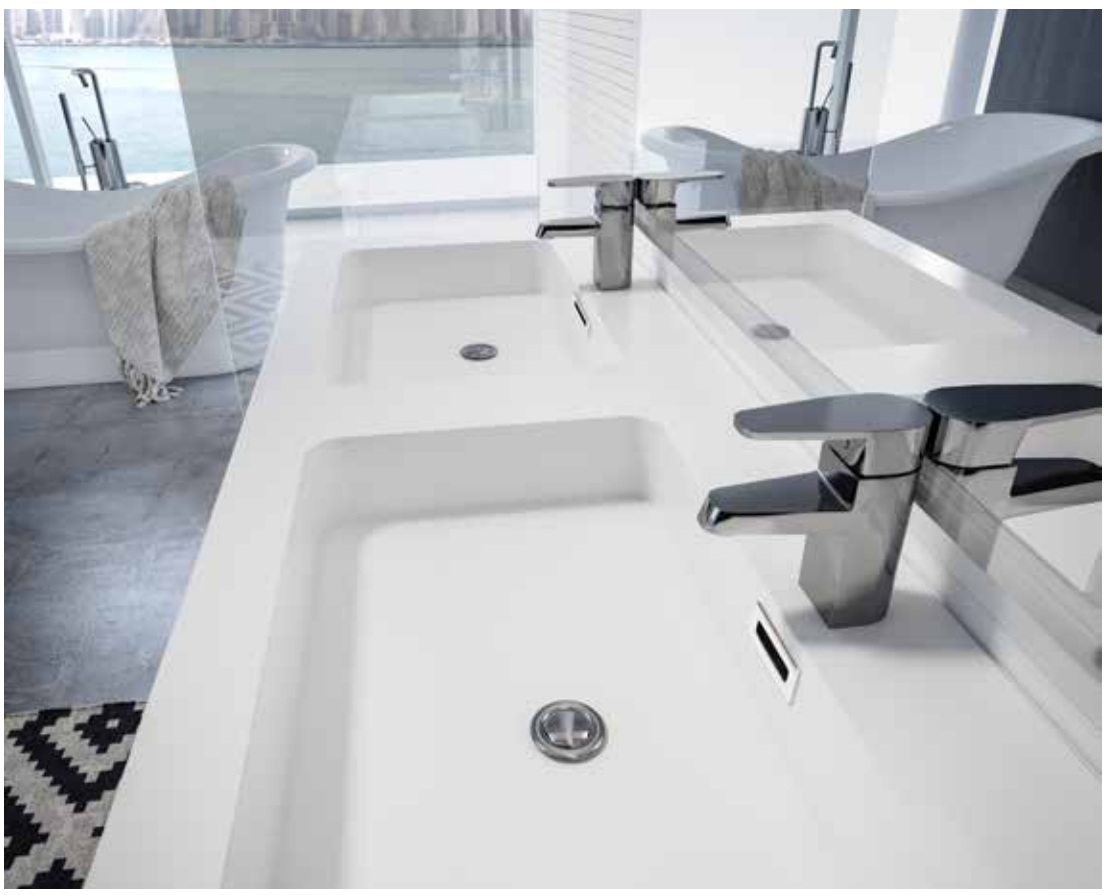

Opcionales:
6./ Columna Inglete blanco brillo ↔35x↕160x↗25cm / **265€**
7./ Espejo Mod. Bisel blanco 120x70cm / **98€**
8./ Monomando Serie Munich/ Oshawa Lavabo cromo / **55€**

MODULAR ZENIA.120 (30+60+30)

Color: Moka mate / Tirador negro

Descripción	Euros
Mueble 30cm puerta apertura izquierda	165
Mueble 60cm cajones	240
Mueble 30cm cajones	165
Tapa Moka mate 121x2x46cm	75
Lavabo sobre encimera Oval Calacatta serie Design	135
TOTAL	**780**

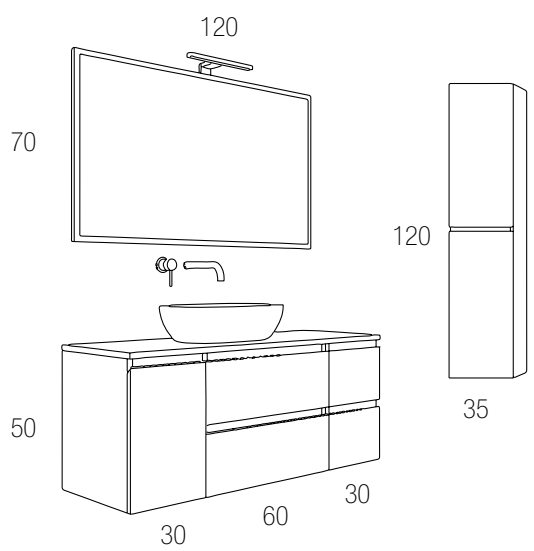

Opcionales:
1./ Columna Inglete moka mate ↔35x↕160x↗25cm / **265€**
2./ Espejo Mod. Bisel moka mate 120x70cm / **98€**
3./ Foco Serie Eco negro mate 5.4 W 30cm / **25€**
4./ Monom. Lav. Serie Minimal plenum Pared negro mate / **175€**

MODULAR ZENIA.120 (60+30+30)

Color: Verde mate / Tirador negro

Descripción	Euros
Mueble 60cm cajones	240
Mueble 30cm puerta apertura izquierda	165
Mueble 30cm puerta apertura derecha	165
Tapa Verde Mate 121x2x46cm	75
Lavabo sobre encimera Bol blanco serie Basic	79
TOTAL	**724**

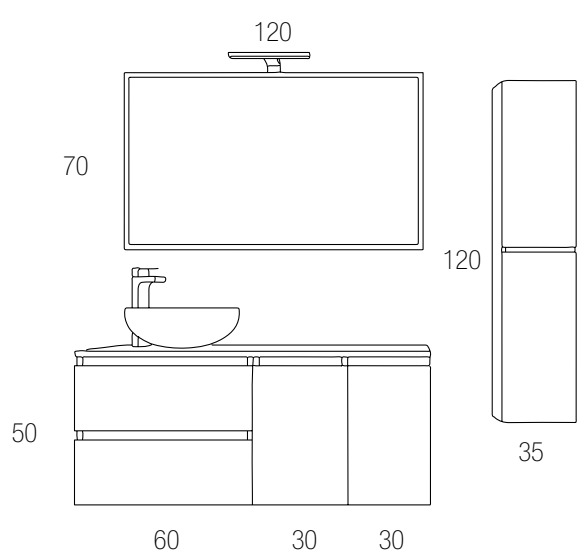

Opcionales:
5./ Columna Inglete verde mate ↔35x↕160x↗25cm / **265€**
6./ Espejo Mod. Bisel verde mate 120x70cm / **98€**
7./ Foco Serie Eco cromo 5.4 W 30cm / **22€**
8./ Monomando Serie Sofia / Lauder Alto cromo / **110€**

2.
3.

MODULAR ZENIA.120 (60+60)

Color: Verde mate / Tirador negro

Descripción	Euros
Mueble 60cm x 2 unid.	480
Tapa negro mate 121x2x46cm	75
Lavabo sobre encimera Bol negro serie Design	135
TOTAL	**690**

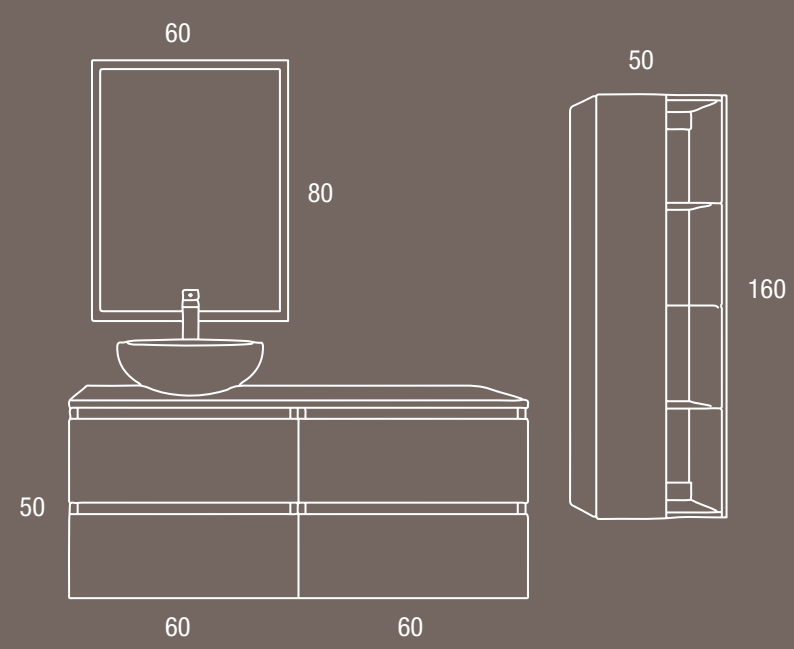

Opcionales:

1./ Columna Universal verde mate ↔50x↕160x↗25cm / **330€**
2./ Espejo Retroiluminado Mod. Amira Doble Touch 60x80cm / **205€**
3./ Monomando Serie Sofia / Lauder Alto negro mate / **125€**

PUNTO BAÑO

CALIDAD Y EXPERIENCIA.

Ya llevamos muchos años demostrando y creciendo como firma distribuidora de mobiliario y accesorios de BAÑO. Pero hoy en dia, además, estamos apostando porque se hable de nosotros, y se hable siempre bien. El concepto de branding, afianzar la marca, nos obliga a todos hoy como una declaración de principios, y la filosofía de PUNTO BAÑO del buen hacer, nos exige seguir obteniendo la mayor nota. Todo por y para nuestros clientes.

MODULAR ZENIA.120 (30+60+30)

Color: Tabaco/ Tirador cromo

Descripción	Euros
Mueble 30cm 2 cajones x 2 unid.	330
Mueble 60cm	240
Lavabo porcelana 121x46cm	180
TOTAL	**750**

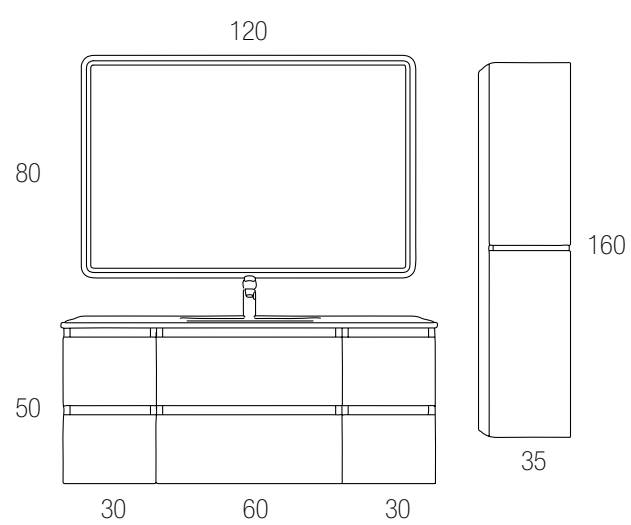

Opcionales:

1./ Columna Inglete tabaco ↔35x↕160x↗25cm / **265€**
2./ Espejo LED Mod. Sena Doble Touch 120x80cm / **300€**
3./ Monomando Serie Bisset lavabo cromo / **49€**

MODULAR ZENIA.120 (80+20+20)

Color: Blanco brillo - Tabaco / Tirador cromo

Descripción	Euros
Mueble 80cm blanco	248
Mueble 20cm tabaco puerta apertura izquierda	140
Mueble 20cm blanco puerta apertura derecha	140
Tapa Tabaco 121x2x46cm	75
Lavabo sobre encimera Bol calacatta serie Design	135
TOTAL	**738**

Opcionales:
4./ Espejo Mod. Bisel blanco 120x70cm / **98€**
5./ Foco Serie Suiza cromo 8W 50cm / **35€**
6./ Monomando Serie Sofia / Lauder Alto cromo / **110€**

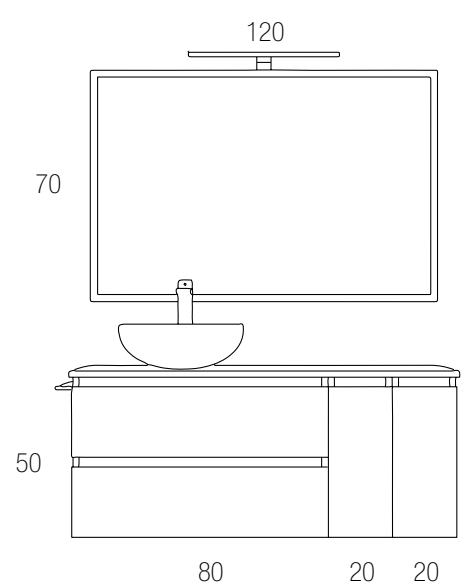

MODULAR ZENIA.100

Color: Joplin / Tirador cromo

Descripción	Euros
Mueble 100cm	265
Tapa Joplin 101x2x46cm	65
Lavabo sobre encimera Cuadrado blanco serie Basic	79
TOTAL	**409**

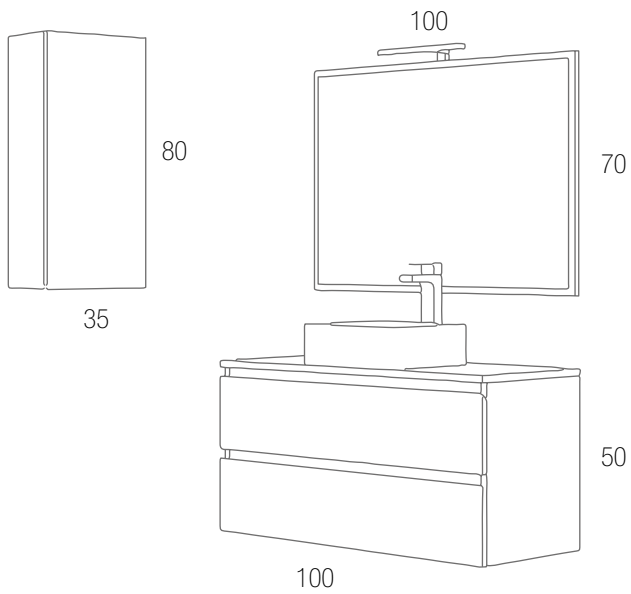

Opcionales:
1./ Módulo Colgar joplin ↔35x↕80x↗25cm / **165€**
2./ Espejo Mod. Bisel joplin 100x70cm / **70€**
3./ Foco LED Pandora 15 W 100cm / **100€**
4./ Monomando Serie Sofia / Lauder Alto cromo / **110€**
5./ Conjunto de ducha Mod. Italia cromo / **195€**
6./ Inodoro compacto Suisun / **245€**

5.

3.

2.

4.

MODULAR ZENIA.100

Color: Blanco brillo / Tirador cromo

Descripción	Euros
Mueble 100cm	265
Tapa Blanco brillo 101x2x46cm	65
Lavabo sobre encimera Oval blanco serie Basic	79
TOTAL	**409**

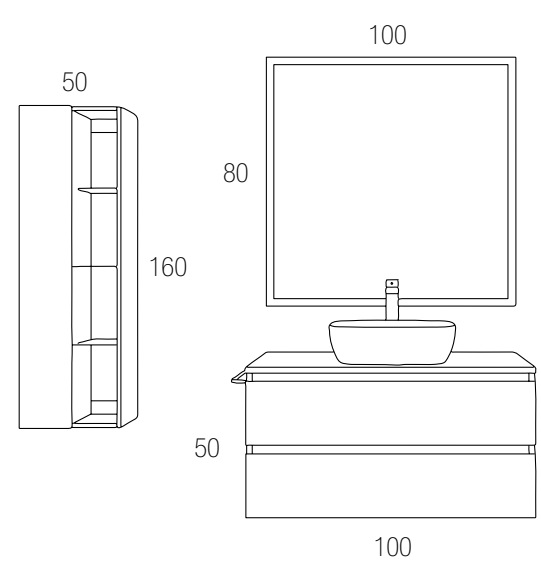

Opcionales:

1./ Columna Universal blanco brillo ↔50x↕160x↗25cm / **330€**
2./ Espejo Retroiluminado Mod. Amira Doble Touch 100x80cm / **250€**
3./ Monomando Serie Sofia / Lauder Alto cromo / **110€**

MODULAR ZENIA.100

Color: Tabaco / Tirador cromo

Descripción	Euros
Mueble 100cm	265
Lavabo resina Mod. Madrid 100,5x6x45,5cm	215
TOTAL	**480**

4./ Espejo LED Mod. Sena Doble Touch 100x80cm / **265€**
5./ Monomando Serie Roma/ Roublin cascada cromo / **85€**
6./ Conjunto de ducha monomando Mod. Bruselas cromo / **210€**
7./ Plato de ducha resina sin marco crema 100x70cm / **200€**

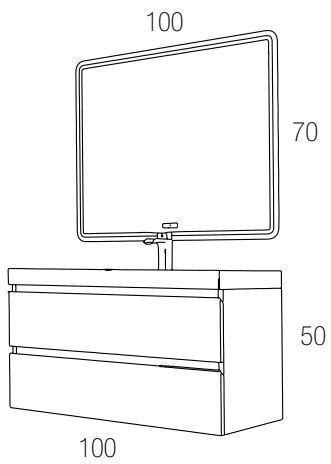

MODULAR ZENIA.100 (80+20)

Color: Joplin / Tirador cromo

Descripción	Euros
Mueble 80cm	248
Mueble 20cm puerta apertura a derechas	140
Lavabo porcelana desplazado izq. 101x46cm	150
TOTAL	**538**

1.

3.

2.

4.

5.

Opcionales:
1./ Módulo Colgar joplin ↔35x↕80x↗25cm / **165€**
2./ Espejo Mod. Bisel joplin100x70cm / **70€**
3./ Foco LED 12 W Pandora 60cm / **69€**
4./ Monomando Serie Carrick cromo Lavabo cromo / **79€**
5./ Toallero lateral 39cm cromo / **18€**

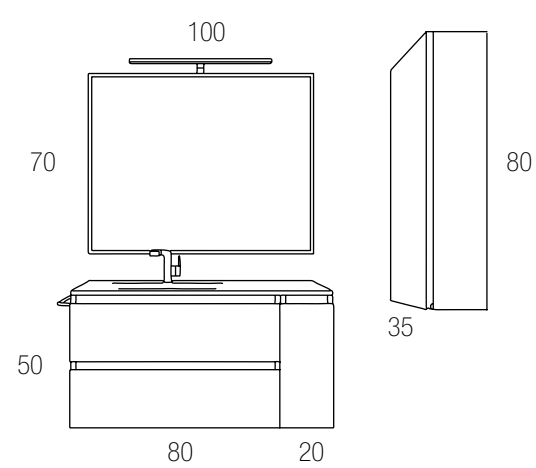

MODULAR ZENIA.100

(20+60+20)

Color: Blanco brillo - Joplin
Tirador cromo

Descripción	Euros
Mueble 20cm blanco puerta apertura izquierda	140
Mueble 60cm joplin	240
Mueble 20cm 2 cajones blanco	140
Lavabo porcelana 100x46cm	115
TOTAL	**635**

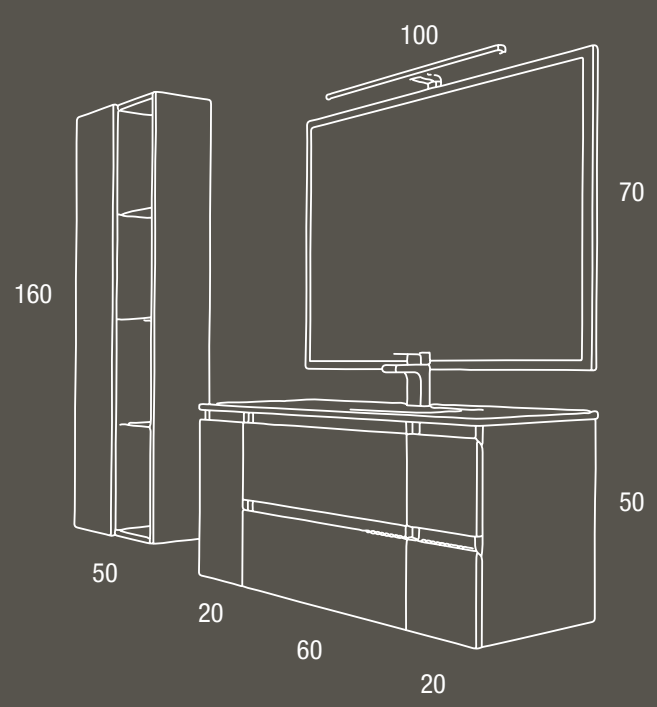

Opcionales:
1./ Columna Universal blanco ↔50x↕160x↗25cm / **330€**
2./ Espejo Mod. Bisel blanco 100x70cm / **70€**
3./ Focol LED 12 W Pandora 60cm / **69€**
4./ Monomando Serie Sofia/ Lauder Lavabo cromo / **65€**
5./ Inodoro compacto Suisun / **245€**

1.
2.
3.
4.

MODULAR ZENIA.90 (60+30)

Color: Gris mate / Tirador negro

Descripción	Euros
Mueble 60cm	240
Mueble 30cm puerta apertura derecha	165
Lavabo porcelana desplazado izq. 91x46cm	140
TOTAL	**545**

Opcionales:
1./ Espejo Mod. Bisel tabaco 90x70cm / **67€**
2./ Foco Serie Suiza negro mate 8W 50cm / **39€**
3./ Monomando Serie Bisset lavabo negro mate / **55€**

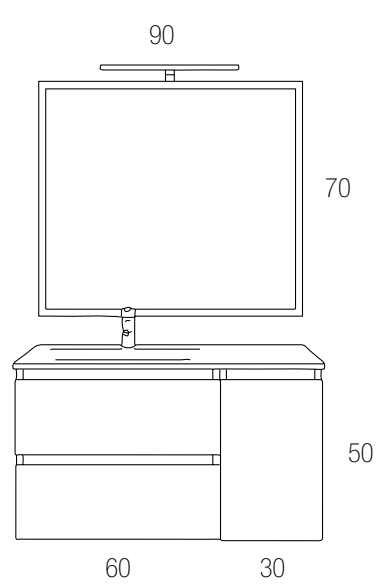

MODULAR ZENIA.90 (60+30)

Color: Joplin / Tirador cromo

Descripción	Euros
Mueble 30cm 2 cajones	165
Mueble 60cm	240
Lavabo porcelana desplazado drch. 91x46cm	140
TOTAL	**545**

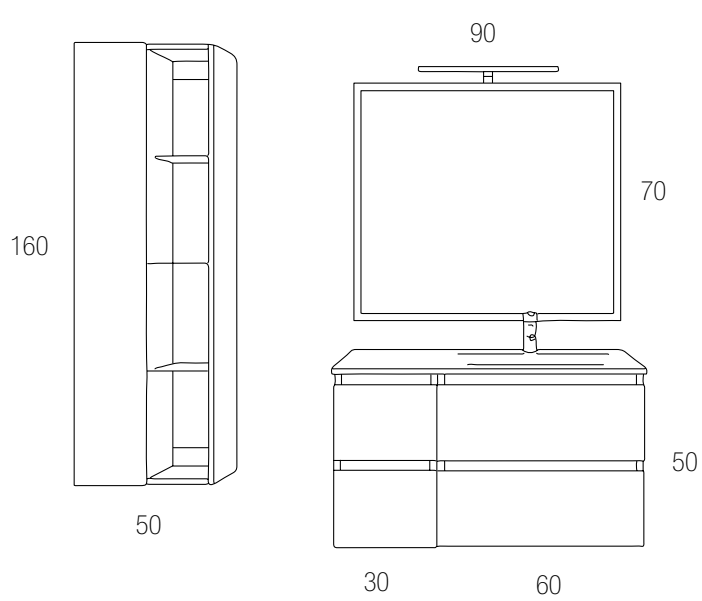

Opcionales:

1./ Columna Universal joplin ↔50x↕160x↗25cm / **330€**
2./ Espejo Mod. Bisel joplin 90x70cm / **67€**
3./ Foco Serie Eco cromo 5.4 W 30cm / **22€**
4./ Monomando Serie Munich/ Oshawa Lavabo cromo / **55€**

1.
2.
3.
4.

MODULAR ZENIA.80

Color: Tabaco / Tirador cromo

Descripción	Euros
Mueble 80cm	248
TapaTabaco 81x2x46cm	60
Lavabo sobre encimera Bol Calacatta serie Design	175
TOTAL	**483**

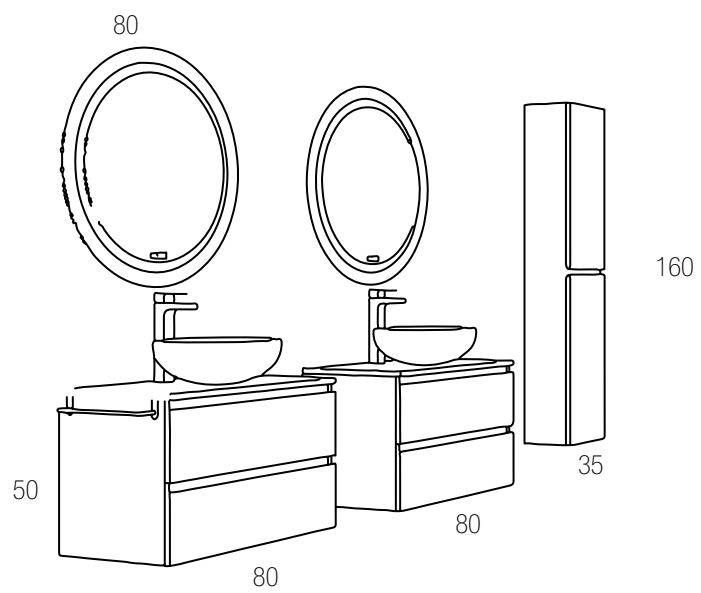

Opcionales:

1./ Columna Inglete tabaco ↔35x↕160x↗25cm / **265€**
2./ Espejo LED Mod. Iris Doble Touch 80 Ø cm / **275€**
3./ Monomando Serie Sofia / Lauder Alto cromo / **110€**
4./ Toallero lateral 39cm cromo / **18€**

PUNTOBAÑO
especialistas en baño

MODULAR ZENIA.80 (60+20)

Color: Joplin / Tirador cromo

Descripción	Euros
Mueble 60cm	240
Mueble 20cm puerta apertura derecha	140
Lavabo porcelana desplazado izq. 81x46cm	100
TOTAL	**480**

1./ Columna Inglete joplin ↔35x↕160x↗25cm / **265€**
2./ Espejo LED Mod. Loira Doble Touch 80x80cm / **175€**
3./ Monomando Serie Sofia/ Lauder Lavabo cromo / **65€**

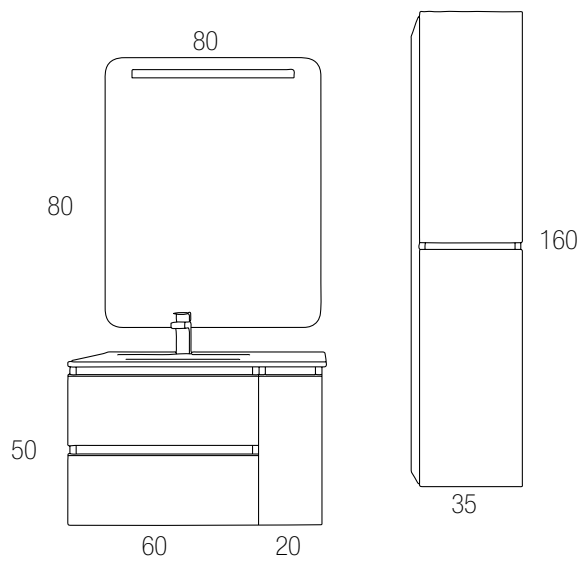

MODULAR ZENIA.80

Color: Blanco / Tirador cromo

Descripción	Euros
Mueble 80cm	248
Lavabo porcelana 81x46cm	79
TOTAL	**327**

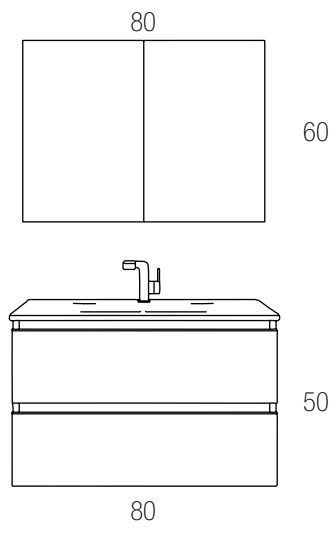

4./ Camerino dos puertas espejo ↔80x↕60x↗17cm / **155€**
5./ Monomando de lavabo Carrick cromo / **79€**

MODULAR ZENIA.80

Color: Blanco / Tirador cromo

Descripción	Euros
Mueble 80cm	248
Lavabo resina Mod. Madrid 80,5x6x45,5cm	175
TOTAL	**423**

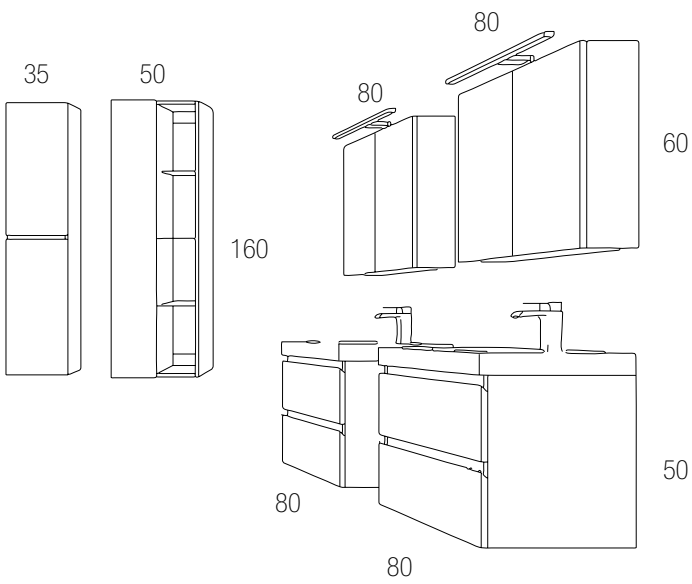

Opcionales:

1./ Columna Inglete blanco ↔35x↗160x↕25cm / **265€**
2./ Columna Universal blanco ↔50x↕160x↗25cm / **330€**
3./ Camerino dos puertas espejo ↔80x↕60x↗17cm / **155€**
4./ Foco Serie Suiza cromo 8W 50cm / **35€**
5./ Monomando Serie Roma/ Roublin cascada cromo / **85€**

4.
3.
2.
5.

MODULAR ZENIA.140 (70+70)

Color: Tabaco / Tirador cromo

Descripción	Euros
Mueble 70cm x 2 unid.	490
Lavabo porcelana dos senos 141x46cm	265
TOTAL	**755**

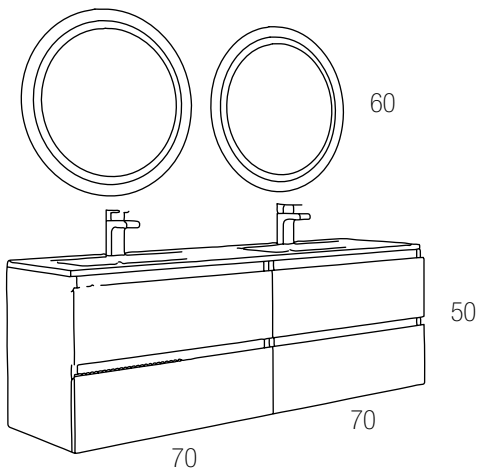

2.

4.

MODULAR ZENIA.70

Color: Joplin / Tirador cromo

Descripción	Euros
Mueble 70cm	245
Tapa Joplin 70x2x46cm	55
Lavabo sobre encimera Oval blanco serie Basic	79
TOTAL	**379**

1.

Opcionales:
1./ Columna Universal tabaco ↔50x↕160x↗25cm / **330€**
2./ Espejo LED Mod. Iris Doble Touch 60 Ø cm / **240€**
3./ Monomando Serie Sofia / Lauder cromo / **110€**

4./ Monomando Serie Sofia / Lauder Alto cromo / **110€**

Opcionales:
1./ Columna Universal Moka mate ↔50x↕160x↗25cm / **330€**
2./ Espejo LED Mod. Thor Doble Touch 45x90cm / **230€**
3./ Monomando Serie Sofia / Lauder Alto negro mate / **125€**
4./ Toallero lateral 39cm negro mate / **20€**

5./ Espejo LED Mod. Iris Doble Touch 60 Ø cm / **240€**
6./ Monomando Serie Sofia / Lauder Alto cromo / **110€**

1.

MODULAR ZENIA.60

Color: Moka mate / Tirador negro

Descripción	Euro
Mueble 60cm	240
Tapa Moka mate 61x2x46cm	52
Lavabo sobre encimera Oval negro serie Design	135
TOTAL	**427**

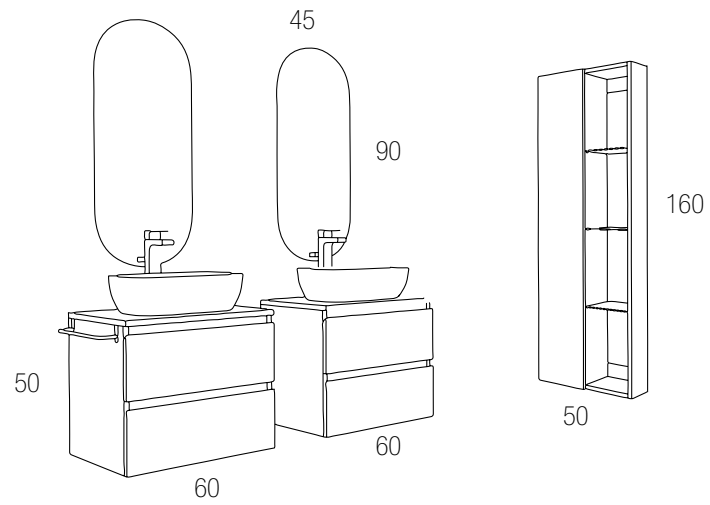

5.

6.

MODULAR ZENIA.60

Color: Tabaco / Tirador cromo

Descripción	Euros
Mueble 60cm	240
Tapa tabaco 61x2x46cm	52
Lavabo sobre encimera Oval calacatta serie Design	135
TOTAL	**427**

Para ver el montaje y toda la información actualizada de este modelo
ESCANEA ESTE CÓDIGO QR

SERIE MODULAR ZENIA
TODO LO QUE NECESITAS

MODELOS OPCIÓNALES DE SERIE / TE FACILITAMOS LA SUMA TOTAL DE CADA OPCIÓN

OPCIÓN A
Mueble + Lavabo porcelana

OPCIÓN B
Mueble + Lavabo resina mod.Madrid

OPCIÓN C
Mueble + Tapa madera + Lavabo S.E serie Basic

OPCIÓN D
Mueble + Encimera Calacatta ó Micromármol + Lavabo S.E serie Basic

Descripción	A (en Euros)	A + lav. desp (en Euros)	B (en Euros)	C (en Euros)	D (en Euros)
Mueble 60 2 cajones	315	-	390	371	424
Mueble 70 2 cajones	322	-	-	379	444
Mueble 80 2 cajones	327	383	423	387	462
Mueble 100 2 cajones	380	450	480	409	509

* Las tapas y encimeras se suministran ciegas, en caso de hacerlas con agujero para grifos o lavabo tendrá un incremento de manipulación de 35€. Adjuntar en el pedido el dibujo técnico.
* La opción **A+ lav. desp** lleva el precio por cambio de salvasifón incluido.

MODELOS COMBINABLES SERIE MODULAR ZENIA / DISEÑA TU BAÑO A MEDIDA

Descripción	Euros
Mueble 20 2 cajones	140
Mueble 20 1 puerta	140

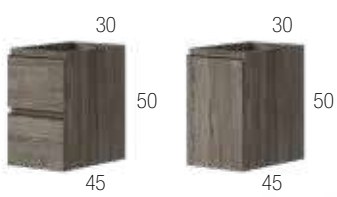

Descripción	Euros
Mueble 30 2 cajones	165
Mueble 30 1 puerta	165

Descripción	Euros
Mueble 60 2 cajones	240
Mueble 70 2 cajones	245
Mueble 80 2 cajones	248
Mueble 100 2 cajones	265

Descripción	Euros
Mueble 120 (60+60) 4 caj.	480
Mueble 140 (70+70) 4 caj.	490
Mueble 160 (80+80) 4 caj.	496

*Para otras combinaciones sumar los módulos a elegir

PACK DE CAJÓN LISO
MODIFICACIÓN SALVASIFÓN: 35€

Sustituye tu cajón con salfvasifón por cajón liso y gana un extra de espacio cuando no necesites desagüe. Modifica tu salvasifón a tus necesidades.

Cajón de costillas metálicas

PARA OTROS COMPLEMENTOS DE BAÑO CONSULTAR:

Auxiliares Pag. 252
Lavabos sobre encimera Pag. 278
Espejos Pag. 256
Apliques Pag. 270
Griferías Pag. 284
Válvulas y Toalleros Pag. 313 y 352
En Stock

LAVABOS DE PORCELANA

Medidas (en cm)	**1 seno** (en Euros)	**Desplazado** (izq. / dcha.) (en Euros)	**2 senos** (en Euros)
61x46	75	-	-
71x46	77	-	-
81x46	79	100	-
91x46	100	140	-
101x46	115	150	-
121x46	180	215	195
141x46	-	-	265

LAVABOS DE RESINA

MODELO MADRID (Medidas en cm)	**1 seno** (en Euros)	**2 senos** (en Euros)
60,5 x 6 x 45,5	150	
80,5 x 6 x 45,5	175	-
100,5 x 6 x 45,5	215	-
120,5 x 6 x 45,5	270	320
MODELO ZEPPELIN		
140,5 x 6 x 45,5	-	535

TAPAS Y ENCIMERAS

ACABADO LAMINADO O SUPERPAN LACADO

Medidas (ancho x alto x fondo en cm)	**Euros**
61x2x46	52
71x2x46	55
81x2x46	60
101x2x46	65
121x2x46	75
141x2x46	85
161x2x46	95

CALACATTA SEMIBRILLO

Medidas (ancho x alto x fondo en cm)	**Euros**
61x2x45,5	105
71x2x45,5	120
81x2x45,5	135
101x2x45,5	165
121x2x45,5	220
141x2x45,5	250
161x2x45,5	280

MICRO MÁRMOL BRILLO

Medidas (ancho x alto x fondo en cm)	**Euros**
61x2x45,5	105
71x2x45,5	120
81x2x45,5	135
101x2x45,5	165
121x2x45,5	220
141x2x45,5	250
161x2x45,5	280

* Nota: Las tapas y encimeras se suministran ciegas, en caso de hacerlas con agujero para grifos y lavabo tendrá un incremento de manipulación de 35€. Adjuntar en el pedido el dibujo técnico.
PARA OTRAS MEDIDAS CONSULTAR.

ACABADOS / NOVEDADES EN STOCK

TABACO
Laminado

JOPLIN
Laminado

BLANCO BRILLO
Superpan lacado brillo

ACABADOS ESPECIALES / NO DISPONIBLES EN STOCK. SERVICIO 20 DIAS

AZUL MATE
Superpan lacado mate

MOKA MATE
Superpan lacado mate

VERDE MATE
Superpan lacado mate

GRIS MATE
Superpan lacado mate

GRAFITO MATE
Superpan lacado mate

NEGRO MATE
Superpan lacado mate

BLANCO MATE
Superpan lacado mate

SERIE
ALBANY
BELLEZA Y ELEGANCIA EN TU BAÑO

CALIDADES PUNTOBAÑO

Serie pensada para darles a nuestros baños un aire único y muy personal.

De nada sirve que nuestro baño sea precioso, si no lo acompañamos de un mueble que nos llene de positividad, y entusiasmo a la hora de guardar y ordenar todo lo que necesitamos en nuestro baño.

Mueble con tres cajones que lleva integrado un majestuoso tirador para combinar en cromo brillo o negro mate.

Guía Convex de apertura total accesibilidad

Cajones con costillas metálicas

Tirador integrado

Fabricado en 19 mm

Patas de 15cm aluminio anodizado regulables

Lacados en acabado superpan

ACABADOS / NOVEDADES EN STOCK

TABACO
Laminado

JOPLIN
Laminado

BLANCO BRILLO
Superpan lacado brillo

ACABADOS ESPECIALES / NO DISPONIBLES EN STOCK. SERVICIO 20 DIAS

AZUL MATE
Superpan lacado mate

MOKA MATE
Superpan lacado mate

VERDE MATE
Superpan lacado mate

GRIS MATE
Superpan lacado mate

GRAFITO MATE
Superpan lacado mate

NEGRO MATE
Superpan lacado mate

BLANCO MATE
Superpan lacado mate

TIRADORES INTEGRADOS

ALBANY. *Cromo brillo / Inglete*
Aluminio anticorrosión.

ALBANY. *Negro mate / Inglete*
Aluminio anticorrosión.

OPCIÓN TIRADORES COLOR NEGRO /
NO DISPONIBLES EN STOCK.
SERVICIO 20 DIAS

PATAS INCLUIDAS

PATA 15CM. *Juego de patas cromo brillo / 15 cm con altura regulable. Aluminio anodizado mate acabado anticorrosión.*

PATA 15CM. *Juego de patas negro mate / 15 cm con altura regulable. Aluminio anodizado mate acabado anticorrosión.*

OPCIÓN PATAS COLOR NEGRO /
NO DISPONIBLES EN STOCK.
SERVICIO 20 DIAS

VACIO SANITARIO

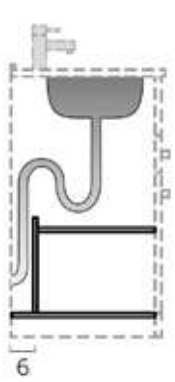

Todos nuestros muebles poseen un vacío sanitario estándar

SALVASIFÓN / TODOS NUESTROS MUEBLES INCLUYEN SALVASIFÓN

CAJÓN CONVEX ACCESIBILIDAD TOTAL

Nuevo cajón Convex está basado en la experiencia acumulada por Emuca en el desarrollo de los cajones Concept y Vertex. Incorporando en el primer cajón un portaobjetos muy práctico.

Destaca por su cajón metálico de doble pared de estética Minimal plenum con regulación integrada. Sistema amortiguación Soft-Close.

ALBANY.140 (70+70)

Color: Tabaco / Tirador negro

Descripción	Euros
Mueble 70cm x 2 unid.	540
Tapa Negro mate 141x2x46cm	85
Lavabo sobre encimera Bol blanco x 2 serie Basic	158
TOTAL	**783**

Opcionales:
1./ Espejo Mod. Amazonas 45x90cm / **45€**
2./ Foco Serie Eco negro mate 5.4 W 30cm / **25€**
3./ Monomando Serie Sofia / Lauder Alto negro mate / **125€**

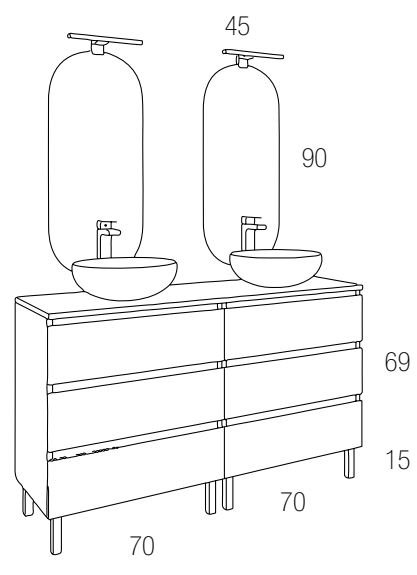

ALBANY.140 (70+70)

Color: Blanco brillo / Tirador cromo

Descripción	Euros
Mueble 70cm x 2 unid.	540
Lavabo porcelana dos senos 141x46cm	265
TOTAL	**805**

Opcionales:
4./ Espejo Mod. Liso 140x80cm / **75€**
5./ Foco Serie Eco cromo 5.4 W 30cm / **22€**
6./ Monomando Serie Sofia / Lauder Lavabo cromo / **65€**

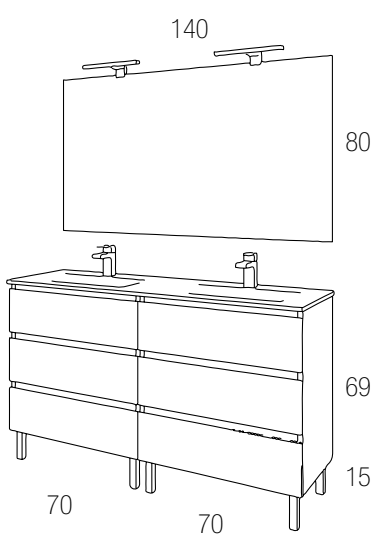

ALBANY.120 (60+60)

Color: Blanco brillo / Tirador cromo

Descripción	Euros
Mueble 60cm x 2 unid.	520
Encimera Calacatta 121x2x45,5cm	220
Lavabo sobre encimera Cuadrado blanco brillo serie Basic x 2 unid.	158
TOTAL	**898**

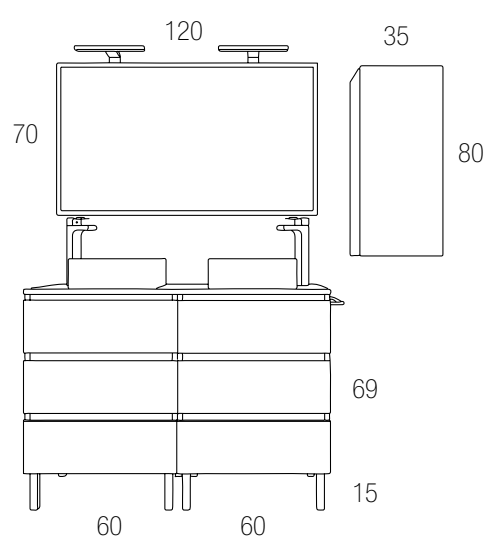

Opcionales:

1./ Módulo Colgar blanco brillo ↔35x↕80x↗25cm / **165€**
2./ Espejo Mod. Bisel blanco brillo 120x70cm / **98€**
3./ Foco Serie Eco cromo 5.4 W 30cm / **22€**
4./ Monomando Serie Sofia / Lauder Alto cromo / **110€**
5./ Toallero lateral 39cm cromo / **18€**

ALBANY.100

Color: Joplin / Tirador cromo

Descripción	Euros
Mueble 100cm	293
Encimera Calacatta 101x2x45,5cm	165
Lavabo sobre encimera Oval calacatta serie Design	135
TOTAL	**593**

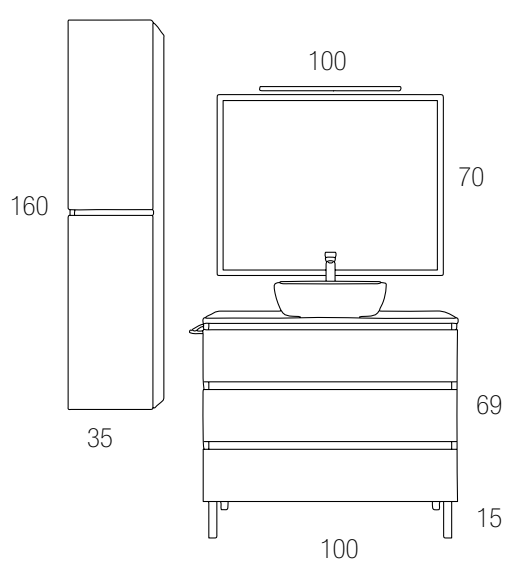

Opcionales:

6./ Columna Inglete joplin ↔35x↕160x↗25cm / **265€**
7./ Espejo Mod. Bisel joplin 100x70cm / **70€**
8./ Foco Serie Suiza cromo 8W 50cm / **35€**
9./ Monomando Serie Sofia / Lauder Alto cromo / **110€**
10./ Toallero lateral 39cm cromo / **18€**
11./ Inodoro compacto Kotor / **235€**
12./ Bidet compacto Kotor / **165€**

1.
2.

3.

4.

ALBANY.80

Color: Verde mate / Tirador negro

Descripción	Euros
Mueble 80cm	276
Tapa Verde mate 81x2x46cm	60
Lavabo sobre encimera Bol negro mate serie Design	135
TOTAL	**471**

ALBANY.80

Color: Moka mate / Tirador negro

Descripción	Euros
Mueble 80cm	276
Tapa Moka mate 81x2x46cm	60
Lavabo sobre encimera Bol negro mate serie Design	135
TOTAL	**471**

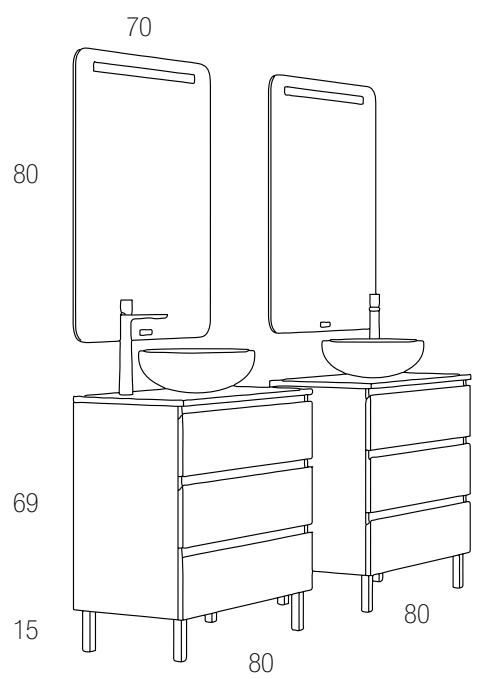

Opcionales:

1./ Espejo LED Mod. Loira Doble Touch 70x80cm / **170€**
2./ Monomando Serie Airik Alto Lavabo negro mate / **132€**
3./ Conjunto de ducha termostático Mod. Walnut negro mate / **210€**
4./ Plato de ducha resina sin marco gris 120x70cm / **200€**

ALBANY.70

Color: Joplin / Tirador cromo

Descripción	Euros
Mueble 70cm	270
Lavabo porcelana 71x46cm	77
TOTAL	**347**

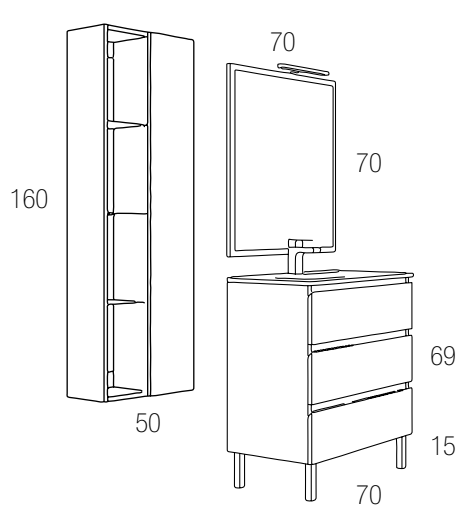

Opcionales:

1./ Columna Universal joplin ↔50x↕160x↗25cm / **330€**
2./ Espejo Mod. Bisel joplin 70x70cm / **60€**
3./ Foco Serie Eco cromo 5.4 W 30cm / **22€**
4./ Monomando Serie Sofia/ Lauder Lavabo cromo / **65€**

WWW.PUNTOBANO.COM

ALBANY.60

Color: Tabaco / Tirador cromo

Descripción	Euros
Mueble 60cm	260
Lavabo resina Mod. Madrid 60,5x6x45,5cm	150
TOTAL	**410**

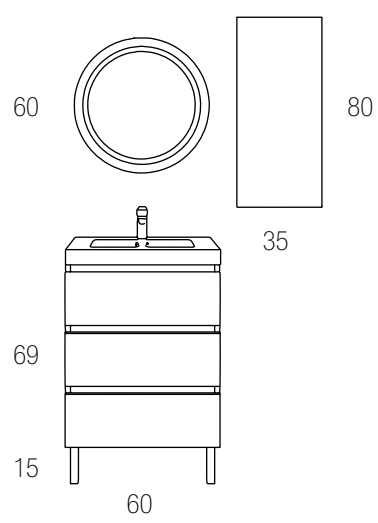

Opcionales:
5./ Módulo Colgar Tabaco ↔35x↕80x↗25cm / **165€**
6./ Espejo LED Mod. Iris Doble Touch 60 Ø cm / **240€**
7./ Monomando Serie Drake Lavabo cromo / **38€**

Para ver el montaje y toda la información actualizada de este modelo
ESCANEA ESTE CÓDIGO QR

SERIE ALBANY
TODO LO QUE NECESITAS

MODELOS OPCIÓNALES DE SERIE / TE FACILITAMOS LA SUMA TOTAL DE CADA OPCIÓN

OPCIÓN A
Mueble + Lavabo porcelana

OPCIÓN B
Mueble + Lavabo resina mod.Madrid

OPCIÓN C
Mueble + Tapa madera + Lavabo S.E serie Basic

OPCIÓN D
Mueble + Encimera Calacatta ó Micromármol + Lavabo S.E serie Basic

Descripción	**A** (en Euros)	**A + lav. desp** (en Euros)	**B** (en Euros)	**C** (en Euros)	**D** (en Euros)
Mueble 60 3 cajones	335	-	410	391	444
Mueble 70 3 cajones	347	-	-	404	469
Mueble 80 3 cajones	355	411	451	415	490
Mueble 100 3 cajones	408	478	508	437	537

* Las tapas y encimeras se suministran ciegas, en caso de hacerlas con agujero para grifos o lavabo tendrá un incremento de manipulación de 35€. Adjuntar en el pedido el dibujo técnico.
* La opción **A+ lav. desp** lleva el precio por cambio de salvasifón incluido.

MODELOS COMBINABLES SERIE ALBANY / DISEÑA TU BAÑO A MEDIDA

Descripción	**Euros**
Mueble 60 3 cajones	260
Mueble 70 3 cajones	270

Descripción	**Euros**
Mueble 80 3 cajones	276
Mueble 100 3 cajones	293

Descripción	**Euros**
Mueble 120 (60+60) 6 caj.	520
Mueble 140 (70+70) 6 caj.	540
Mueble 160 (80+80) 6 caj.	552

PACK DE CAJÓN LISO
MODIFICACIÓN SALVASIFÓN: 35€

Sustituye tu cajón con salfvasifón por cajón liso y gana un extra de espacio cuando no necesites desagüe. Modifica tu salvasifón a tus necesidades.

Cajón de costillas metálicas

*Para otras combinaciones sumar los módulos a elegir

PARA OTROS COMPLEMENTOS DE BAÑO CONSULTAR:

Auxiliares Pag. 252
Lavabos sobre encimera Pag. 278
Espejos Pag. 256
Apliques Pag. 270
Griferías Pag. 284
Válvulas y Toalleros Pag. 313 y 352
En Stock

LAVABOS DE PORCELANA

Medidas (en cm)	**1 seno** (en Euros)	**Desplazado** (izq. / dcha.) (en Euros)	**2 senos** (en Euros)
61x46	75	-	-
71x46	77	-	-
81x46	79	100	-
91x46	100	140	-
101x46	115	150	-
121x46	180	215	195
141x46	-	-	265

LAVABOS DE RESINA

MODELO MADRID (Medidas en cm)	**1 seno** (en Euros)	**2 senos** (en Euros)
60,5 x 6 x 45,5	150	
80,5 x 6 x 45,5	175	-
100,5 x 6 x 45,5	215	-
120,5 x 6 x 45,5	270	320
MODELO ZEPPELIN		
140,5 x 6 x 45,5	-	535

TAPAS Y ENCIMERAS

ACABADO LAMINADO O SUPERPAN LACADO

Medidas (ancho x alto x fondo en cm)	**Euros**
61x2x46	52
71x2x46	55
81x2x46	60
101x2x46	65
121x2x46	75
141x2x46	85
161x2x46	95

CALACATTA SEMIBRILLO

Medidas (ancho x alto x fondo en cm)	**Euros**
61x2x45,5	105
71x2x45,5	120
81x2x45,5	135
101x2x45,5	165
121x2x45,5	220
141x2x45,5	250
161x2x45,5	280

MICRO MÁRMOL BRILLO

Medidas (ancho x alto x fondo en cm)	**Euros**
61x2x45,5	105
71x2x45,5	120
81x2x45,5	135
101x2x45,5	165
121x2x45,5	220
141x2x45,5	250
161x2x45,5	280

* Nota: Las tapas y encimeras se suministran ciegas, en caso de hacerlas con agujero para grifos y lavabo tendrá un incremento de manipulación de 35€. Adjuntar en el pedido el dibujo técnico.
PARA OTRAS MEDIDAS CONSULTAR.

ACABADOS / NOVEDADES EN STOCK

TABACO
Laminado

JOPLIN
Laminado

BLANCO BRILLO
Superpan lacado brillo

ACABADOS ESPECIALES / NO DISPONIBLES EN STOCK. SERVICIO 20 DIAS

AZUL MATE
Superpan lacado mate

MOKA MATE
Superpan lacado mate

VERDE MATE
Superpan lacado mate

GRIS MATE
Superpan lacado mate

GRAFITO MATE
Superpan lacado mate

NEGRO MATE
Superpan lacado mate

BLANCO MATE
Superpan lacado mate

SERIE
DANTE

MUEBLE SINGULAR DE ESPACIO ABIERTO

MUEBLES DE BAÑO AL DETALLE

Los muebles de baño de la colección Dante incorporan las encimeras con el mismo acabado del mueble, haciendo todo una pieza única.

Tiradores a 45 °, en acabado anticorrosivo, aluminio brillo o negro mate. Sistema de guías convex, con auto-cierre amortiguado regulable en altura y anchura, hacen de esta colección un producto de gran calidad.

Guía Convex de apertura total accesibilidad

Cajones con costillas metálicas

Tirador integrado 45ª

Fabricado en 19 mm

Lacados en acabado superpan

ACABADOS / NOVEDADES EN STOCK

TABACO
Laminado

JOPLIN
Laminado

BLANCO BRILLO
Superpan lacado brillo

ACABADOS ESPECIALES / NO DISPONIBLES EN STOCK. SERVICIO 20 DIAS

AZUL MATE
Superpan lacado mate

MOKA MATE
Superpan lacado mate

VERDE MATE
Superpan lacado mate

GRIS MATE
Superpan lacado mate

GRAFITO MATE
Superpan lacado mate

NEGRO MATE
Superpan lacado mate

BLANCO MATE
Superpan lacado mate

TIRADOR INTEGRADO CROMO BRILLO / EN STOCK

DANTE *Cromo brillo / Inglete*
Aluminio anticorrosión.

TIRADOR INTEGRADO NEGRO MATE /

DANTE. *Negro mate / Inglete*
Aluminio anticorrosión.

OPCIÓN TIRADORES COLOR NEGRO /

NO DISPONIBLES EN STOCK.
SERVICIO 20 DIAS

VACIO SANITARIO

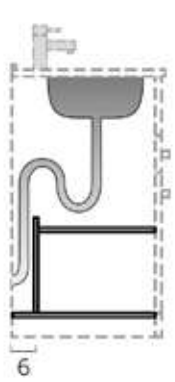

Todos nuestros muebles poseen un vacío sanitario estándar

SALVASIFÓN / TODOS NUESTROS MUEBLES INCLUYEN SALVASIFÓN

CAJÓN CONVEX ACCESIBILIDAD TOTAL

Nuevo cajón Convex está basado en la experiencia acumulada por Emuca en el desarrollo de los cajones Concept y Vertex. Incorporando en el primer cajón un portaobjetos muy práctico.
Destaca por su cajón metálico de doble pared de estética Minimal plenum con regulación integrada.
Sistema amortiguación Soft-Close.

SOPORTES

Los muebles siempre deberán ir anclados con sus soportes a la pared para su máxima seguridad.
Independientemente de que vayan colocadas las patas.
Soportes de anclaje a la pared/ todos nuestros muebles incluyen estos soportes.
Soportes con regulación horizontal y vertical. Deberá ser utilizado en función de la mayor o menor resistencia de la pared y según el criterio del responsable de la instalación.

DANTE.100

Color: Joplin / Tirador cromo

Descripción	Euros
Mueble 100cm	380
Lavabo sobre encimera Cuadrado blanco serie Basic	79
TOTAL	**459**

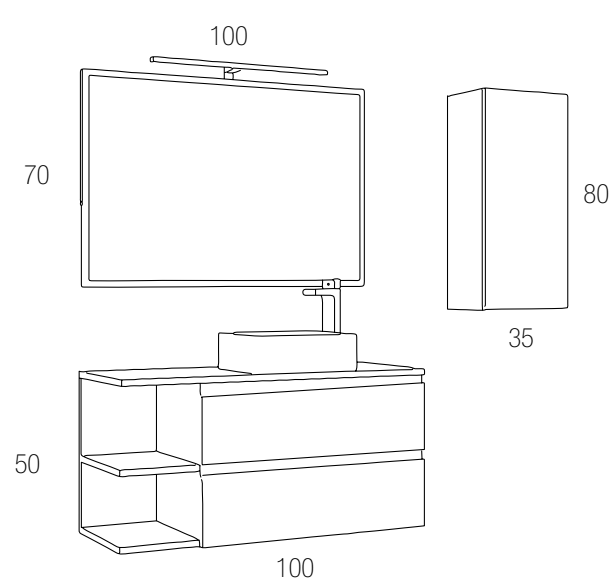

Opcionales:
1./ Módulo Colgar joplin ↔35x↕80x↗25cm / **165€**
2./ Espejo Mod. Bisel joplin 100x70cm / **70€**
3./ Foco LED 15 W Pandora 80cm / **89€**
4./ Monomando Serie Sofia/ Lauder Alto cromo / **110€**

DANTE.100

Color: Blanco / Tirador negro

Descripción	Euros
Mueble 100cm	380
Lavabo sobre encimera Oval Calactta serie Design	135
TOTAL	**515**

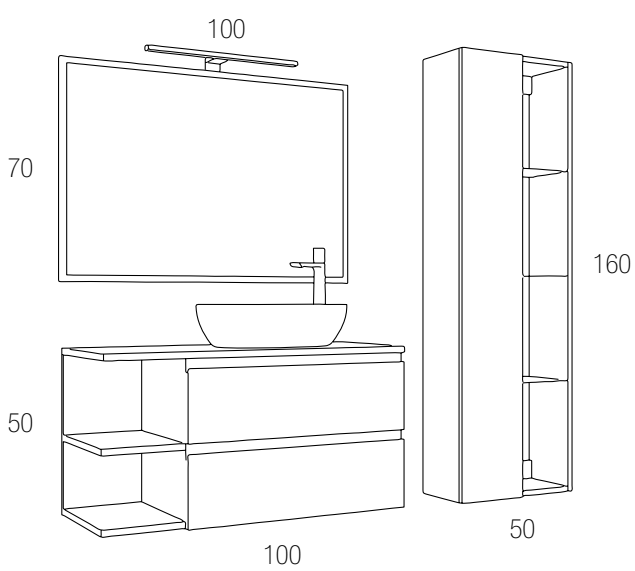

Opcionales:

5./ Columna Universal blanco ↔50x↕160x↗25cm / **330€**
6./ Espejo Mod. Bisel blanco 100x70cm / **70€**
7./ Foco Serie Suiza negro mate 8W 50cm / **39€**
8./ Monomando Serie Airik Alto Lavabo negro mate / **132€**

DANTE.80

Color: Azul mate / Tirador negro

Descripción	Euros
Mueble 80cm	357
Lavabo sobre encimera Oval Calacatta serie Design	135
TOTAL	**492**

Opcionales:
1./ Columna Inglete Azul mate ↔35x↕160x↗25cm / **265€**
2./ Espejo LED Mod. Loira Doble Touch 80x80cm / **175€**
3./ Monomando Serie Sofia Lauder Alto negro mate / **125€**

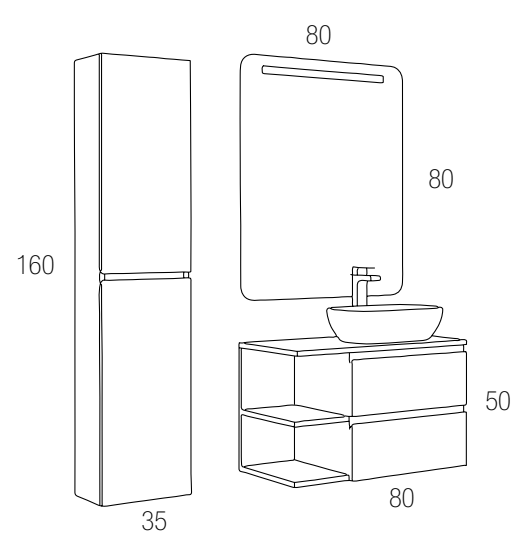

DANTE.80

Color: Tabaco / Tirador negro

Descripción	Euros
Mueble 80cm	357
Lavabo sobre encimera Oval blanco serie Basic	79
TOTAL	**436**

Opcionales:
4./ Columna Inglete Tabaco ↔35x↕160x↗25cm / **265€**
5./ Espejo LED Mod. Loira Doble Touch 80x80cm / **175€**
6./ Monomando Serie Sofia Lauder Alto negro mate / **125€**

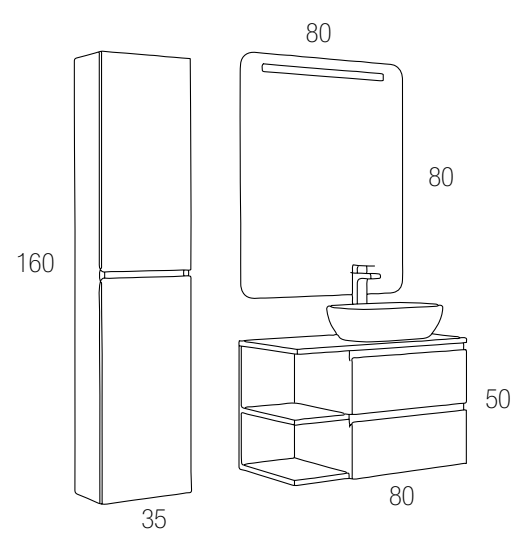

Para ver el montaje y toda la información actualizada de este modelo
ESCANEA ESTE CÓDIGO QR

SERIE DANTE
TODO LO QUE NECESITAS

MODELOS OPCIÓNALES DE SERIE / TE FACILITAMOS LA SUMA TOTAL DE CADA OPCIÓN

OPCIÓN A
Mueble + Lavabo S. Encimera SERIE BASIC

Descripción	A (en Euros)
Mueble 80 2 cajones + estante	436
Mueble 100 2 cajones + estante	459

OPCIÓN B
Mueble + Lavabo S. Encimera SERIE DESIGN

Descripción	B (en Euros)
Mueble 80 2 cajones + estante	492
Mueble 100 2 cajones + estante	515

OPCIÓN C
Mueble + Lavabo S. Encimera SERIE SOLID SURFACE / MINERAL

Descripción	C (en Euros)
Mueble 80 2 cajones + estante	532
Mueble 100 2 cajones + estante	555

* El mueble se suministran con la tapa ciegas, en caso de hacerlas con agujero para grifos o lavabo tendrá un incremento de manipulación de 35€. Adjuntar en el pedido el dibujo técnico.

MODELOS COMBINABLES SERIE DANTE / DISEÑA TU BAÑO A MEDIDA

Descripción	Euros
Mueble 80 2 cajones + estante	357

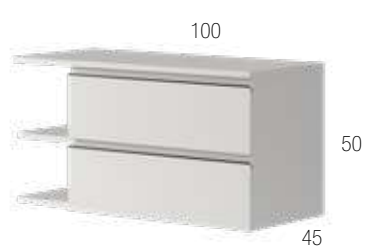

Descripción	Euros
Mueble 100 2 cajones + estante	380

PARA OTROS COMPLEMENTOS DE BAÑO CONSULTAR:

Auxiliares Pag. 252
Lavabos sobre encimera Pag. 278
Espejos Pag. 256
Apliques Pag. 270
Griferías Pag. 284
Válvulas y Toalleros Pag. 313 y 352
En Stock

LAVABOS SOBRE ENCIMERA

SERIE BASIC

BOL
Blanco brillo
40Ø x↕15cm
79€

OVAL
Blanco brillo
↔46x↕13,5x↗32cm
79€

RECTANGULAR
Blanco brillo
↔49x↕14x↗38cm
79€

CUADRADO
Blanco brillo
↔36x↕12x↗36cm
79€

BOL PARA GRIFO
Blanco brillo
46Ø x↕18cm
79€

CUADRADO PARA GRIFO
Blanco brillo
↔42x↕12x↗42cm
79€

OVAL PARA GRIFO
Blanco brillo
↔50x↕12x↗38,5cm
79€

SERIE DESIGN

BOL
Calacatta
40Ø x↕15cm
135€

BOL
Negro mate
40Ø x↕15cm
135€

OVAL
Calacatta
↔46x↕13,5x↗32cm
135€

OVAL
Negro Mate
↔46x↕13,5x↗32cm
135€

CUADRADO PARA GRIFO
Calacatta
↔42x↕12x↗42cm
135€

CUADRADO PARA GRIFO
Negro Mate
↔42x↕12x↗42cm
135€

OVAL PARA GRIFO
Calacatta
↔50x↕12x↗38,5cm
135€

OVAL PARA GRIFO
Negro Mate
↔50x↕12x↗38,5cm
135€

SERIE SOLID SURFACE

BOL SOLID SURFACE
Blanco mate
41,5Ø x↕12,5cm
175€

SERIE MINERAL

BOL MICROCEMENTO
Mate
41,5Ø x↕12,5cm
175€

SERIE BASIC MINI

BOL MNI
Blanco mate
30Ø x↕11cm
79€

MINI
Blanco brillo
↔30x↕11x↗30cm
79€

ACABADOS / NOVEDADES EN STOCK

TABACO
Laminado

JOPLIN
Laminado

BLANCO BRILLO
Superpan lacado brillo

ACABADOS ESPECIALES / NO DISPONIBLES EN STOCK. SERVICIO 20 DIAS

AZUL MATE
Superpan lacado mate

MOKA MATE
Superpan lacado mate

VERDE MATE
Superpan lacado mate

GRIS MATE
Superpan lacado mate

GRAFITO MATE
Superpan lacado mate

NEGRO MATE
Superpan lacado mate

BLANCO MATE
Superpan lacado mate

PUNTOBAÑO
especialistas en baño

PRODUCTOS NACIONALES

Manufacturados en España
bajo lo más estrictos controles de calidad.

Transporte Propio
Rápidez en su envío

SERIE
VIRGINIA

CALIDAD AL ALCANCE DE TODOS

MUEBLES DE BAÑO AL DETALLE

La serie Virginia, es un modelo de mueble suspendido que nos aporta amplitud y luminosidad en nuestros baños.

Tirador integrado del mismo acabado que su mueble, tablero aglomerado de 16 mm.

Dos terminaciones, en blanco con lacado alto brillo y terminación en locksley oak claro, melamina imitación a madera para darle un toque más cálido a nuestro baño.

Cajón Folding, recubierto de PVC en color gris y fondo de 10 mmm.

Guía Hettich con Cajón Folding

Lacado alto brillo

Tirador uñero retranqueado

Fabricado en 16 mm

ACABADOS / NOVEDADES EN STOCK

BLANCO BRILLO
Superpan lacado brillo

TIRADOR UÑERO RETRANQUEADO

CAJONES FOLDING CON GUÍAS HETTICH/ TODOS NUESTROS MUEBLES INCLUYEN SALVASIFÓN

Lo más importante en un mueble es la guía, con el sistema SOFT-CLOSE, con cierre progresivo y suave, incorporando para su liberación el tipo de gatillo, los cajones van forrados en PVC de color gris.

Este cajón se caracteriza por su guía con un sistema de cierre suave y progresivo y la liberación del cajón tipo gatillo.

SOPORTES

Los muebles siempre deberán ir anclados con sus soportes a la pared para su máxima seguridad.
Soportes de anclaje a la pared/ todos nuestros muebles incluyen estos soportes.
Soportes con regulación horizontal y vertical.
Deberá ser utilizado en función de la mayor o menor resistencia de la pared y según el criterio del responsable de la instalación.

VIRGINIA.140 (70+70)

Color: Locksley

Descripción	Euros
Mueble 70cm x 2 unid.	416
Lavabo porcelana 2 senos 141x46cm	265
TOTAL	**681**

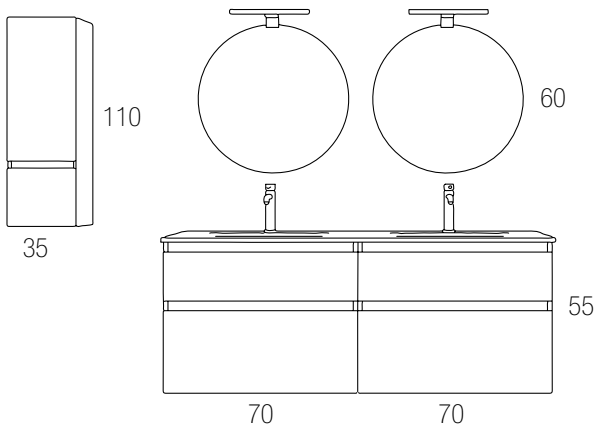

Opcionales:
1./ Semicolumna Virginia locksley 2 puertas
↔35x↕110x↗27cm / **178€**
2./ Espejo Mod. Redondo Liso 60 Ø cm / **42€**
3./ Foco Serie Eco negro mate 5.4 W 30cm / **25€**
4./ Monomando Serie Minimal Lavabo negro mate / **87€**
5./ Inodoro compacto Suisun / tapa Enix **280€**

VIRGINIA.70

Color: Blanco Brillo

Descripción	Euros
Mueble 70cm	208
Lavabo porcelana 71x46cm	77
TOTAL	**285**

3.
2.
4.

VIRGINIA.120
(60+60)

Color: Blanco brilllo

Descripción	Euros
Mueble 60cm x 2 unid.	390
Tapa negro mate121x2x46cm	75
Lavabo sobre encimera Bol solid surface serie Design x 2 unid.	350
TOTAL	**815**

1./ Semicolumna Virginia blanco brillo 2 puertas
↔35x↕110x↗27cm / **178€**
2./ Espejo Mod. Amazonas 45x90cm / **45€**
3./ Foco Serie Eco negro mate 5.4 W 30cm / **25€**
4./ Monomando Serie Minimal Lavabo Pared negro mate / **175€**
5./ Conjunto de ducha Mod. monomando Bruselas negro mate / **210€**
6./ Plato de ducha resina sin marco blanco 120x70cm / **200€**
7./ Toallero adhesivo (3m) 37cm negro mate / **25€**

VIRGINIA.80

Color: Blanco Brillo

Descripción	Euro
Mueble 80cm	217
Tapa marquina 81x2x46cm	60
Lavabo sobre encimera Oval blanco serie Basic	79
TOTAL	**356**

Opcionales:

1./ Semicolumna Virginia blanco brillo 2 puertas ↔35x↕110x↗27cm / **178€**
2./ Espejo Mod. Redondo borde negro 80 Ø cm / **65€**
3./ Foco Serie Eco negro mate 5.4 W 30cm / **25€**
4./ Monomando Serie Airik Alto Lavabo negro mate / **132€**
5./ Conjunto ducha empotrado monomando minimal negro mate / **286€**

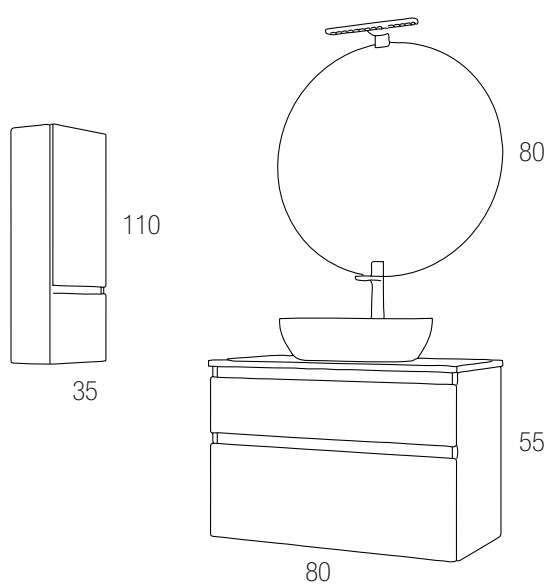

6.

10.

7.

8.

9.

11.

VIRGINIA.60

Color: Locksley

Descripción	Euro
Mueble 60cm	195
Lavabo porcelana 61x46cm	75
TOTAL	**270**

Opcionales:

6./ Semicolumna Virginia locksley 2 puertas ↔35x↕110x↗27cm / **178€**
7./ Espejo LED Mod. Sena ↔60x↕80cm / **205€**
8./ Monomando Serie Bisset lavabo negro mate / **55€**
9./ Toallero lateral 39cm negro / **20€**
10./ Conjunto de ducha termostático Mod. Walnut negro mate / **210€**
11./ Plato de ducha resina sin marco blanco 120x70cm / **200€**

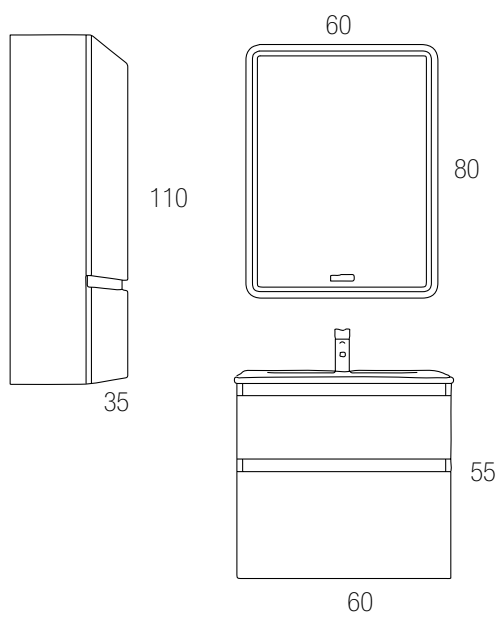

Para ver el montaje y toda la información actualizada de este modelo
ESCANEA ESTE CÓDIGO QR

SERIE VIRGINIA
TODO LO QUE NECESITAS

MODELOS OPCIÓNALES DE SERIE / TE FACILITAMOS LA SUMA TOTAL DE CADA OPCIÓN

OPCIÓN A
Mueble + Lavabo porcelana

OPCIÓN B
Mueble + Lavabo resina mod.Madrid

OPCIÓN C
Mueble + Tapa madera + Lavabo S.E serie Basic

OPCIÓN D
Mueble + Encimera Calacatta ó Micromármol + Lavabo S.E serie Basic

Descripción	A (en Euros)	A + lav. desp (en Euros)	B (en Euros)	C (en Euros)	D (en Euros)
Mueble 60 2 cajones	270	-	345	326	379
Mueble 70 2 cajones	285	-	-	342	407
Mueble 80 2 cajones	296	-	392	356	431

* La **OPCIÓN C** ver tabla de tapas disponibles.
* Las tapas y encimeras se suministran ciegas, en caso de hacerlas con agujero para grifos o lavabo tendrá un incremento de manipulación de 35€. Adjuntar en el pedido el dibujo técnico.

MODELOS COMBINABLES SERIE VIRGINIA / DISEÑA TU BAÑO A MEDIDA

Descripción	Euros
Mueble 60 2 cajones	195
Mueble 70 2 cajones	208

Descripción	Euros
Mueble 80 2 cajones	217

Descripción	Euros
Mueble 120 (60+60) 4 caj.	390
Mueble 140 (70+70) 4 caj.	416

*Para otras combinaciones sumar los módulos a elegir

Descripción	Euros
Semicolumna 35	178

PARA OTROS COMPLEMENTOS DE BAÑO CONSULTAR:

Auxiliares Pag. 252
Lavabos sobre encimera Pag. 278
Espejos Pag. 256
Apliques Pag. 270
Griferías Pag. 284
Válvulas y Toalleros Pag. 313 y 352
En Stock

LAVABOS DE PORCELANA

Medidas (en cm)	**1 seno** (en Euros)	**Desplazado** (izq. / dcha.) (en Euros)	**2 senos** (en Euros)
61x46	75	-	-
71x46	77	-	-
81x46	79	100	-
91x46	100	140	-
101x46	115	150	-
121x46	180	215	195
141x46	-	-	265

LAVABOS DE RESINA

MODELO MADRID (Medidas en cm)	**1 seno** (en Euros)	**2 senos** (en Euros)
60,5 x 6 x 45,5	150	
80,5 x 6 x 45,5	175	-
100,5 x 6 x 45,5	215	-
120,5 x 6 x 45,5	270	320
MODELO ZEPPELIN		
140,5 x 6 x 45,5	-	535

TAPAS

ACABADO LAMINADO O SUPERPAN LACADO

Medidas (ancho x alto x fondo en cm)	**Euros**
61x2x46	52
71x2x46	55
81x2x46	60
101x2x46	65
121x2x46	75
141x2x46	85
161x2x46	95

ACABADO DISPONIBLES

NEGRO MATE
Superpan lacado mate

MARQUINA MATE
Laminado

BLANCO BRILLO
Superpan lacado brillo

ENCIMERAS

CALACATTA SEMIBRILLO

Medidas (ancho x alto x fondo en cm)	**Euros**
61x2x45,5	105
71x2x45,5	120
81x2x45,5	135
101x2x45,5	165
121x2x45,5	220
141x2x45,5	250
161x2x45,5	280

MICRO MÁRMOL BRILLO

Medidas (ancho x alto x fondo en cm)	**Euros**
61x2x45,5	105
71x2x45,5	120
81x2x45,5	135
101x2x45,5	165
121x2x45,5	220
141x2x45,5	250
161x2x45,5	280

* Nota: Las tapas y encimeras se suministran ciegas, en caso de hacerlas con agujero para grifos y lavabo tendrá un incremento de manipulación de 35€. Adjuntar en el pedido el dibujo técnico.
OTRAS MEDIDAS CONSULTAR.

ACABADOS / NOVEDADES EN STOCK

BLANCO BRILLO
Superpan lacado brillo

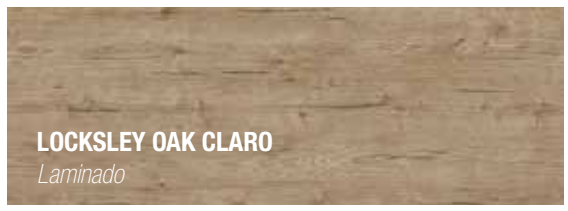

LOCKSLEY OAK CLARO
Laminado

SERIE
NÓRDICO
LA NATURALEZA EN TU BAÑO

MUEBLES DE BAÑO AL DETALLE

Serie Nórdico, doble funcionalidad para que podamos elegir entre un mueble suspendido o con patas, dependiendo de la idea decorativa que tengamos.

La combinación de su frente en blanco mate, con su casco en Locksley oak claro imitación a madera, hace una combinación atractiva que nunca pasa de moda.

Fabricado en tablero de 16 mm, altura del mueble 55 cm suspendido y 45 de fondo , patas de 30 cm imitación a madera, cajones con guías Hettich y costados metálicos.

Guía Hettich
extracción total

Cajones
con costillas
metálicas

Tirador
incrustado
canto cajón

Modelo
Bicolor
en 16 mm

Patas MDF
imitación
madera

ACABADOS CASCO / NOVEDADES EN STOCK

ACABADOS FRENTE / NOVEDADES EN STOCK

BLANCO MATE

TIRADOR UÑERO INCRUSTADO EN CANTO

INCRUSTADO EN CANTO. *Alumnio anodizado brillo.*
Aluminio anticorrosión

PATAS INCLUIDAS

NÓRDICO. *Madera de imitación mdf / 30 cm Altura.*

TERMINALES DE GOMA/

INCLUYE TERMINAL EN LAS PATAS
PARA EVITAR HUMEDADES

VACIO SANITARIO

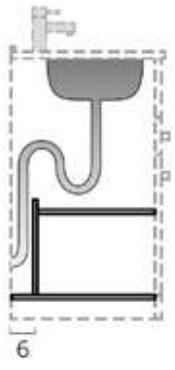

Todos nuestros muebles poseen un vacío sanitario estándar

SALVASIFÓN / CAJON CON SALVASIFÓN Y ORGANIZADOR EXTRAIBLE

CAJÓN HETTICH EXTRACCIÓN TOTAL

Lo singular de este cajón innotech atira es la triple regulación del frontal del cajón que es la inclinación, horizontal y vertical. También destaca por la barilla alta que llevan sus costillas metalicas para su mejor acomodo de los productos del baño. En el primer cajón incorpora un singular organizador multiapartado extraible.

SOPORTES

Los muebles siempre deberán ir anclados con sus soportes a la pared para su máxima seguridad. Independientemente de que vayan colocadas las patas.
Soportes de anclaje a la pared/ todos nuestros muebles incluyen estos soportes.
Soportes con regulación horizontal y vertical. Deberá ser utilizado en función de la mayor o menor resistencia de la pared y según el criterio del responsable de la instalación.

NÓRDICO.140 (70+70)

Color: Blanco mate / Locksley

Descripción	Euro
Mueble 70cm x 2 unid.	612
Lavabo porcelana dos senos 141x46cm	265
TOTAL	**877**

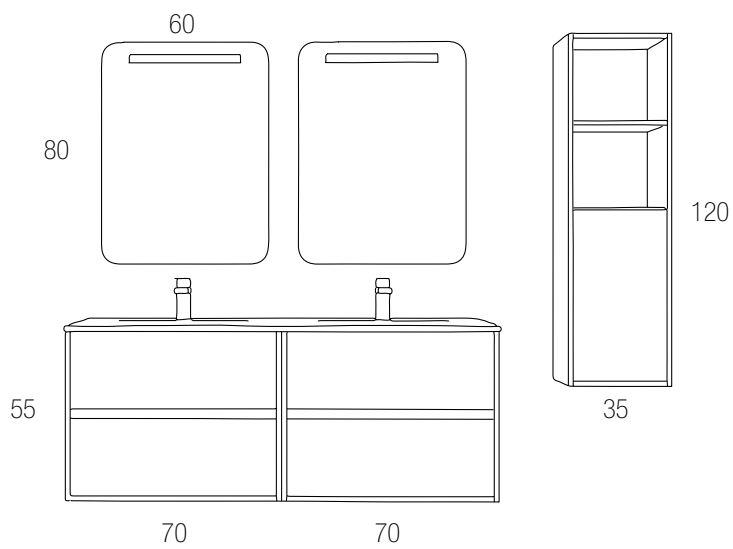

Opcionales:
1./ Columna Nórdico ↔35x↕120x↗24cm / **237€**
2./ Espejo LED Mod. Loira Doble Touch 60x80cm / **155€**
3./ Monomando Serie Sofia/ Lauder Lavabo cromo / **65€**

1.
2.
3.

NÓRDICO.80

Color: Blanco mate / Locksley

Descripción	Euros
Mueble 80cm	316
Lavabo porcelana 81x46cm	79
TOTAL	**395**

Opcionales:
1./ Columna Nórdico ↔35x↕150x↗24cm / **237€**
2./ Espejo Mod. Liso 80x80cm / **43€**
3./ Monomando Serie Bisset lavabo negro mate / **55€**

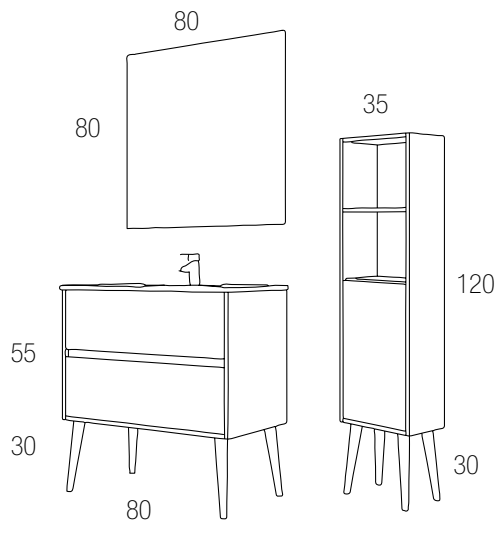

NÓRDICO.70

Color: Blanco mate / Locksley

Descripción	Euros
Mueble 70cm	306
Tapa negro mate 71x2x46cm	55
Lavabo sobre encimera Oval calacatta serie Design	135
TOTAL	**496**

Opcionales:
4./ Columna Nórdico ↔35x↕150x↗24cm / **237€**
5./ Espejo Mod. Liso 70x80cm / **43€**
6./ Foco Serie Suiza negro mate 8W 50cm / **39€**
7./ Monomando Serie Ailik Alto negro mate / **132€**
8./ Toallero adhesivo (3m) 37cm negro mate / **25€**

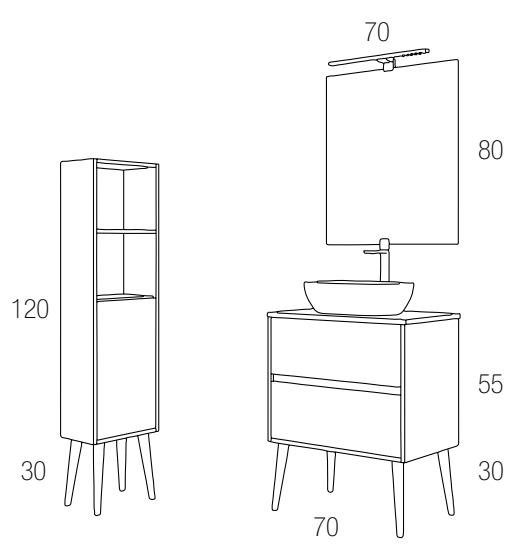

Para ver el montaje y toda la información actualizada de este modelo
ESCANEA ESTE CÓDIGO QR

SERIE NÓRDICO
TODO LO QUE NECESITAS

MODELOS OPCIÓNALES DE SERIE / TE FACILITAMOS LA SUMA TOTAL DE CADA OPCIÓN

OPCIÓN A
Mueble + Lavabo porcelana

OPCIÓN B
Mueble + Lavabo resina mod.Madrid

OPCIÓN C
Mueble + Tapa madera + Lavabo S.E serie Basic

OPCIÓN D
Mueble + Encimera Calacatta ó Micromármol + Lavabo S.E serie Basic

Descripción	A (en Euros)	A + lav. desp (en Euros)	B (en Euros)	C (en Euros)	D (en Euros)
Mueble 70 2 cajones	383	-	-	440	505
Mueble 80 2 cajones	395	-	491	455	530

* La **OPCIÓN C** ver tabla de tapas disponibles.
* Las tapas y encimeras se suministran ciegas, en caso de hacerlas con agujero para grifos o lavabo tendrá un incremento de manipulación de 35€. Adjuntar en el pedido el dibujo técnico.

MODELOS COMBINABLES SERIE NÓRDICO / DISEÑA TU BAÑO A MEDIDA

Descripción	Euros
Mueble 70 2 cajones	306
Mueble 80 2 cajones	316

Descripción	Euros
Mueble 140 (70+70) 4 caj.	612
Mueble 160 (80+80) 4 caj.	632

*Para otras combinaciones sumar los módulos a elegir

Descripción	Euros
Columna 35 1 puerta	237

PARA OTROS COMPLEMENTOS DE BAÑO CONSULTAR:

Auxiliares Pag. 252
Lavabos sobre encimera Pag. 278
Espejos Pag. 256
Apliques Pag. 270
Griferías Pag. 284
Válvulas y Toalleros Pag. 313 y 352
En Stock

LAVABOS DE PORCELANA

Medidas (en cm)	**1 seno** (en Euros)	**Desplazado** (izq. / dcha.) (en Euros)	**2 senos** (en Euros)
61x46	75	-	-
71x46	77	-	-
81x46	79	100	-
91x46	100	140	-
101x46	115	150	-
121x46	180	215	195
141x46	-	-	265

LAVABOS DE RESINA

MODELO MADRID (Medidas en cm)	**1 seno** (en Euros)	**2 senos** (en Euros)
60,5 x 6 x 45,5	150	
80,5 x 6 x 45,5	175	-
100,5 x 6 x 45,5	215	-
120,5 x 6 x 45,5	270	320
MODELO ZEPPELIN		
140,5 x 6 x 45,5	-	535

TAPAS

ACABADO LAMINADO O SUPERPAN LACADO

Medidas (ancho x alto x fondo en cm)	**Euros**
61x2x46	52
71x2x46	55
81x2x46	60
101x2x46	65
121x2x46	75
141x2x46	85
161x2x46	95

ACABADO DISPONIBLES

NEGRO MATE
Superpan lacado mate

MARQUINA MATE
Laminado

BLANCO BRILLO
Superpan lacado brillo

ENCIMERAS

CALACATTA SEMIBRILLO

Medidas (ancho x alto x fondo en cm)	**Euros**
61x2x45,5	105
71x2x45,5	120
81x2x45,5	135
101x2x45,5	165
121x2x45,5	220
141x2x45,5	250
161x2x45,5	280

MICRO MÁRMOL BRILLO

Medidas (ancho x alto x fondo en cm)	**Euros**
61x2x45,5	105
71x2x45,5	120
81x2x45,5	135
101x2x45,5	165
121x2x45,5	220
141x2x45,5	250
161x2x45,5	280

* Nota: Las tapas y encimeras se suministran ciegas, en caso de hacerlas con agujero para grifos y lavabo tendrá un incremento de manipulación de 35€. Adjuntar en el pedido el dibujo técnico.
OTRAS MEDIDAS CONSULTAR.

ACABADOS / NOVEDADES EN STOCK

BLANCO BRILLO
Superpan lacado brillo

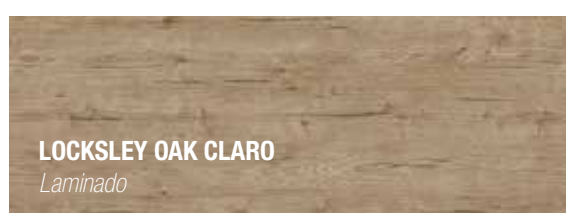

SERIE
NUEVO NEO

LO CLÁSICO ADAPTADO A LOS NUEVOS TIEMPOS

MUEBLES DE BAÑO AL DETALLE

En la nueva Serie Neo, hemos optado por darle un toque más moderno y fresco a este modelo clásico que nunca pasa de moda. Puertas y cajones; diseño pensado para cubrir las necesidades que se van creando cada día en el hábitat de su baño. Acabado en blanco brillo, para su gran adaptación decorativa.

Cajón Folding

Fabricado en 16 mm

Patas de 10 cm

Lacado alto brillo

ACABADOS / NOVEDADES EN STOCK

BLANCO BRILLO
Superpan lacado brillo

TIRADORES

NUEVO NEO. *Negro mate / Largo 8 cm*
Aluminio anticorrosión.

NUEVO NEO. *Cromo brillo / Largo 8 cm*
Aluminio anticorrosión

PATAS INCLUIDAS

PATA 10CM. *Juego de patas negro mate / 10 cm con altura.*
Aluminio anodizado mate acabado anticorrosión.

PATA 10CM. *Juego de patas cromo brillo / 10 cm con altura.*
Aluminio anodizado brillo acabado anticorrosión.

PUERTAS Y CAJONES

CAJÓN FOLDING EXTRACCIÓN PARCIAL

Cajón folding forrado en pvc para una mayor durabilidad.
Este tipo de cajón es de extracción parcial con guía corredera metálica con bolas.
Bisagras de 26 mm de cazoleta regulable en fondo y en altura sin sistema SOFT-LINE.

NUEVO NEO.100

Color: Blanco Brillo / Tirador negro

Descripción	Euros
Mueble 100cm	272
Tapa marquina 101x2x46cm	65
Lavabo sobre encimera Bol blanco serie Basic	79
TOTAL	**416**

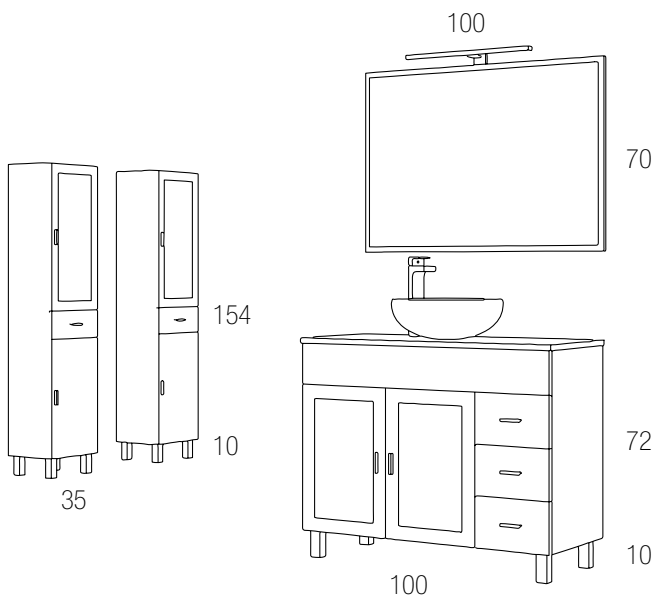

Opcionales:

1./ Columna Nuevo Neo ↔35x↕164x↗30cm / **195€**
2./ Espejo Mod. Bisel blanco brillo 100x70cm / **70€**
3./ Foco Serie Suiza negro mate 8W 50cm / **39€**
4./ Monomando Serie Sofia/ Lauder Alto negro mate / **125€**

3.
2.
4.

NUEVO NEO.80

Color: Blanco Brillo / Tirador cromo

Descripción	Euros
Mueble 80cm	218
Lavabo resina Mod. Madrid 81,5x6x45,5cm	175
TOTAL	**393**

Opcionales:

1./ Colgar Nuevo Neo ↔35x↕72.2x↗22.5cm / **120€**
2./ Espejo Mod. Liso 80x80cm / **43€**
3./ Foco Serie Eco cromo 5.4 W 30cm / **22€**
4./ Monomando Serie Roublin cascada Lavabo cromo / **85€**
5./ Toallero adhesivo (3m) 37cm cromo / **25€**
6./ Conjunto de ducha monomando Mod. Bruselas cromo / **210€**
7./ Plato de ducha resina sin marco blanco 120x70cm / **200€**

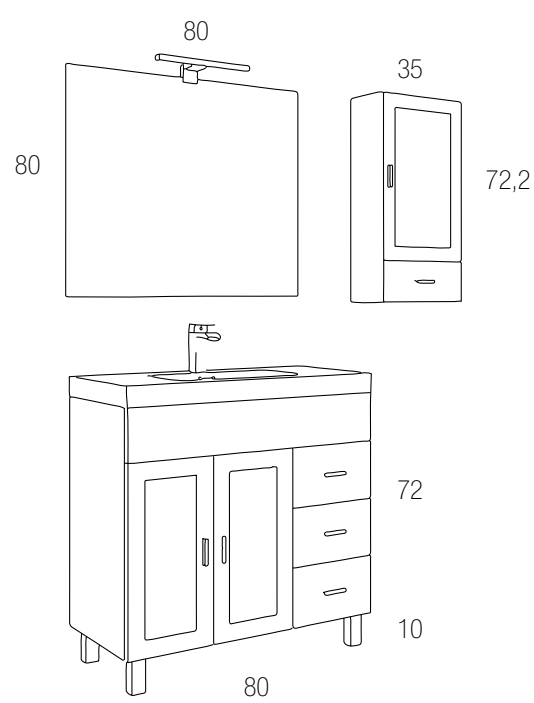

NUEVO NEO.70

Color: Blanco Brillo / Tirador negro

Descripción	Euros
Mueble 70cm	209
Lavabo porcelana 71x46cm	77
TOTAL	**286**

Opcionales:
1./ Espejo LED Mod. Amira 60x80cm / **205€**
2./ Monomando Serie Bisset lavabo negro mate / **55€**
3./ Toallero lateral 39cm negro / **20€**

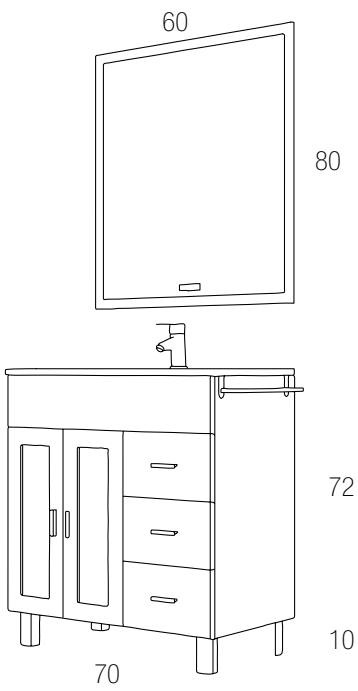

Para ver el montaje y toda la información actualizada de este modelo
ESCANEA ESTE CÓDIGO QR

SERIE NUEVO NEO
TODO LO QUE NECESITAS

MODELOS OPCIÓNALES DE SERIE / TE FACILITAMOS LA SUMA TOTAL DE CADA OPCIÓN

OPCIÓN A
Mueble + Lavabo porcelana

OPCIÓN B
Mueble + Lavabo resina mod.Madrid

OPCIÓN C
Mueble + Tapa madera + Lavabo S.E serie Basic

OPCIÓN D
Mueble + Encimera Calacatta ó Micromármol + Lavabo S.E serie Basic

Descripción	**A** (en Euros)	**A + lav. desp** (en Euros)	**B** (en Euros)	**C** (en Euros)	**D** (en Euros)
Mueble 70 2 Ptas. 3 cajones	286	-	-	343	408
Mueble 80 2 Ptas. 3 cajones	297	318	393	357	432
Mueble 100 2 Ptas. 3 cajones	387	422	487	416	516

* Las tapas y encimeras se suministran ciegas, en caso de hacerlas con agujero para grifos o lavabo tendrá un incremento de manipulación de 35€. Adjuntar en el pedido el dibujo técnico.

MODELOS COMBINABLES SERIE NUEVO NEO / DISEÑA TU BAÑO A MEDIDA

Descripción	**Euros**
Mueble 70 2 Ptas. 3 cajones	209
Mueble 80 2 Ptas. 3 cajones	218

Descripción	**Euros**
Mueble 100 2 Ptas. 3 cajones	272

Descripción	**Euros**
Colgar 35 1 puerta 1 cajón	120

Descripción	**Euros**
Columna 35 2 puertas 1 cajón	195

PARA OTROS COMPLEMENTOS DE BAÑO CONSULTAR:

Auxiliares Pag. 252
Lavabos sobre encimera Pag. 278
Espejos Pag. 256
Apliques Pag. 270
Griferías Pag. 284
Válvulas y Toalleros Pag. 313 y 352
En Stock

LAVABOS DE PORCELANA

Medidas (en cm)	**1 seno** (en Euros)	**Desplazado** (izq. / dcha.) (en Euros)	**2 senos** (en Euros)
61x46	75	-	-
71x46	77	-	-
81x46	79	100	-
91x46	100	140	-
101x46	115	150	-
121x46	180	215	195
141x46	-	-	265

LAVABOS DE RESINA

MODELO MADRID (Medidas en cm)	**1 seno** (en Euros)	**2 senos** (en Euros)
60,5 x 6 x 45,5	150	
80,5 x 6 x 45,5	175	-
100,5 x 6 x 45,5	215	-
120,5 x 6 x 45,5	270	320
MODELO ZEPPELIN		
140,5 x 6 x 45,5	-	535

TAPAS Y ENCIMERAS

ACABADO LAMINADO O SUPERPAN LACADO

Medidas (ancho x alto x fondo en cm)	**Euros**
61x2x46	52
71x2x46	55
81x2x46	60
101x2x46	65
121x2x46	75
141x2x46	85
161x2x46	95

CALACATTA SEMIBRILLO

Medidas (ancho x alto x fondo en cm)	**Euros**
61x2x45,5	105
71x2x45,5	120
81x2x45,5	135
101x2x45,5	165
121x2x45,5	220
141x2x45,5	250
161x2x45,5	280

MICRO MÁRMOL BRILLO

Medidas (ancho x alto x fondo en cm)	**Euros**
61x2x45,5	105
71x2x45,5	120
81x2x45,5	135
101x2x45,5	165
121x2x45,5	220
141x2x45,5	250
161x2x45,5	280

* Nota: Las tapas y encimeras se suministran ciegas, en caso de hacerlas con agujero para grifos y lavabo tendrá un incremento de manipulación de 35€. Adjuntar en el pedido el dibujo técnico.
OTRAS MEDIDAS CONSULTAR.

ACABADOS / NOVEDADES EN STOCK

BLANCO BRILLO
Superpan lacado brillo

PUNTOBAÑO
especialistas en baño

PRODUCTOS NACIONALES
Manufacturados en España
bajo lo más estrictos controles de calidad.

Transporte Propio
Rápidez en su envío

SERIE
CLAUDIA

NATURALEZA CLÁSICA EN ESTADO PURO

CALIDADES PUNTOBAÑO

Mueble de fabricación artesanal, fabricado en madera natural y MDF, en blanco mate o en tinte nogal. Tiradores de calidad y diseño en cromo brillo. Debemos fijarnos en su estilosa columna que consta de, puerta con estante y cinco cajonescon cierre amortiguado, una gran columna en nuestro baño para guardar todo aquello que necesitamos.

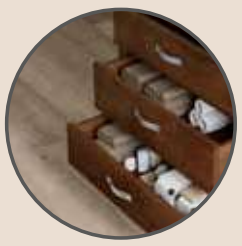

Guía con autocierre amortiguado

Terminaciones de alta calidad

Fabricado en madera / MDF

Fabricación artesanal

Tirador cromo brillo

Bisagra de retención y cajónes autocierre

ACABADOS / NOVEDADES EN STOCK

BLANCO MATE
Lacado

NOGAL
Lacado Natural

TIRADOR

PATAS INTEGRADAS

PATA. *Lacado blanco mate*

PATA. *Lacado natural nogal*

SALVASIFÓN / TODOS NUESTROS MUEBLES INCLUYEN SALVASIFÓN

CAJÓN EMUCA EXTRACCIÓN PARCIAL

Sistema de guías ocultas Silver con extracción parcial y cierre suave.

Destacan principalmente por su cierre silencioso gracias aun pistón amortiguado en ambas guías. Además disponen de un pivote de bloqueo montado en la propia guía para evitar que se desmonte de forma involuntaria el cajón.

Tanto la columna como el mueble dispone de puerta con bisagra de retención y cajones con sistema “CIERRE SUAVE”.

CLAUDIA.100

Color: Blanco Mate

Descripción	Euros
Mueble 100cm	390
Tapa marquina 101x2x46cm	65
Lavabo sobre encimera Rectangular blanco serie Basic	79
TOTAL	**534**

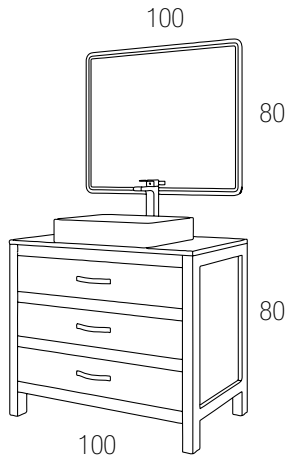

Opcionales:

1./ Espejo LED Sena Doble Touch 100x80cm / **265€**
2./ Monomando Serie Sofia / Lauder Lavabo Alto cromo / **110€**
3./ Espejo Mod. Rústico Nogal 100x80cm / **100€**
4./ Foco Serie Eco cromo 5.4 W 30cm / **22€**
5./ Monomando Serie Munich / Oshawa Lavabo cromo / **55€**

CLAUDIA.100

Color: Nogal

Descripción	Euros
Mueble 100cm	390
Lavabo resina Mod. Madrid 100,5x6x45,5cm	215
TOTAL	**605**

1.
2.

CLAUDIA.80

Color: Nogal

Descripción	Euros
Mueble 80cm	368
Lavabo resina Mod. Madrid 80,5x6x45,5cm	175
TOTAL	**543**

Opcionales:
1./ Columna Claudia nogal ↔40x↕170x↗30cm / **375€**
2./ Espejo Mod. Rústico nogal 80x80cm / **85€**
3./ Foco Serie Eco cromo 5.4 W 30cm / **22€**
4./ Monomando Serie Munich/ Oshawa Lavabo cromo / **55€**
5./ Toallero adhesivo (3m) 37cm cromo / **25€**

CLAUDIA.80

Color: Blanco Mate

Descripción	Euros
Mueble 80cm	368
Lavabo porcelana 81x46cm	79
TOTAL	**447**

Opcionales:
6./ Columna Claudia blanco mate ↔40x↕170x↗30cm / **375€**
7./ Espejo Mod. Rústico blanco mate 80x80cm / **85€**

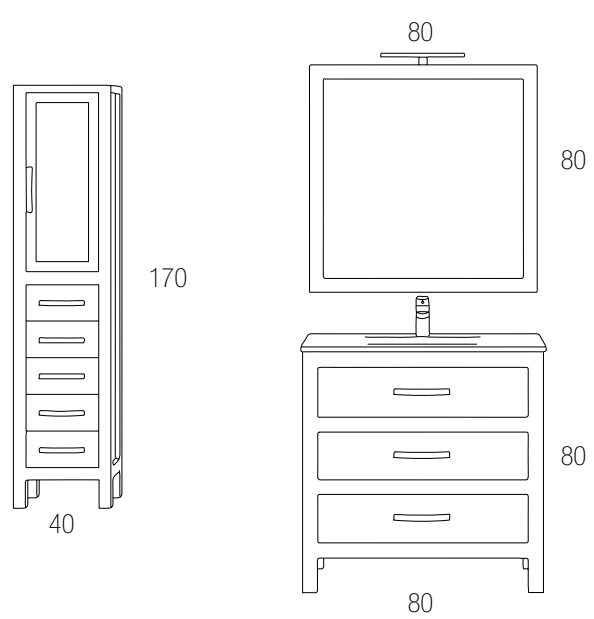

Para ver el montaje y toda la información actualizada de este modelo
ESCANEA ESTE CÓDIGO QR

SERIE CLAUDIA
TODO LO QUE NECESITAS

MODELOS OPCIÓNALES DE SERIE / TE FACILITAMOS LA SUMA TOTAL DE CADA OPCIÓN

OPCIÓN A
Mueble + Lavabo porcelana

OPCIÓN B
Mueble + Lavabo resina mod.Madrid

OPCIÓN C
Mueble + Tapa madera + Lavabo S.E serie Basic

OPCIÓN D
Mueble + Encimera Calacatta ó Micromármol + Lavabo S.E serie Basic

Descripción	**A** (en Euros)	**A + lav. desp** (en Euros)	**B** (en Euros)	**C** (en Euros)	**D** (en Euros)
Mueble 80 3 cajones	447	-	543	507	582
Mueble 100 3 cajones	505	-	605	534	634

* La **OPCIÓN C** ver tabla de tapas disponibles.
* Las tapas y encimeras se suministran ciegas, en caso de hacerlas con agujero para grifos o lavabo tendrá un incremento de manipulación de 35€. Adjuntar en el pedido el dibujo técnico.

MODELOS COMBINABLES SERIE CLAUDIA / DISEÑA TU BAÑO A MEDIDA

Descripción	**Euros**
Mueble 80 3 cajones	368

Descripción	**Euros**
Mueble 100 3 cajones	390

Descripción	**Euros**
Columna 1 Puerta 5 cajones	375

PARA OTROS COMPLEMENTOS DE BAÑO CONSULTAR:

Auxiliares Pag. 252
Lavabos sobre encimera Pag. 278
Espejos Pag. 256
Apliques Pag. 270
Griferías Pag. 284
Válvulas y Toalleros Pag. 313 y 352
En Stock

LAVABOS DE PORCELANA

Medidas (en cm)	**1 seno** (en Euros)	**Desplazado** (izq. / dcha.) (en Euros)	**2 senos** (en Euros)
61x46	75	-	-
71x46	77	-	-
81x46	79	100	-
91x46	100	140	-
101x46	115	150	-
121x46	180	215	195
141x46	-	-	265

LAVABOS DE RESINA

MODELO MADRID (Medidas en cm)	**1 seno** (en Euros)	**2 senos** (en Euros)
60,5 x 6 x 45,5	150	
80,5 x 6 x 45,5	175	-
100,5 x 6 x 45,5	215	-
120,5 x 6 x 45,5	270	320
MODELO ZEPPELIN		
140,5 x 6 x 45,5	-	535

TAPAS

ACABADO LAMINADO O SUPERPAN LACADO

Medidas (ancho x alto x fondo en cm)	**Euros**
81x2x46	60
101x2x46	65
121x2x46	75
141x2x46	85
161x2x46	95

ACABADO DISPONIBLES

NEGRO MATE
Superpan lacado mate

MARQUINA MATE
Laminado

BLANCO BRILLO
Superpan lacado brillo

ENCIMERAS

CALACATTA SEMIBRILLO

Medidas (ancho x alto x fondo en cm)	**Euros**
81x2x45,5	135
101x2x45,5	165
121x2x45,5	220
141x2x45,5	250
161x2x45,5	280

MICRO MÁRMOL BRILLO

Medidas (ancho x alto x fondo en cm)	**Euros**
81x2x45,5	135
101x2x45,5	165
121x2x45,5	220
141x2x45,5	250
161x2x45,5	280

* Nota: Las tapas y encimeras se suministran ciegas, en caso de hacerlas con agujero para grifos y lavabo tendrá un incremento de manipulación de 35€. Adjuntar en el pedido el dibujo técnico.
OTRAS MEDIDAS CONSULTAR.

ACABADOS / NOVEDADES EN STOCK

BLANCO MATE
Lacado

NOGAL
Lacado Natural

SERIE
FORMAS
PIEZAS DE COLECCIÓN PARA EL BUEN GUSTO

CALIDADES PUNTOBAÑO

Muebles donde resaltan sus lineas curvas y maderas. una colección diseñada para gente que disfruta de lo natural y lo clásico. La Serie FORMAS brilla por sus acabados naturales en madera de pino. Cajones amplias y robustos bien fabricados. Columnas a juego de gran belleza clásica. Piezas fabricadas con un gusto exquisito.

Guía con autocierre amortiguado

Terminaciones de alta calidad

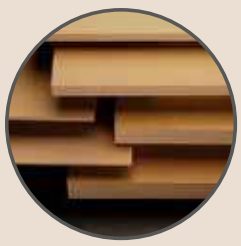

Fabricado en madera / MDF

Fabricación artesanal

Tirador cromo brillo

Puertas con cierre suave

ACABADOS / NOVEDADES EN STOCK

BLANCO MATE
Lacado

NOGAL
Lacado Natural

TIRADOR

PATAS DE DISEÑO INTEGRADAS

PATA. *Blanco mate*

PATA. *Nogal*

SALVASIFÓN / TODOS NUESTROS MUEBLES INCLUYEN SALVASIFÓN

CAJÓN EMUCA EXTRACCIÓN PARCIAL

Sistema de guías ocultas Silver con extracción parcial y cierre suave. Destacan principalmente por su cierre silencioso gracias aun pistón amortiguado en ambas guías. Además disponen de un pivote de bloqueo montado en la propia guía para evitar que se desmonte de forma involuntaria el cajón

Tanto la columna como el mueble dispone de puerta con bisagra de retención y cajones con sistema "CIERRE SUAVE".

3.
2.
1.
4.

FORMAS.100

Color: Nogal

Descripción	Euros
Mueble 100cm	375
Encimera Calacatta 101x2x45,5 cm	165
Lavabo sobre encimera Oval blanco serie Basic	79
TOTAL	**619**

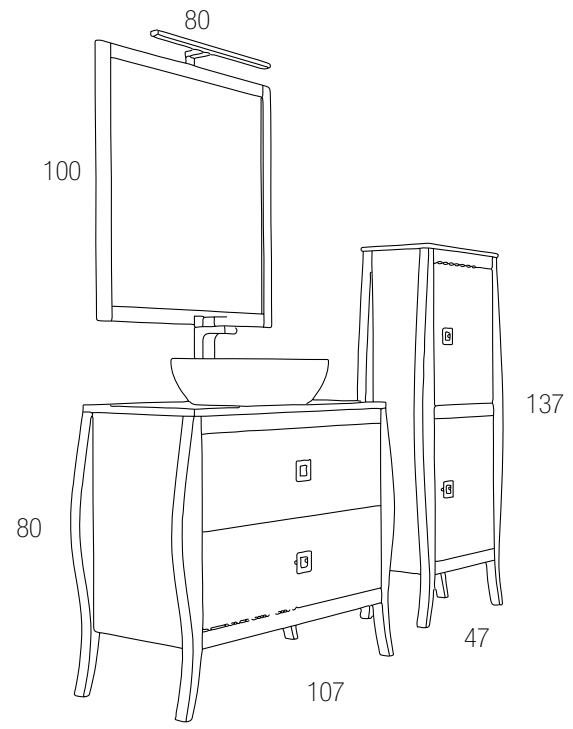

Opcionales:
1./ Columna Formas nogal ↔47x↗137x↕34cm / **320€**
2./ Espejo Mod. Rústico nogal 100x80cm / **100€**
3./ Foco LED 10 W Pandora 45cm / **50€**
4./ Monomando Serie Sofia/ Lauder Alto cromo / **110€**

FORMAS.80

Color: Nogal

Descripción	Euros
Mueble 80cm	340
Lavabo resina Mod. Madrid 80,5x6x45,5cm	175
TOTAL	**515**

Opcionales:
1./ Columna Formas nogal ↔47x↕137x↗34cm / **320€**
2./ Espejo LED Mod. Iris Doble Touch 80 Ø cm / **275€**
3./ Monomando Serie Blsset cromo / **49€**

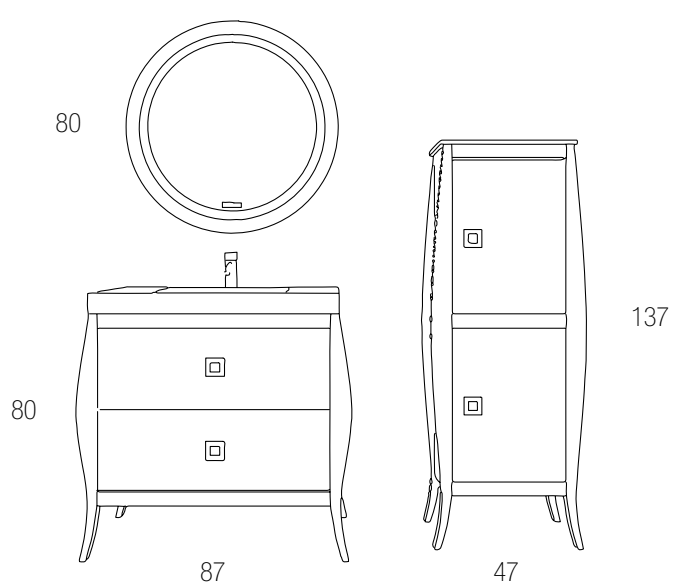

FORMAS.80

Color: Blanco Mate

Descripción	Euros
Mueble 80cm	340
Lavabo porcelana 81x46cm	79
TOTAL	**419**

Opcionales:
4./ Espejo Mod. Redondo Liso 80 Ø cm / **55€**
5./ Foco Serie Eco cromo 5.4 W 30cm / **22€**
6./ Monomando Serie Sofia/ Lauder Lavabo cromo / **65€**

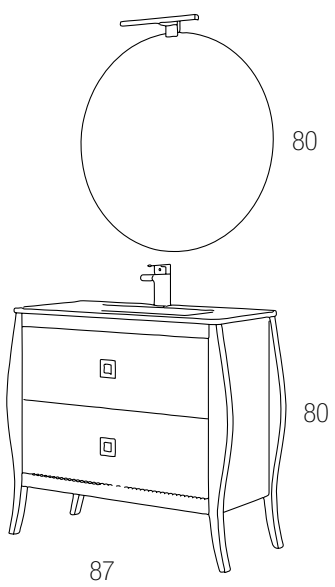

Para ver el montaje y toda la información actualizada de este modelo
ESCANEA ESTE CÓDIGO QR

SERIE FORMAS
TODO LO QUE NECESITAS

MODELOS OPCIÓNALES DE SERIE / TE FACILITAMOS LA SUMA TOTAL DE CADA OPCIÓN

OPCIÓN A
Mueble + Lavabo porcelana

OPCIÓN B
Mueble + Lavabo resina mod.Madrid

OPCIÓN C
Mueble + Tapa madera + Lavabo S.E serie Basic

OPCIÓN D
Mueble + Encimera Calacatta ó Micromármol + Lavabo S.E serie Basic

Descripción	A (en Euros)	A + lav. desp (en Euros)	B (en Euros)	C (en Euros)	D (en Euros)
Mueble 80 2 cajones	419	-	515	479	554
Mueble 100 2 cajones	490	-	590	519	619

* La **OPCIÓN C** ver tabla de tapas disponibles.
* Las tapas y encimeras se suministran ciegas, en caso de hacerlas con agujero para grifos o lavabo tendrá un incremento de manipulación de 35€. Adjuntar en el pedido el dibujo técnico.

MODELOS COMBINABLES SERIE FORMAS / DISEÑA TU BAÑO A MEDIDA

Descripción	Euros
Mueble 80 2 cajones	340

Descripción	Euros
Mueble 100 2 cajones	375

Descripción	Euros
Columna 2 Puertas	320

PARA OTROS COMPLEMENTOS DE BAÑO CONSULTAR:

Auxiliares Pag. 252
Lavabos sobre encimera Pag. 278
Espejos Pag. 256
Apliques Pag. 270
Griferías Pag. 284
Válvulas y Toalleros Pag. 313 y 352
En Stock

LAVABOS DE PORCELANA

Medidas (en cm)	**1 seno** (en Euros)	**Desplazado** (izq. / dcha.) (en Euros)	**2 senos** (en Euros)
61x46	75	-	-
71x46	77	-	-
81x46	79	100	-
91x46	100	140	-
101x46	115	150	-
121x46	180	215	195
141x46	-	-	265

LAVABOS DE RESINA

MODELO MADRID (Medidas en cm)	**1 seno** (en Euros)	**2 senos** (en Euros)
60,5 x 6 x 45,5	150	
80,5 x 6 x 45,5	175	-
100,5 x 6 x 45,5	215	-
120,5 x 6 x 45,5	270	320

MODELO ZEPPELIN		
140,5 x 6 x 45,5	-	535

TAPAS

ACABADO LAMINADO O SUPERPAN LACADO

Medidas (ancho x alto x fondo en cm)	**Euros**
81x2x46	60
101x2x46	65
121x2x46	75
141x2x46	85
161x2x46	95

ENCIMERAS

CALACATTA SEMIBRILLO

Medidas (ancho x alto x fondo en cm)	**Euros**
81x2x45,5	135
101x2x45,5	165
121x2x45,5	220
141x2x45,5	250
161x2x45,5	280

MICRO MÁRMOL BRILLO

Medidas (ancho x alto x fondo en cm)	**Euros**
81x2x45,5	135
101x2x45,5	165
121x2x45,5	220
141x2x45,5	250
161x2x45,5	280

ACABADO DISPONIBLES

NEGRO MATE
Superpan lacado mate

MARQUINA MATE
Laminado

BLANCO BRILLO
Superpan lacado brillo

* Nota: Las tapas y encimeras se suministran ciegas, en caso de hacerlas con agujero para grifos y lavabo tendrá un incremento de manipulación de 35€. Adjuntar en el pedido el dibujo técnico.
OTRAS MEDIDAS CONSULTAR.

ACABADOS / NOVEDADES EN STOCK

BLANCO MATE
Lacado

NOGAL
Lacado Natural

SERIE
GRANADA

LAS TENDENCIAS DESAPARECEN, EL ESTILO ES ETERNO

CALIDADES PUNTOBAÑO

Con la colección Granada, queremos ir un poco más allá del mueble rústico, queremos apostar por los muebles de calidad acabados de madera y realizados de forma artesanal. Estos muebles incorporan maderas, enmarcados, cajones y puertas de visillo. Podemos elegir dentro de esta serie dos colores, un nogal y un blanco mate, colores que conservan ese aroma rural.

Guía de cajones de madera

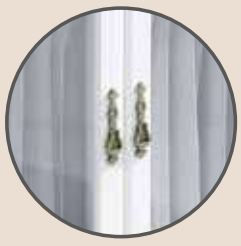

Detalles de artesanía

Fabricado en madera natural de pino

Fabricación artesanal

Cristal con cortinilla. Cierre imantado

ACABADOS / NOVEDADES EN STOCK

BLANCO MATE
Lacado

NOGAL
Lacado Natural

TIRADOR

PATAS INCLUIDAS

PATA 15CM. *Blanco mate*

PATA 15CM. *Nogal*

CIEN POR CIEN MADERA / TODOS NUESTROS MUEBLES INCLUYEN SALVASIFÓN

CAJÓN Y PUERTAS DE MADERA

Para no perder el encanto de lo artesanal, los cajones van con la madera engarzada sin guías. Del mismo modo, siguiendo con lo natural, en las puertas se integran unas finas bisagras ajustables y con un cierre magnético en sus puertas.

1.
2.
3.

4.

5.

GRANADA.140 (70+70)

Color: Nogal

Descripción	Euros
Mueble 70cm x 2 unid.	620
Lavabo porcelana 2 senos 141x46cm	265
TOTAL	**885**

6.

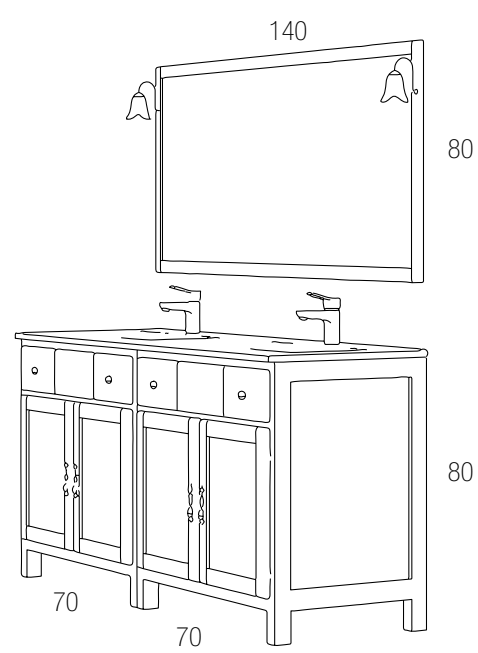

Opcionales:

1./ Espejo Mod. Rústico Nogal 140x80cm / **120€**
2./ Juego de focos halógeno Serie Flor redondo / **50€ 2unid.**
3./ Monomando Serie Drake Lavabo cromo / **38€**
4./ Conjunto de ducha Mod. Berlín cromo / **185€**
5./ Plato de ducha resina sin marco gris 120x70cm / **200€**
6./ Columna Granada nogal/ blanco mate ↔40x↗170x↕30cm / **355€**

GRANADA.120 1seno

Color: Blanco Mate

Descripción	Euros
Mueble 120cm	419
Tapa Marquina 121x2x46cm	75
Lavabo sobre encimera Oval blanco serie Basic	79
TOTAL	**573**

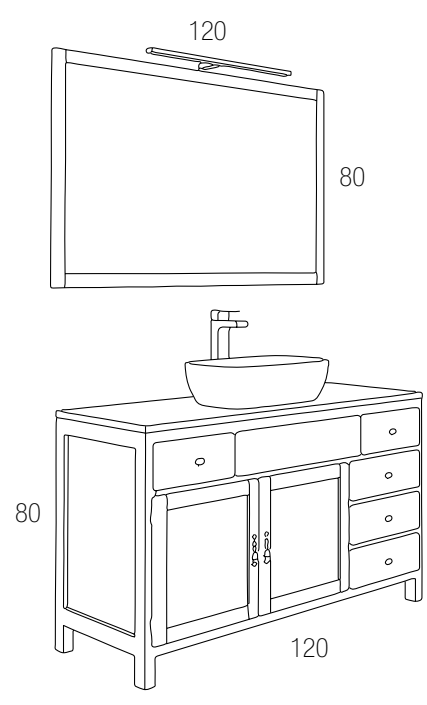

Opcionales:
1./Espejo Mod. Rústico blanco mate 120x80cm / **110€**
2./ Foco LED 12 W Pandora 60 cm / **69€**
3./ Monomando Serie Sofia/ Lauder Alto cromo / **110€**
4./ Toallero adhesivo (3m) 37cm cromo / **25€**

5.

6.

7.

8.

GRANADA.120 2 senos

Color: Nogal

Descripción	Euros
Mueble 2 senos 120cm	430
Lavabo porcelana dos senos 121x46cm	195
TOTAL	**625**

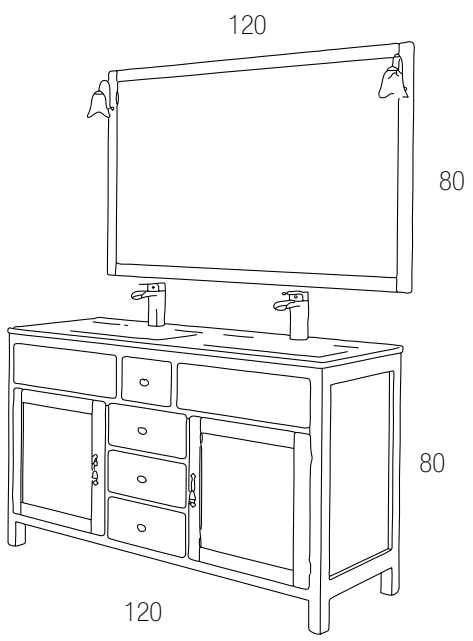

Opcionales:
5./ Espejo Mod. Rústico Nogal 120x80cm / **110€**
6./ Juego de focos halógeno Serie Flor redondo/ **50€ 2unid.**
7./ Monomando Serie Roma/ Roublin cascada cromo / **85€**
8./ Toallero anilla Owen cromo / **21€**

GRANADA.90

Color: Blanco

Descripción	Euros
Mueble 90cm	341
Encimera Micro Mármol Brillo 91x2x45,5 cm	155
Lavabo sobre encimera Cuadrado blanco serie Basic	79
TOTAL	**575**

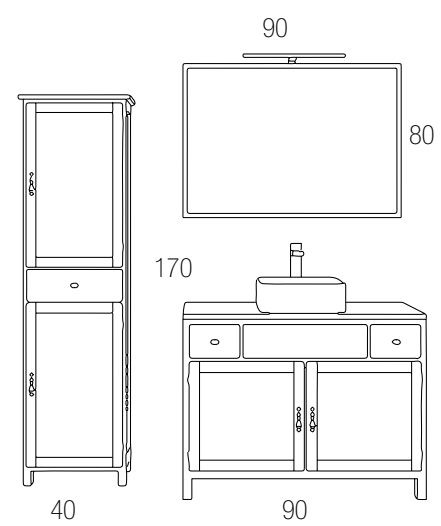

GRANADA.100

Color: Nogal

Descripción	Euros
Mueble 100cm	358
Lavabo resina Mod. Madrid 100,5x6x45,5cm	215
TOTAL	**573**

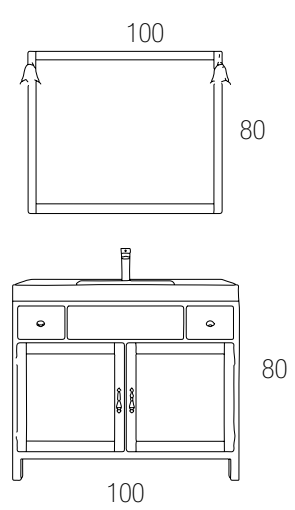

Opcionales:
1./ Columna Granada blanco ↔40x↕170x↗30cm / **355€**
2./ Espejo Mod. Rústico blanco 90x80cm / **95€**
3./ Foco Serie Suiza cromo 8W 50cm / **35€**
4./ Monomando Serie Sofia/ Lauder Lavabo Alto cromo / **110€**

5./ Espejo Mod. Rústico Nogal 100x80cm / **100€**
6./ Foco x 2 unid. halógeno Serie Flor redondo / **50€ 2 unid.**
7./ Monomando Serie Munich / Oshawa Lavabo cromo / **55€**
8./ Toallero anilla Owen cromo / **21€**

9./ Colgar Granada Nogal ↔40x↕60x↗25cm / **175€**
10./ Espejo Mod. Rústico Nogal 70x80cm / **75€**
11./ Juego de focos halógeno Serie Flor redondo / **50€ 2 unid.**
12./ Monomando Serie Roma/ Roublin cascada cromo / **85€**
13./ Toallero adhesivo (3m) 37cm cromo / **25€**
14./ Inodoro compacto Kotor / **235€**

GRANADA.70 y 80

Color: Nogal

Descripción	Euros
Mueble 70cm	310
Lavabo porcelana 71x46cm	77
TOTAL	**387**

Descripción	Euros
Mueble 80cm	317
Lavabo porcelana 81x46cm	79
TOTAL	**396**

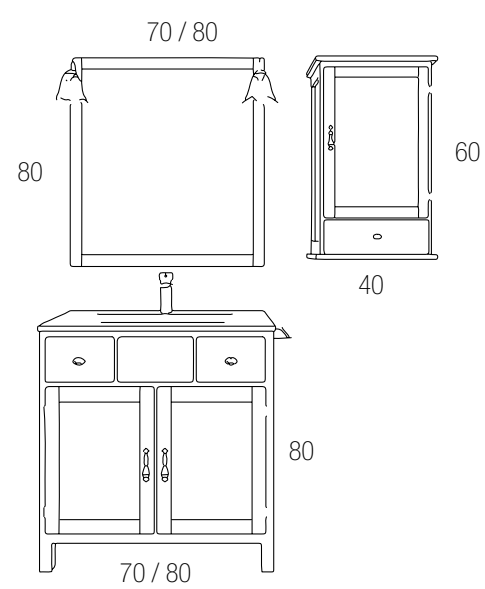

Para ver el montaje y toda la información actualizada de este modelo
ESCANEA ESTE CÓDIGO QR

SERIE GRANADA
TODO LO QUE NECESITAS

MODELOS OPCIÓNALES DE SERIE / TE FACILITAMOS LA SUMA TOTAL DE CADA OPCIÓN

OPCIÓN A
Mueble + Lavabo porcelana

OPCIÓN B
Mueble + Lavabo resina mod.Madrid

OPCIÓN C
Mueble + Tapa madera + Lavabo S.E serie Basic

OPCIÓN D
Mueble + Encimera Calacatta ó Micromármol + Lavabo S.E serie Basic

Descripción	A (en Euros)	A + lav. desp (en Euros)	B (en Euros)	C (en Euros)	D (en Euros)
Mueble 70 2 puertas 2 cajones	387	-	-	444	509
Mueble 80 2 puertas 2 cajones	396	-	492	456	531
Mueble 90 2 puertas 2 cajones	441	-	-	483	575
Mueble 100 2 puertas 2 cajones	473	-	573	502	602
Mueble 120 1 seno 2 puertas 5 caj.	599	-	689	573	718
Mueble 120 2 senos 2 puertas 4 caj.	625	-	750	663	808

* La **OPCIÓN C** ver tabla de tapas disponibles.
* Las tapas y encimeras se suministran ciegas, en caso de hacerlas con agujero para grifos o lavabo tendrá un incremento de manipulación de 35€. Adjuntar en el pedido el dibujo técnico.

MODELOS COMBINABLES SERIE GRANADA / DISEÑA TU BAÑO A MEDIDA

70 a 100

Descripción	Euros
Mueble 70 2 ptas. 2 caj.	310
Mueble 80 2 ptas. 2 caj.	317
Mueble 90 2 ptas. 2 caj.	341
Mueble 100 2 ptas. 2 caj.	358

120

Descripción	Euros
Mueble 120 1 seno 2 puertas 5 cajones	419

40

Descripción	Euros
Columna 2 puertas 1 cajón	355

140

Descripción	Euros
Mueble 140 (70+70) 4 puertas 4 cajones	620

120

Descripción	Euros
Mueble 120 2 senos 2 puertas 4 cajones	430

40

Descripción	Euros
Colgar 1 puerta 1 cajón	175

PARA OTROS COMPLEMENTOS DE BAÑO CONSULTAR:

Auxiliares Pag. 252
Lavabos sobre encimera Pag. 278
Espejos Pag. 256
Apliques Pag. 270
Griferías Pag. 284
Válvulas y Toalleros Pag. 313 y 352
En Stock

LAVABOS DE PORCELANA

Medidas (en cm)	**1 seno** (en Euros)	**Desplazado** (izq. / dcha.) (en Euros)	**2 senos** (en Euros)
61x46	75	-	-
71x46	77	-	-
81x46	79	100	-
91x46	100	140	-
101x46	115	150	-
121x46	180	215	195
141x46	-	-	265

LAVABOS DE RESINA

MODELO MADRID (Medidas en cm)	**1 seno** (en Euros)	**2 senos** (en Euros)
60,5 x 6 x 45,5	150	
80,5 x 6 x 45,5	175	-
100,5 x 6 x 45,5	215	-
120,5 x 6 x 45,5	270	320
MODELO ZEPPELIN		
140,5 x 6 x 45,5	-	535

TAPAS

ACABADO LAMINADO O SUPERPAN LACADO

Medidas (ancho x alto x fondo en cm)	**Euros**
81x2x46	60
101x2x46	65
121x2x46	75
141x2x46	85
161x2x46	95

ACABADO DISPONIBLES

NEGRO MATE
Superpan lacado mate

MARQUINA MATE
Laminado

BLANCO BRILLO
Superpan lacado brillo

ENCIMERAS

CALACATTA SEMIBRILLO

Medidas (ancho x alto x fondo en cm)	**Euros**
81x2x45,5	135
101x2x45,5	165
121x2x45,5	220
141x2x45,5	250
161x2x45,5	280

MICRO MÁRMOL BRILLO

Medidas (ancho x alto x fondo en cm)	**Euros**
81x2x45,5	135
101x2x45,5	165
121x2x45,5	220
141x2x45,5	250
161x2x45,5	280

* Nota: Las tapas y encimeras se suministran ciegas, en caso de hacerlas con agujero para grifos y lavabo tendrá un incremento de manipulación de 35€. Adjuntar en el pedido el dibujo técnico.
OTRAS MEDIDAS CONSULTAR.

ACABADOS / NOVEDADES EN STOCK

BLANCO MATE
Lacado

NOGAL
Lacado Natural

SERIE
CAPILLA BISEL
NUEVA VIDA A LOS VIEJOS TIEMPOS

MUEBLES DE BAÑO AL DETALLE

La serie capilla, es una serie tradicional de forma clásica y funcional. Los muebles con este tipo de diseño y acabados nunca pasan de moda.

Es la colección más tradicional de nuestro catálogo, por eso la seguimos distribuyendo para ti.

Se le pueden combinar con diferentes espejos, camerinos, colgares y columnas.

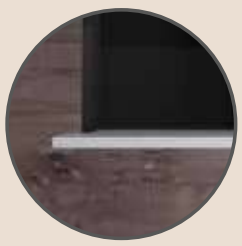
Cajón Folding

Fabricado en 16 mm

Patas de 10 cm

Lacado alto brillo

Frentes biselados

ACABADOS / NOVEDADES EN STOCK

BLANCO BRILLO
Superpan lacado brillo

TIRADORES

CAPILLA BISEL. *Cromo brillo*

PATAS INCLUIDAS

PATA 10CM. *Juego de patas cromo brillo / 10 cm con altura.*

ENCIMERAS

MÁRMOL ITALIANO BRILLO

Medidas (ancho x alto x fondo en cm)	**Euros**
61x2x39,5	68
71x2x39,5	69
81x2x39,5	75
101x2x39,5	85

LAVABOS

TIPO JAVA BRILLO

Medidas (ancho x alto x fondo en cm)	**Euros**
56,5x14,5x47,5	55

PUERTAS Y CAJONES

CAJÓN FOLDING EXTRACCIÓN PARCIAL

Cajón folding forrado en pvc para una mayor durabilidad.
Este tipo de cajón es de extracción parcial con guía corredera metálica con bolas.
Bisagras de 26 mm de cazoleta regulable en fondo y en altura sin sistema SOFT-LINE.

CAPILLA BISEL.60

Color: Blanco brillo

Descripción	Euros
Mueble 60cm	180
Encimera Mármol Italiano Brillo 61x36.5cm	68
Lavabo encastrar tipo Java	55
TOTAL	**303**

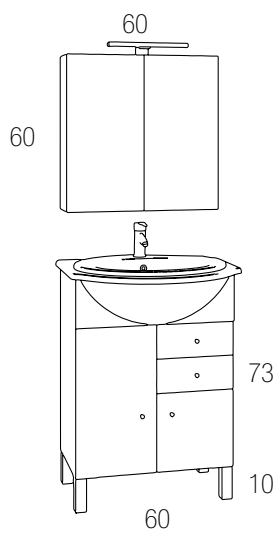

CAPILLA BISEL.80

Color: Blanco brillo

Descripción	Euros
Mueble 80cm	195
Encimera Mármol Italiano Brillo 81x36.5cm	75
Lavabo encastrar tipo Java	55
TOTAL	**325**

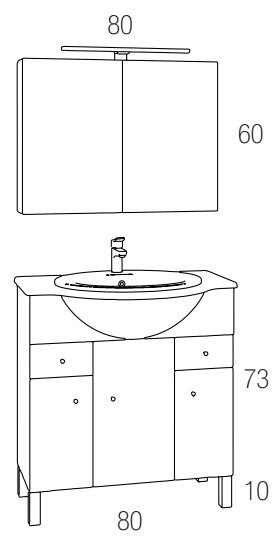

Opcionales:

1./ Camerino 2 puertas espejo ↔60x↕60x↗17cm / **125€**
2./ Foco Serie Eco cromo 5.4 W 30cm / **22€**
3./ Monomando Serie Bisett lavabo cromo / **49€**

4./ Camerino 2 puertas espejo ↔80x↕60x↗17cm / **145€**
5./ Foco Serie Suiza cromo 8W 50cm / **35€**
6./ Monomando Serie Drake Lavabo cromo / **38€**

7./ Espejo Mod. Bisel blanco brillo 100x70cm / **70€**
8./ Conjunto ducha Monomando Mod. Berlín cromo / **185€**
9./ Plato de ducha resina sin marco crema 120x70cm / **200€**

CAPILLA BISEL.70

Color: Blanco brillo

Descripción	Euros
Mueble 70cm	185
Encimera Mármol Italiano Brillo 71x36.5cm	69
Lavabo encastrar tipo Java	55
TOTAL	**309**

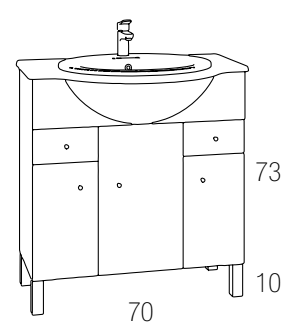

CAPILLA BISEL.100

Color: Blanco brillo

Descripción	Euros
Mueble 100cm	233
Encimera Mármol Italiano Brillo 101x36.5cm	85
Lavabo encastrar tipo Java	55
TOTAL	**373**

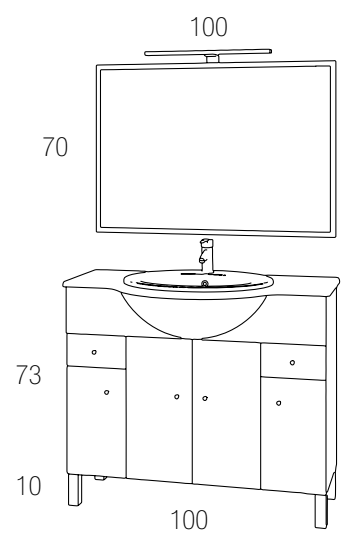

Para ver el montaje y toda la información actualizada de este modelo
ESCANEA ESTE CÓDIGO QR

SERIE CAPILLA BISEL
TODO LO QUE NECESITAS

MODELOS SERIE CAPILLA BISEL / PRECIOS SÓLO MUEBLE

Descripción	Euros
Mueble 60 2 puertas 2 cajones	180

Descripción	Euros
Mueble 70 3 puertas 2 cajones	185
Mueble 80 3 puertas 2 cajones	195

Descripción	Euros
Mueble 100 4 puertas 2 cajones	233

* EL MUEBLE **NO INCLUYE:** Grfífo, Lavabo, Encimera.

MODELOS COLUMNAS SERIE CAPILLA BISEL / COMBINA CON LO QUE NECESITES

Descripción	Euros
Columna 35 2 puertas 2 cajones	195

Descripción	Euros
Columna 50 4 puertas 2 cajones	260

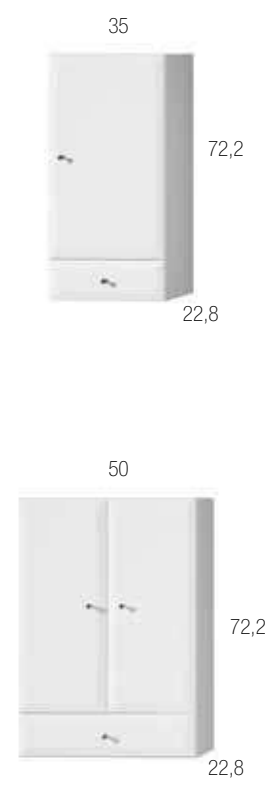

Descripción	Euros
Colgar 35 1 puerta 1 cajón	107
Colgar 50 2 puertas 1 cajón	135

* **PUERTAS REVERSIBLE:** Posibilidad de cambiar apertura.

PARA OTROS COMPLEMENTOS DE BAÑO CONSULTAR:

Auxiliares Pag. 252
Lavabos sobre encimera Pag. 278
Espejos Pag. 256
Apliques Pag. 270
Griferías Pag. 284
Válvulas y Toalleros Pag. 313 y 352
En Stock

Para ver el montaje y toda la información actualizada de este modelo
ESCANEA ESTE CÓDIGO QR

CAMERINOS
COMBINA CON TU BAÑO

CAMERINO CAPILLA BISEL

70 a 80

66

15,4

FOCOS INCLUIDOS
Foco hasta 45W
(bombilla no incluida)

ESTANTES
Estantes interiores fijos

Descripción	Euros
Camerino 70 2 puertas + estante + espejo + 2 focos 45w	155
Camerino 80 2 puertas + estante + espejo + 2 focos 45w	160

CAMERINO PUERTAS ESPEJO

60 a 80

60

17

PUERTAS + ESPEJOS
Espejos de 3mm

APERTURA INFERIOR
Cierre oculto

ESTANTE REGULABLE
Estante interior regulable en altura

Descripción	Euros
Camerino 60 2 puertas espejos	125
Camerino 80 2 puertas espejos	155

PUNTOBAÑO
especialistas en baño

PRODUCTOS NACIONALES
Manufacturados en España
bajo lo más estrictos controles de calidad.

Transporte Propio
Rápidez en su envío

SERIE
CONTRACT
DISEÑO PARA ESPACIOS REDUCIDOS

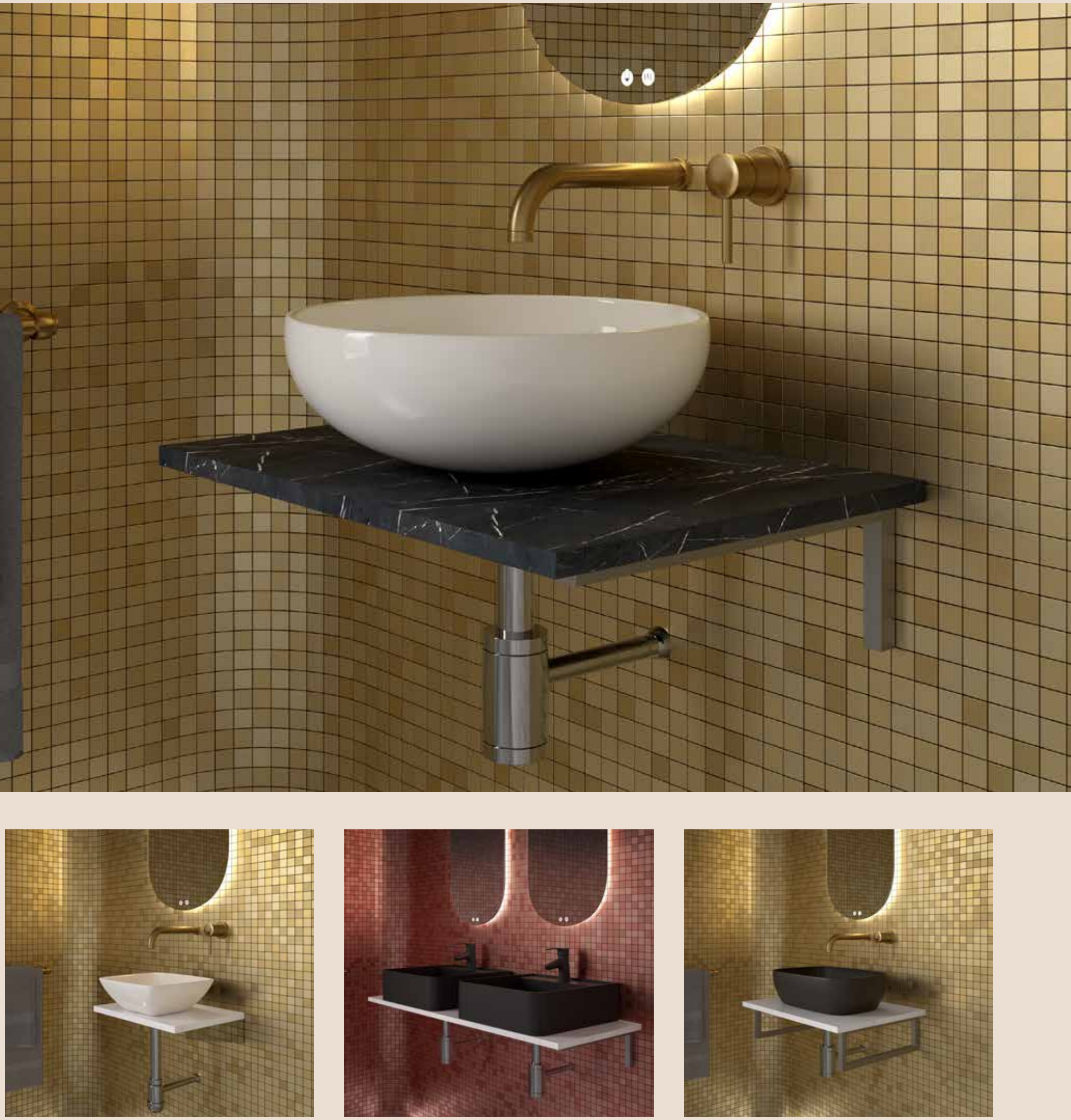

Para ver el montaje y toda la información actualizada de este modelo
ESCANEA ESTE CÓDIGO QR

SERIE CONTRACT

DISEÑO A MEDIDA

PARA ESTUDIOS, LOCALES COMERCIALES, RESTAURANTES O APARTAMENTOS PEQUEÑOS.

6 PASOS

PARA CREAR TU SERIE CONTRACT A MEDIDA CON TODO LO QUE NECESITAS

1

LAVABOS SOBRE ENCIMERA

- 4 Series a elegir
- Calidad cerámica.

2

TAPAS O ENCIMERAS

- Gran variedad de medidas y colores
- Tapas o encimeras

3

GRIFERÍAS CONTRACT

- 6 Modelos a elegir
- Acabados oro, negro o cromo

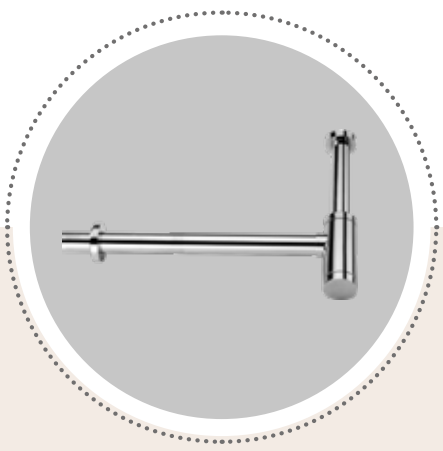

4

SIFÓN PARA DESAGÜE

- 2 Modelos a elegir
- Acabado cromo.

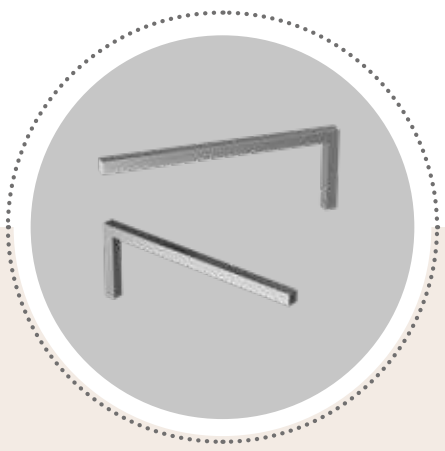

5

SOPORTES REFORZADOS

- 2 Modelos a elegir
- Escuadras reforzadas inoxidables.

6

VÁLVULAS CLICK-CLACK

- Diferentes modelos a elegir
- Acabados oro, negro o cromo

MODELOS SIFÓN / ELIGE EL QUE MEJOR SE ADAPTE A TI

Descripción	Euros
Sifón CUADRADO latón cromo	45

** Registrables*

Descripción	Euros
Sifón MINIMALISTA latón cromo	24

** Registrables*

MODELOS VÁLVULAS CLICK-CLACK / ELIGE LA QUE NECESITES

Descripción	Euros
Tornillo tapón grande CROMO	14

Descripción	Euros
Tornillo tapón CUADRADO CROMO	16

Descripción	Euros
Tornillo tapón grande NEGRO MATE	16

Descripción	Euros
Tornillo tapón pequeño CROMO	14

Descripción	Euros
Tornillo tapón grande ORO CEPILLADO	20

Descripción	Euros
Tapón grande REDONDO CROMO	14

** Especial para lavabos de cristal y porcelana*

GRIFERÍA CONTRACT

SENSOR CARBÓN PRO

Descripción	Euros
Grifo lavabo SENSOR	99

** Mezclador agua fría y caliente*

SENSOR RIVERTON

Descripción	Euros
Grifo lavabo SENSOR	79

** Agua fría*

TEMPORIZADO LAVABO

Descripción	Euros
Grifo lavabo TEMPORIZADO	38

** Agua fría*

GRIFERÍA ALTA CONTRACT

SOFIA ALTO

Descripción	Euros
Grifo lavabo alto negro mate	125
Grifo lavabo alto cromo brillo	110

MINIMAL PLENUM

Descripción	Euros
Grifo lavabo alto negro mate	110
Grifo lavabo alto oro cepillado	110

HAMPTON / AILIK

Descripción	Euros
Grifo lavabo alto cromo brillo	110
Grifo lavabo alto negro mate	132

LAVABOS SOBRE ENCIMERA

SERIE BASIC

BOL
Blanco brillo
40Ø x↕15cm
79€

OVAL
Blanco brillo
↔46x↕13,5x↗32cm
79€

RECTANGULAR
Blanco brillo
↔49x↕14x↗38cm
79€

CUADRADO
Blanco brillo
↔36x↕12x↗36cm
79€

BOL PARA GRIFO
Blanco brillo
46Ø x↕18cm
79€

CUADRADO PARA GRIFO
Blanco brillo
↔42x↕12x↗42cm
79€

OVAL PARA GRIFO
Blanco brillo
↔50x↕12x↗38,5cm
79€

SERIE DESIGN

BOL
Calacatta
40Ø x↕15cm
135€

BOL
Negro mate
40Ø x↕15cm
135€

OVAL
Calacatta
↔46x↕13,5x↗32cm
135€

OVAL
Negro Mate
↔46x↕13,5x↗32cm
135€

CUADRADO PARA GRIFO
Calacatta
↔42x↕12x↗42cm
135€

CUADRADO PARA GRIFO
Negro Mate
↔42x↕12x↗42cm
135€

OVAL PARA GRIFO
Calacatta
↔50x↕12x↗38,5cm
135€

OVAL PARA GRIFO
Negro Mate
↔50x↕12x↗38,5cm
135€

SERIE SOLID SURFACE

BOL SOLID SURFACE
Blanco mate
41,5Ø x↕12,5cm
175€

SERIE MINERAL

BOL MICROCEMENTO
Mate
41,5Ø x↕12,5cm
175€

SERIE BASIC MINI

BOL MNI
Blanco mate
30Ø x↕11cm
79€

MINI
Blanco brillo
↔30x↕11x↗30cm
79€

SOPORTES PARA PARED / ELIGE EL DISEÑO

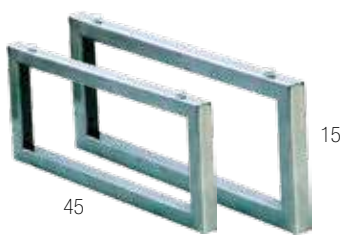

Descripción	Euros
Juego soportes RECTANGULAR	75

** Anclajes incluidos*

Descripción	Euros
Juego soportes EN "L"	75

** Anclajes incluidos*

TAPAS Y ENCIMERAS

ACABADO LAMINADO O SUPERPAN LACADO

Medidas (ancho x alto x fondo en cm)	Euros
61x2x46	52
71x2x46	55
81x2x46	60
101x2x46	65
121x2x46	75
141x2x46	85
161x2x46	95

CALACATTA SEMIBRILLO

Medidas (ancho x alto x fondo en cm)	Euros
61x2x45,5	105
71x2x45,5	120
81x2x45,5	135
101x2x45,5	165
121x2x45,5	220
141x2x45,5	250
161x2x45,5	280

MICRO MÁRMOL BRILLO

Medidas (ancho x alto x fondo en cm)	Euros
61x2x45,5	105
71x2x45,5	120
81x2x45,5	135
101x2x45,5	165
121x2x45,5	220
141x2x45,5	250
161x2x45,5	280

* Nota: Las tapas y encimeras se suministran ciegas, en caso de hacerlas con agujero para grifos y lavabo tendrá un incremento de manipulación de 35€. Adjuntar en el pedido el dibujo técnico.
OTRAS MEDIDAS CONSULTAR.

Para ver el montaje y toda la información actualizada de este modelo
ESCANEA ESTE CÓDIGO QR

SERIE CONTRACT

KIT BASIC / DESIGN

KIT BASIC

PIEZAS QUE INCLUYE:

LAVABO CUADRADO PARA GRIFO
S. Basic Blanco brillo
↔42x↕12x↗42cm
* Anclajes incluidos

MONOMANDO SERIE DRAKE
Grifo lavabo cromo

VÁLVULA CLICK-CLACK
Tornillo tapón grande CROMO

SIFÓN MINIMALISTA
Latón cromo

DESGLOSE:
1./ Lavabo Cuadrado para grifo blanco serie Basic / **79€**
2./ Monomando Serie Drake Lavabo cromo / **38€**
3./ Válvula click-clack Tornillo tapón grande cromo / **14€**
4./ Sifón Minimalista latón cromo / **24€**

KIT DESIGN CALACATTA

PIEZAS QUE INCLUYE:

LAVABO CUADRADO PARA GRIFO
S. Design Calacatta
↔42x↕12x↗42cm
* Anclajes incluidos

MONOMANDO SERIE DRAKE
Grifo lavabo cromo

VÁLVULA CLICK-CLACK
Tornillo tapón grande CROMO

SIFÓN MINIMALISTA
Latón cromo

DESGLOSE:
1./ Lavabo sobre encimera Cuadrado para grifo Calacatta serie Design / **135€**
2./ Monomando Serie Drake Lavabo cromo / **38€**
3./ Válvula click-clack Tornillo tapón grande cromo / **14€**
4./ Sifón Minimalista latón cromo / **24€**

KIT DESIGN NEGRO

PIEZAS QUE INCLUYE:

LAVABO CUADRADO PARA GRIFO
S. Design Negro mate
↔42x↕12x↗42cm
* Anclajes incluidos

MONOMANDO SERIE DRAKE
Grifo lavabo cromo

VÁLVULA CLICK-CLACK
Tornillo tapón grande CROMO

SIFÓN MINIMALISTA
Latón cromo

DESGLOSE:
1./ Lavabo sobre encimera Cuadrado para grifo Negro mate serie Design / **135€**
2./ Monomando Serie Drake Lavabo cromo / **38€**
3./ Válvula click-clack Tornillo tapón grande cromo / **14€**
4./ Sifón Minimalista latón cromo / **24€**

PARA OTROS COMPLEMENTOS DE BAÑO CONSULTAR:

Auxiliares Pag. 252
Espejos Pag. 256
Apliques Pag. 270

En Stock

Opcionales:
1./ Espejo LED Mod. Thor Doble Touch
45x90cm / **230€**

Para ver el montaje y toda la información actualizada de este modelo
ESCANEA ESTE CÓDIGO QR

SERIE CONTRACT

KIT MINI STONE

PARA ESTUDIOS, LOCALES COMERCIALES, RESTAURANTES O APARTAMENTOS PEQUEÑOS.

KIT DE 4 PIEZAS / NO INCLUYE GRIFERÍA NI ESPEJO

LAVABO CERÁMICO A ELEGIR
- Bol mini ↔30 Ø x↕11cm.
- Mini ↔30x↕11x↗30cm

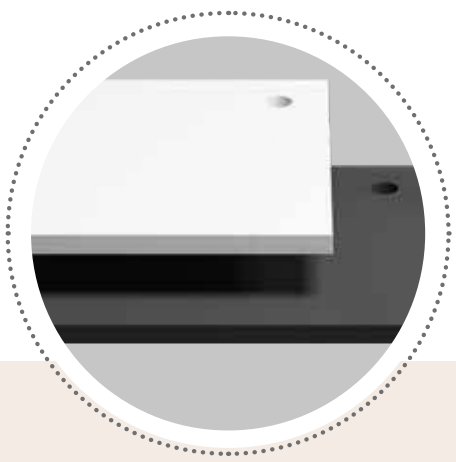

ENCIMERA DE CARGA MINERAL
- Encimera a elegir en dos colores. Blanco o Negro.
- Taladro para grifo incluido.

SIFÓN PARA DESAGÜE
- Acabado plástico niquelado plata.
- Válvula plástica desagüe incluida.

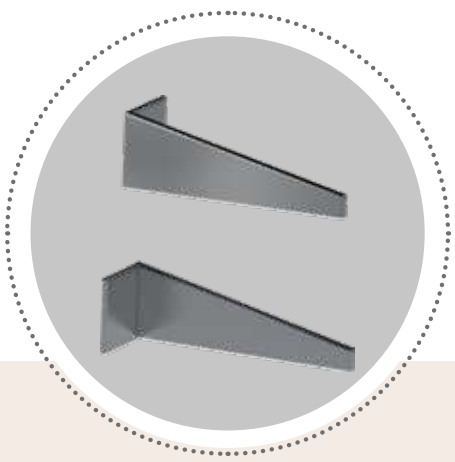

SOPORTES REFORZADOS
- Escuadras reforzadas inoxidables.
- Regulables.

PIEZAS QUE INCLUYE

INCLUYE:
1./ Lavabo cerámico a elegir, BOL MINI o MINI.
2./ Encimera Carga mineral 40x30x2 cm. Taladro grifo 35mm Ø. Taladro desagüe 70mm Ø (Blanco o negro).
3./ Escuadras inox extra reforzadas y regulables.
4./ Sifón de plástico acabado niquelado plata.
5./ Válvula plástica desagüe click-clack.
6./ Embalaje extra reforzado individual o pallets (46x36x20 cm.) 12.5 kg/U.

TOTAL 199 €

ACABADOS ENCIMERAS / NOVEDADES EN STOCK

NEGRO MATE
Semibrillo

BLANCO MATE
Semibrillo

PLUS A LO FUNCIONAL
Ideal espacios reducidos

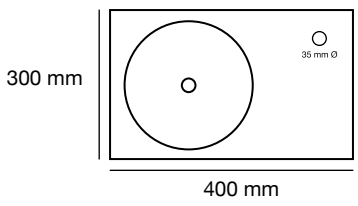

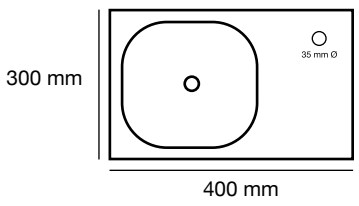

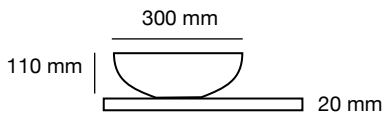

PARA OTROS COMPLEMENTOS DE BAÑO CONSULTAR:

Auxiliares Pag. 252
Espejos Pag. 256
Apliques Pag. 270
Griferías Pag. 284
En Stock

1.

2.

Opcionales:
1./ Espejo Liso. 40x80cm / **32€**
2./ Monomando sobre encimera Serie Sofía Alto cromo. / **110€**

1.

2.

Para ver el montaje y toda la información actualizada de este modelo
ESCANEA ESTE CÓDIGO QR

AUXILIARES UNIVERSALES
COMPLETA TU MUEBLE DE BAÑO

Colores en Stock:

Roble Ostippo · Marquina · Tabaco · Joplin · Polar · Grafito Brillo · Blanco Brillo

Columna universal:
Medidas: ↔50x↕160x↗25cm / **330€**
REVERSIBLE

Semicolumna universal:
Medidas: ↔35x↕110x↗25cm / **200€**
REVERSIBLE

Cubo:
Medidas: ↔30x↕30x↗15cm / **69€**

Semicolumna:
Montana / Columbia
Medidas: ↔35x↕110x↗25cm / **225€**
Tiradores en stock: Negro mate, Oro cepillado, Cromo brillo
REVERSIBLE

Colores en Stock:

Marquina · Roble Ostippo · Grafito Brillo · Blanco Brillo

Columna tirador inglete:
Ikum / Zenia / Albany / Dante
Medidas: ↔35x↕160x↗25cm / **265€**
Tiradores en stock: Cromo brillo
Tiradores servicio 20 días: Negro mate
REVERSIBLE

Colores en Stock:

Tabaco · Joplin · Polar · Blanco Brillo

Colgar 35:
Ikum / Zenia / Albany / Dante:
Medidas: ↔35x↕80x↗25cm / **165€**
Tiradores en stock: Cromo brillo
Tiradores servicio 20 días: Negro mate.

Colores en Stock:

Tabaco · Joplin · Polar · Blanco Brillo

ACABADOS ESPECIALES PARA AUXILIARES UNIVERSALES / NO DISPONIBLES EN STOCK. SERVICIO 20 DIAS

AZUL MATE
Superpan lacado mate

MOKA MATE
Superpan lacado mate

VERDE MATE
Superpan lacado mate

GRIS MATE
Superpan lacado mate

GRAFITO MATE
Superpan lacado mate

NEGRO MATE
Superpan lacado mate

BLANCO MATE
Superpan lacado mate

Para ver el montaje y toda la información actualizada de este modelo
ESCANEA ESTE CÓDIGO QR

AUXILIARES
COLECCIONES INDIVIDUALES

Semicolumna Virginia
Medidas: ↔35x↕110x↗27cm / **178€**
REVERSIBLE

Colores en Stock:

BASE: Locksley Oak Claro
FRENTE: Blanco Brillo

Columna Nórdico
Columna Nórdico ↔35x↕150x↗24cm / **237€**
OPCIÓN MONTAJE SUSPENDIDA

Colores en Stock:

BASE: Locksley Oak Claro
FRENTE: Blanco Brillo

Columna Nuevo Neo
Medidas: ↔35x↕164x↗30cm / **195€**
Tiradores y patas en stock:
Cromo brillo / Negro mate

Colores en Stock:

Blanco Brillo

Colgar Nuevo Neo
Medidas:↔35x↕72.2x↗22.5cm / **120€**
Tiradores y patas en stock:
Cromo brillo / Negro mate

Colores en Stock:

Blanco Brillo

Columna Claudia
Medidas: ↔40x↕170x↗30cm / **375€**

Colores en Stock:

Nogal
Blanco Mate

Columna Formas
Medidas: ↔47x↕137x↗34cm / **320€**

Colores en Stock:

Nogal
Blanco Mate

Columna Granada
Medidas: ↔40x↕170x↗30cm / **355€**

Colores en Stock:

Nogal
Blanco Mate

Colgar Granada
Medidas: ↔40x↕60x↗25cm / **175€**

Colores en Stock:

Nogal
Blanco Mate

PUNTOBAÑO
especialistas en baño

PRODUCTOS NACIONALES
Manufacturados en España
bajo lo más estrictos controles de calidad.

Transporte Propio
Rápidez en su envío

TODO PARA TU BAÑO

ACCESORIOS

TODO EN STOCK

ESPEJOS

258 LED
263 LISOS
266 BISEL
268 RÚSTICOS
269 BLISTER

ILUMINACIÓN

270 PANDORA
271 SUIZA
271 ECO
271 FLOR

LAVABOS

274 PORCELANA
276 RESINA
277 CRISTAL
278 SOBRE ENCIMERA

ENCIMERAS

281 CALACATTA
281 MICROMÁRMOL
282 TAPAS PARA MUEBLES

GRIFERÍA

286 SERIES DE GRIFERÍAS
300 EMP. LAVABO
301 EMP. DUCHA
302 GRIFOS ALTOS
303 TERMOSTÁTICA
304 HIGIÉNICA
305 GRIFOS DE COCINA
310 CLÁSICA
311 TEMPORIZADA
312 DECORATIVA
313 VÁLVULAS / FLEXOS

CONJUNTOS MURALES

315 MONOMANDO
320 TERMOSTÁTICAS
323 SIN GRIFERÍA

COLUMNAS HIDROMASAJE

325 MONOMANDO

PLATOS DE DUCHA

330 SERIE SLIM
333 SERIE SEMI MARCO
334 ACRÍLICOS
336 PORCELANA
338 PLATOS DE OBRA
339 HOJAS DE BAÑERA

SANITARIOS

342 INODORO / BIDET
344 TAPAS WC
345 PILAS Y MUEBLES

COMPLEMENTOS

348 ACCESORIOS
348 ESTUCHES
350 JABONERAS
352 TOALLEROS
353 SOPORTES
354 MANGOS DE DUCHA
355 SET Y KITS DE DUCHA
356 BARRAS DE CORTINA
357 PAPELERAS

COLECTIVIDAD

358 DOSIFICADORES
359 PORTARROLLOS
360 SECAMANOS
360 DISPENSADORES
361 BARRAS ABATIBLES
362 AGARRADEROS
366 SILLAS Y TABURETES
367 ELEVADORES

En Stock

ESPEJOS

AMPLITUD EN TU BAÑO

ESPEJOS ACTUALES, ALEGRES, DIVERTIDOS,
CON LED, DIFERENTES Y PRÁCTICOS,
QUE CONSIGUEN MAYOR AMPLITUD EN LAS ESTANCIAS.

TIPOS DE ESPEJOS

1. LED
2. LISOS
3. BISEL
4. RUSTICOS
5. BLISTER

ILUMINACIÓN LED
Refleja tu buena cara con los espejos retroiluminados con luces led de alta calidad.

EFICIENCIA ENERGÉTICA
Espejos que te dan un plus en tu ahorro energético.

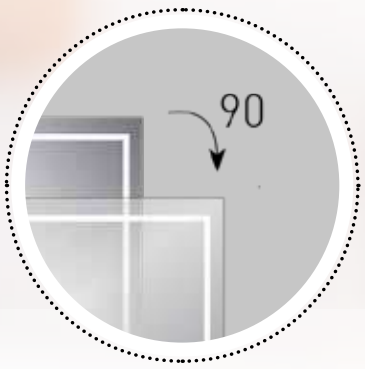

ESPEJOS PARA ELEGIR
Coloca tu espejo de manera horizontal o vertical, elige cantos redondeados o simplemente liso.

En Stock

ESPEJOS CON DOBLE SENSOR **SERIE LED**

VISTE CON ELEGANCIA CUALQUIER ENTORNO, ESPEJOS CON FUERZA, CON GRAN CALIDAD Y FINO ACABADO PUNTO BAÑO.**¡COMPRUÉBALO!**

PUNTO**BAÑO**

ESPEJO LED

EMMA

BORDE NEGRO

TIPO DE ILUMINACIÓN:
Perimetral

SENSOR TÁCTIL ON/ OFF:
Control de intensidad de luz

SENSOR TÁCTIL:
Antivaho

IP44

CARACTERÍSTICAS

Certificado y homologado
Espejo homologado

Eficiencia Energética
Consumo responsable

Ahorro energético
Máximo ahorro en tu hogar

Tecnología Led
Iluminación LED continua

Grosor de espejo
Vidrio de 4mm

Borde pintado
Pintura lacada Negro

CUADRO TÉCNICO

Medidas (en cm)	**Euros**	**Potencia**	**Lumenes**	**Lámina Antivaho**
60 Ø	240	18,3W	1650	300x200mm 15W
80 Ø	280	24,3W	2180	400x400mm 40W
100 Ø	340	31W	2790	600x400mm 60W

ESPEJO LED

EMMA

BORDE ORO

TIPO DE ILUMINACIÓN:
Perimetral

SENSOR TÁCTIL ON/ OFF:
Control de intensidad de luz

SENSOR TÁCTIL:
Antivaho

IP44

CARACTERÍSTICAS

Certificado y homologado
Espejo homologado

Eficiencia Energética
Consumo responsable

Ahorro energético
Máximo ahorro en tu hogar

Tecnología Led
Iluminación LED continua

Grosor de espejo
Vidrio de 4mm

Borde pintado
Pintura lacada Oro

CUADRO TÉCNICO

Medidas (en cm)	**Euros**	**Potencia**	**Lumenes**	**Lámina Antivaho**
60 Ø	250	18,3W	1650	300x200mm 15W
80 Ø	290	24,3W	2180	400x400mm 40W
100 Ø	350	31W	2790	600x400mm 60W

ESPEJO LED

IRIS

TIPO DE ILUMINACIÓN:
Frontal

SENSOR TÁCTIL ON/ OFF:
Control de intensidad de luz

SENSOR TÁCTIL:
Antivaho

IP44

CARACTERÍSTICAS

Certificado y homologado
Espejo homologado

Eficiencia Energética
Consumo responsable

Ahorro energético
Máximo ahorro en tu hogar

Tecnología Led
Iluminación LED continua

Grosor de espejo
Vidrio de 4mm

Detalle arenado
grosor de 18mm

CUADRO TÉCNICO

Medidas (en cm)	**Euros**	**Potencia**	**Lumenes**	**Lámina Antivaho**
60 Ø	240	15,2W	1370	300x200mm 15W
80 Ø	275	21W	1890	400x400mm 40W
100 Ø	340	27,7W	2495	600x400mm 60W

ESPEJO LED

AMIRA

TIPO DE ILUMINACIÓN:
Perimetral

SENSOR TÁCTIL ON/ OFF:
Control de intensidad de luz

SENSOR TÁCTIL:
Antivaho

IP44

CARACTERÍSTICAS

Certificado y homologado
Espejo homologado

Eficiencia Energética
Consumo responsable

Ahorro energético
Máximo ahorro en tu hogar

Tecnología Led
Iluminación LED continua

Grosor de espejo
Vidrio de 4mm

Borde arenado
Ancho de 25mm

CUADRO TÉCNICO

Medidas (en cm)	**Euros**	**Potencia**	**Lumenes**	**Lámina Antivaho**
60x80	205	23,9W	2390	410x220mm 16W
80x80	235	28W	2800	520x300mm 30W
100x80	250	32W	3200	600x410mm 46W
120x80	285	36W	3600	900x410mm 70W

ESPEJO LED

THOR

TIPO DE ILUMINACIÓN:
Perimetral

SENSOR TÁCTIL ON/ OFF:
Control de intensidad de luz

SENSOR TÁCTIL:
Antivaho

IP44

CARACTERÍSTICAS

Certificado y homologado
Espejo homologado

Eficiencia Energética
Consumo responsable

Ahorro energético
Máximo ahorro en tu hogar

Tecnología Led
Iluminación LED continua

Grosor de espejo
Vidrio de 4mm

CUADRO TÉCNICO

Medidas (en cm)	**Euros**	**Potencia**	**Lumenes**	**Lámina Antivaho**
45x90	230	24W	2160	400x300mm 30W

ESPEJO LED

LOIRA

TIPO DE ILUMINACIÓN:
Frontal

SENSOR TÁCTIL ON/ OFF:
Control de intensidad de luz

SENSOR TÁCTIL:
Antivaho

IP44

CARACTERÍSTICAS

Certificado y homologado
Espejo homologado

Eficiencia Energética
Consumo responsable

Ahorro energético
Máximo ahorro en tu hogar

Tecnología Led
Iluminación LED continua

Grosor de espejo
Vidrio de 4mm

Detalle arenado
grosor de 25mm

CUADRO TÉCNICO

Medidas (en cm)	**Euros**	**Potencia**	**Lumenes**	**Lámina Antivaho**
60x80	155	4,42W	442	410x220mm 16W
70x80	170	6,34W	634	520x300mm 30W
80x80	175	8,26W	826	520x300mm 30W
100x80	205	10,18W	1018	600x410mm 46W

ESPEJO LED

SENA

TIPO DE ILUMINACIÓN:
Frontal

SENSOR TÁCTIL ON/ OFF:
Control de intensidad de luz

SENSOR TÁCTIL:
Antivaho

IP44

CUADRO TÉCNICO

Medidas (en cm)	**Euros**	**Potencia**	**Lumenes**	**Lámina Antivaho**
6ox80	205	18,64W	1864	410x220mm 16W
80x80	230	21,84W	2184	520x300mm 30W
100x80	265	24,96W	2496	600x410mm 46W
120x80	300	28,16W	2816	900x410mm 70W

CARACTERÍSTICAS

Certificado y homologado
Espejo homologado

Eficiencia Energética
Consumo responsable

Ahorro energético
Máximo ahorro en tu hogar

Tecnología Led
Iluminación LED continua

Grosor de espejo
Vidrio de 4mm

Detalle arenado
grosor de 18mm

PUNTOBAÑO
especialistas en baño

PRODUCTOS NACIONALES
Manufacturados en España
bajo lo más estrictos controles de calidad.

Transporte Propio
Rápidez en su envío

En Stock

ESPEJOS
SERIE LISOS

VISTE CON ELEGANCIA CUALQUIER ENTORNO, ESPEJOS CON FUERZA, CON GRAN CALIDAD Y FINO ACABADO PUNTO BAÑO.**¡COMPRUÉBALO!**

PUNTO**BAÑO**

ESPEJO LISO

LISO

CARACTERÍSTICAS

Certificado y homologado
Espejo homologado

Grosor de espejo
Vidrio de 4mm

Versatilidad en la composión
Adáptalo a tu espacio

Variedad de medidas
Elige tu medida perfecta

MEDIDAS DISPONIBLES

Medidas (en cm)	**Euros**
40x80 / 80x40	32
60x80 / 80x60	39
70x80 / 80x70	43
80x80	43
80x100 / 100x80	57
80x120 / 120x80	66
140x80 / 80x140	75

ESPEJO LISO

REDONDO

CARACTERÍSTICAS

Certificado y homologado
Espejo homologado

Grosor de espejo
Vidrio de 4mm

Variedad de medidas
Elige tu medida perfecta

MEDIDAS DISPONIBLES

Medidas (en cm)	**Euros**
60 Ø	42
80 Ø	55
100 Ø	80

ESPEJO LISO

REDONDO

BORDE NEGRO

CARACTERÍSTICAS

Certificado y homologado
Espejo homologado

Grosor de espejo
Vidrio de 4mm

Variedad de medidas
Elige tu medida perfecta

Borde pintado
Pintura lacada Negro

MEDIDAS DISPONIBLES

Medidas (en cm)	**Euros**
60 Ø	52
80 Ø	65
100 Ø	95

ESPEJO LISO

AMAZONAS

CARACTERÍSTICAS

Certificado y homologado
Espejo homologado

Grosor de espejo
Vidrio de 4mm

MEDIDAS DISPONIBLES

Medidas (en cm)	**Euros**
45x90	45

En Stock

ESPEJOS
SERIE BISEL

ESPEJOS BISELADOS QUE FOMENTA LA SEGURIDAD EN CASA Y EVITA LA PRESENCIA DE BORDES AFILADOS.

PUNTO**BAÑO**

ESPEJO LISO + BASE

BISEL

* Focos no incluidos

ACABADOS / NOVEDADES EN STOCK

BLANCO BRILLO
Superpan lacado brillo

GRAFITO BRILLO
Superpan lacado brillo

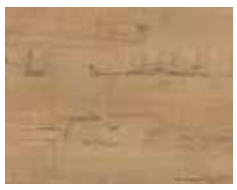

ROBLE OSTIPPO
Laminado

TABACO
Laminado

JOPLIN
Laminado

MARQUINA
Laminado

POLAR
Laminado

Medidas (en cm)	**COLORES DISPONIBLES EN STOCK**	**COLORES NO DISPONIBLES EN STOCK.** SERVICIO 20 DIAS	**Euros**
60x70	Blanco brillo / Grafito brillo / Roble Ostippo / Tábaco / Joplin / Marquina / Polar	-	55
70x70	Blanco brillo / Grafito brillo / Roble Ostippo / Tábaco / Joplin	Marquina / Polar	60
80x70	Blanco brillo / Grafito brillo / Roble Ostippo / Tábaco / Joplin / Marquina / Polar	-	65
90x70	Blanco brillo / Tábaco / Joplin	Grafito brillo / Roble Ostippo / Marquina / Polar	67
100x70	Blanco brillo / Grafito brillo / Roble Ostippo / Tábaco / Joplin / Marquina / Polar	-	70
120x70	Blanco brillo / Grafito brillo / Roble Ostippo / Tábaco / Joplin / Marquina / Polar	-	98
140x70	-	Blanco brillo / Grafito brillo / Roble Ostippo / Tábaco / Joplin / Marquina / Polar	Consultar
160x70	-	Blanco brillo / Grafito brillo / Roble Ostippo / Tábaco / Joplin / Marquina / Polar	Consultar

ACABADOS ESPECIALES / NO DISPONIBLES EN STOCK. SERVICIO 20 DIAS

AZUL MATE
Superpan lacado mate

MOKA MATE
Superpan lacado mate

VERDE MATE
Superpan lacado mate

GRIS MATE
Superpan lacado mate

GRAFITO MATE
Superpan lacado mate

NEGRO MATE
Superpan lacado mate

BLANCO MATE
Superpan lacado mate

Medidas (en cm)	**COLORES NO DISPONIBLES EN STOCK.** SERVICIO 20 DIAS	**Euros**
60x70	Azul Mate / Moka Mate / Verde Mate / Gris Mate / Grafito Mate / Negro Mate / Blanco Mate	55
70x70	Azul Mate / Moka Mate / Verde Mate / Gris Mate / Grafito Mate / Negro Mate / Blanco Mate	60
80x70	Azul Mate / Moka Mate / Verde Mate / Gris Mate / Grafito Mate / Negro Mate / Blanco Mate	65
90x70	Azul Mate / Moka Mate / Verde Mate / Gris Mate / Grafito Mate / Negro Mate / Blanco Mate	67
100x70	Azul Mate / Moka Mate / Verde Mate / Gris Mate / Grafito Mate / Negro Mate / Blanco Mate	70
120x70	Azul Mate / Moka Mate / Verde Mate / Gris Mate / Grafito Mate / Negro Mate / Blanco Mate	98
140x70	Azul Mate / Moka Mate / Verde Mate / Gris Mate / Grafito Mate / Negro Mate / Blanco Mate	Consultar
160x70	Azul Mate / Moka Mate / Verde Mate / Gris Mate / Grafito Mate / Negro Mate / Blanco Mate	Consultar

En Stock

ESPEJOS
SERIE RÚSTICOS

* Focos no incluidos

ESPEJO MADERA
RÚSTICO

ACABADOS / NOVEDADES EN STOCK

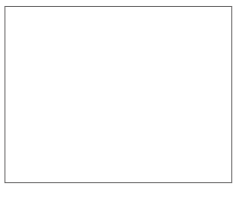

BLANCO MATE
Lacado

NOGAL
Lacado

MEDIDAS DISPONIBLES

Medidas (en cm)	COLORES DISPONIBLES EN STOCK	**Euros**
70x80	Blanco / Nogal	75
80x80	Blanco / Nogal	85
90x80	Blanco / Nogal	95
100x80	Blanco / Nogal	100
120x80	Blanco / Nogal	110
140x80	Blanco / Nogal	120

ESPEJOS

En Stock

SERIE BLISTER

ESPEJOS

ESPEJO BLISTER
MONCADA

CARACTERÍSTICAS

Certificado y homologado
Espejo homologado

Canto pulido
Foco F-07 Cromo
Repisa de cristal
Incluye plano de montaje

Rosca E14
Compatible con:
Bombilla incadescente 15w
Bombilla Led 15w
IP de iluminación 23

MEDIDA DISPONIBLE

Medidas (en cm)	**Euros**
60x75	79

ESPEJO BLISTER
CAPILLA

CARACTERÍSTICAS

Certificado y homologado
Espejo homologado

Canto pulido
Foco F-07 Cromo
Repisa de cristal
Incluye plano de montaje

Rosca E14
Compatible con:
Bombilla incadescente 15w
Bombilla Led 15w
IP de iluminación 23

MEDIDA DISPONIBLE

Medidas (en cm)	**Euros**
60x75	79

En Stock

ILUMINACIÓN

SOLUCIONES DE LUZ PARA TU BAÑO

FOCOS DE ILUMINACIÓN LED Y HALÓGENOS PARA COMBINAR CON CUALQUIER ESPEJO DE NUESTRA COLECCIÓN.

PUNTO**BAÑO**

FOCO LED

SERIE PANDORA

Aplique para espejo y marco

COLORES DISPONIBLES

Cromo

180º

5.700 K

IP44

CARACTERÍSTICAS

Certificado y homologado
Espejo homologado

Eficiencia Energética
Consumo responsable

Ahorro energético
Máximo ahorro en tu hogar

Tecnología Led
Larga vida útil

MEDIDAS DISPONIBLES

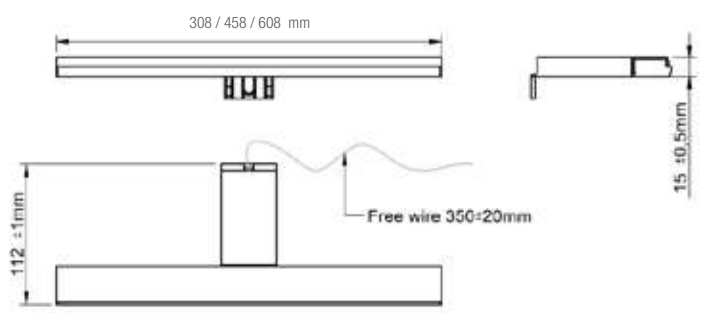

Medidas (ancho x alto x fondo en cm)	**Euros**	**Potencia**	**LM Luminous flux**
30 cm (30.8 x 1.5 x 12 cm)	42	8W	562
45 cm (45.8 x 1.5 x 12 cm)	50	10W	757
60 cm (60.8 x 1.5 x 12 cm)	69	12W	955

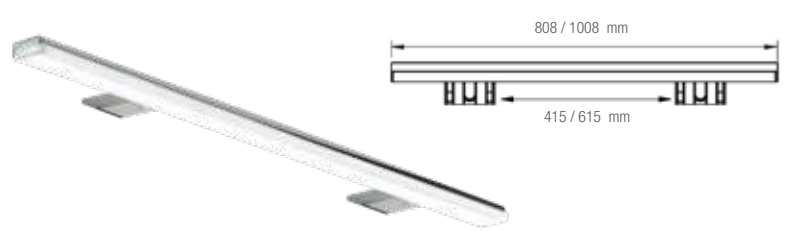

Medidas (ancho x alto x fondo en cm)	**Euros**	**Potencia**	**LM Luminous flux**
80 cm (80.8 x 1.5 x 12 cm)	89	15W	1270
100 cm (100.8 x 1.5 x 12 cm)	100	15W	1270

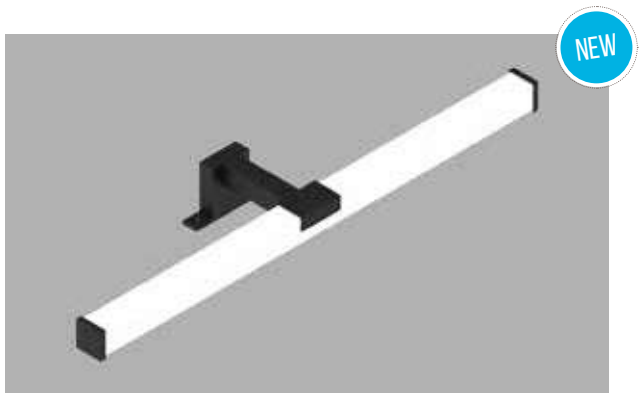

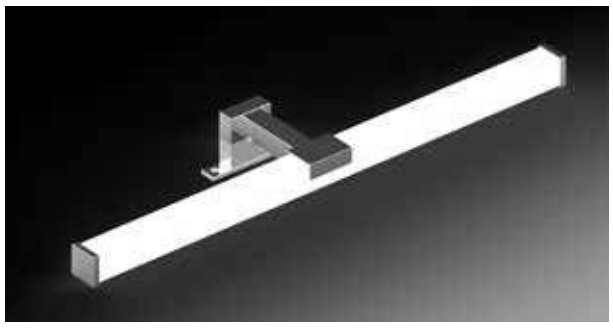

6.000 K

IP44

FOCO LED
SERIE SUIZA
Aplique para espejo y marco

COLORES DISPONIBLES

Negro

Cromo

COMPONENTES

1 Aplique modulo de led AC
1 Bolsa con tornillos
1 Bolsa con caja de conexion 2P IP44
1 Hoja de instrucciones
1 Bolsa UTE

CARACTERÍSTICAS

Certificado y homologado
Espejo homologado

Eficiencia Energética
Consumo responsable

Ahorro energético
Máximo ahorro en tu hogar

Tecnología Led
Larga vida útil

Medidas (en cm)	**Color**	**Euros**	**Potencia**	**LM Luminous flux**
50 cm	Negro	39	8W	930
50 cm	Cromo	35	8W	930

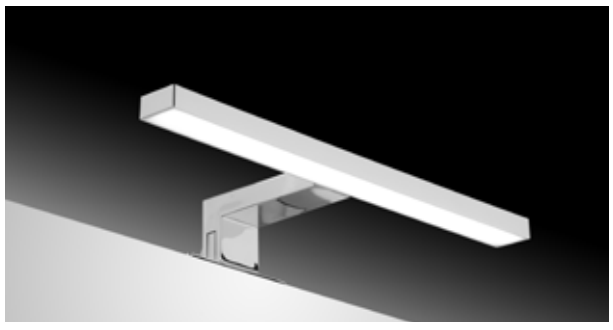

6.000 K

IP44

FOCO LED
SERIE ECO
Aplique para espejo y marco

COLORES DISPONIBLES

Negro

Cromo

COMPONENTES

1 Aplique modulo de led AC
1 Bolsa con tornillos
1 Bolsa con caja de conexion 2P IP44
1 Hoja de instrucciones
1 Bolsa UTE

CARACTERÍSTICAS

Certificado y homologado
Espejo homologado

Eficiencia Energética
Consumo responsable

Ahorro energético
Máximo ahorro en tu hogar

Tecnología Led
Larga vida útil

Medidas (en cm)	**Color**	**Euros**	**Potencia**	**LM Luminous flux**
30 cm	Negro	25	5,4W	325
30 cm	Cromo	22	5,4W	325

FOCO HALÓGENO
SERIE FLOR
Aplique para espejo y marco

Medidas (en cm)	**Color**	**Euros**	**Potencia**
20x10x18 cm	Dorado	25€ / unid.	40W max.

COLORES DISPONIBLES

Bronce

Rosca E14
Compatible con:
Bombilla incadescente 15w
Bombilla Led 15w

En Stock

LAVABOS

PROTAGONISTAS DEL BAÑO

LAVABOS DE PORCELANA, DE RESINA, DESPLAZADOS O DE DOS SENOS... INFINIDAD DE COMBINACIONES QUE TE PERMITEN DAR A TU BAÑO TU PROPIO ESTILO.

INDICE

1. PORCELANA
2. RESINA
3. CRISTAL
4. SOBRE ENCIMERA
5. ENCIMERAS Y TAPAS

RESISTENTE
Lavabos resistentes ante las manchas, líquidos y golpes que puedan sufrir.

DURABILIDAD
Realizados con material compacto, duro y resistente al rayado.

Aséptico
Superficies limpias, sin poros y juntas imperceptibles.

En Stock

LAVABOS
PORCELANA

DESCUBRE NUESTRO STOCK DE LAVABOS DE PORCELANA, TRABAJAMOS PARA CONSEGUIR UNA CALIDAD ÓPTIMA Y ESTOS LAVABOS LO DEMUESTRAN..

PUNTOBAÑO

PORCELANA

UN SENO F46

FONDO 46

Material: porcelana, no incluye válvula
Forma: rectangular
Color disponible: blanco
Tipo de instalación: encima de un mueble de baño

Medida A (en cm)	Medida B (en cm)	Medida C (en cm)	Euros
61x46	39	11	75
71x46	50	10,5	77
81x46	50	15,5	79
91x46	52	19,5	100
101x46	51	25	115
121x46	57	32	180

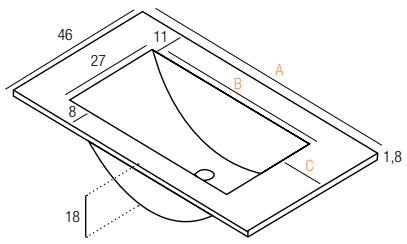

PORCELANA

UN SENO F40

FONDO 40

Material: porcelana, no incluye válvula
Forma: rectangular
Color disponible: blanco
Tipo de instalación: encima de un mueble de baño

Medida A (en cm)	Medida B (en cm)	Medida C (en cm)	Euros
51x40	38	6,5	69
61x40	43	9	69
71x40	43	13	95
81x40	43	19	99
101x40	43	28,5	120

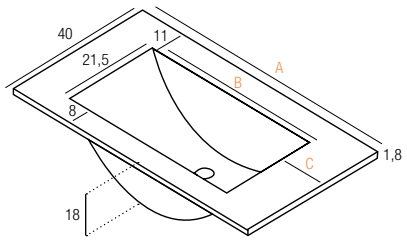

PORCELANA

DESPLAZADO

IZQUIERDO Y DERECHO FONDO 46

Material: porcelana, no incluye válvula
Forma: rectangular
Color disponible: blanco
Tipo de instalación: encima de un mueble de baño

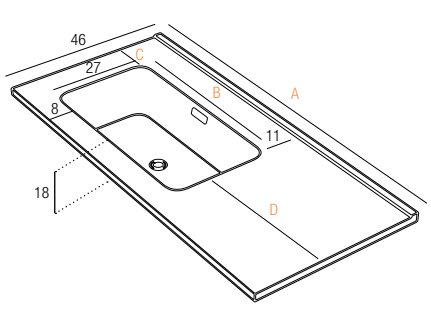

Medida A (en cm)	Medida B (en cm)	Medida C (en cm)	Medida D (en cm)	Euros
81x46	45	8	28	100
91x46	45	8	38	140
101x46	52	10	39	150
121x46	45	8	68	215

PORCELANA

DOS SENOS

FONDO 46

Material: porcelana, no incluye válvula
Forma: rectangular
Color disponible: blanco
Tipo de instalación: encima de un mueble de baño

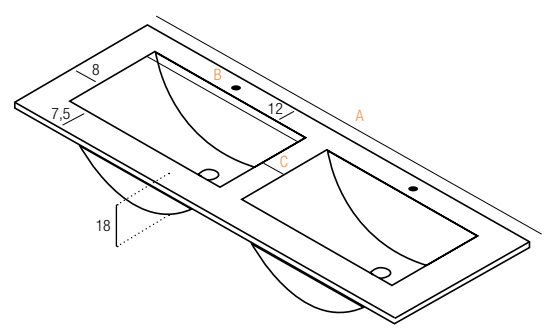

Medida A (en cm)	Medida B (en cm)	Medida C (en cm)	Euros
121x46	44	17	195
141x46	57	11	265

PORCELANA

TIPO JAVA

FONDO 48

Material: porcelana, no incluye válvula
Forma: rectangular
Color disponible: blanco
Tipo de instalación: encastrar en mueble de baño

Medidas (en cm)	Euros
56 x 48 x 21cm	55

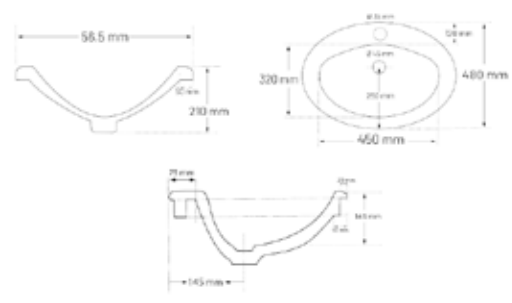

LAVABOS
RESINA

En Stock

CARACTERÍSTICAS

- Actibacteriano
  Protección contra gérmenes.
- Superficie sin poros
  Sin poros y juntas imperceptibles.
- Variedad de medidas
  Elige tu medida perfecta.
- Fabricación Nacional
  Hecho en España

RESINA

MADRID UN SENO

GROSOR 6 CM

Material: resina, no incluye válvula
Forma: rectangular
Color disponible: blanco
Tipo de instalación: encima de un mueble de baño

Medida A (en cm)	Medida B (en cm)	Medida C (en cm)	Euros
60,5 x 45,5	50	5,2	150
80,5 x 45,5	60	10,2	175
100,5 x 45,5	70	15,2	215
120,5 x 45,5	90	15,2	270

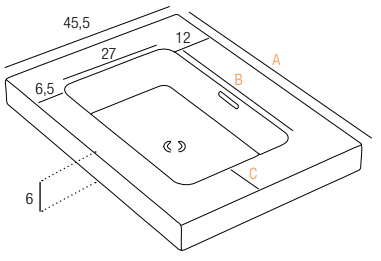

RESINA

MADRID DOS SENOS

GROSOR 6 CM

Material: resina, no incluye válvula
Forma: rectangular
Color disponible: blanco
Tipo de instalación: encima de un mueble de baño

Medida (en cm)	Euros
120,5 x 6 x 45,5	320

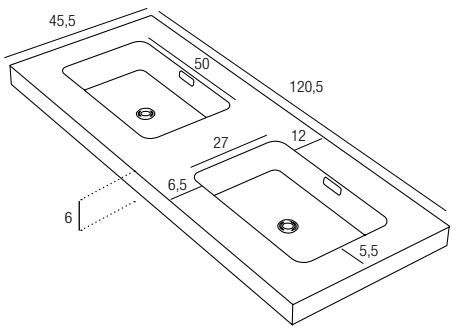

RESINA

ZEPPELIN DOS SENOS

GROSOR 2,5 CM

Material: resina, no incluye válvula
Forma: rectangular
Color disponible: blanco
Tipo de instalación: encima de un mueble de baño

Medida (en cm)	Euros
140,5 x 2,5 x 45,5	535

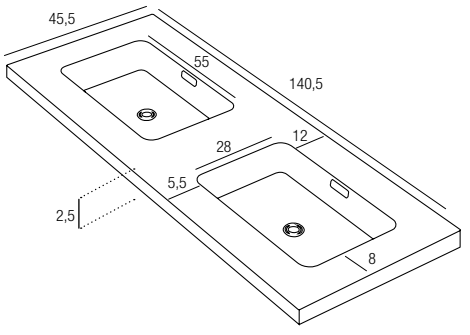

LAVABOS
CRISTAL

CARACTERÍSTICAS

15mm
Grosor
Grosor de 15 mm.

Calidad Superior
Punto Baño te da más

Variedad de colores
Elige el color ideal para tu baño

PAN DE ORO

ORO VIEJO

Material: cristal templado de alta calidad, no incluye válvula
Forma: rectangular, grosor de 15mm
Color disponible: blanco
Tipo de instalación: encima de un mueble de baño

Medidas (en cm)	**Euros**
61x46	168
71x46	179
81x46	185
101x46	196
121x46 Un Seno	351
121x46 Dos Senos	374

HASTA FIN DE EXISTENCIAS
PAN DE ORO / ORO VIEJO

Medidas (en cm)	**Euros**
61x46	140

VARIEDAD DE COLORES - CONSULTAR DISPONIBILIDAD EN STOCK / LOS NO DISPONIBLES EN STOCK. SERVICIO 20 DIAS

NARANJA · PISTACHO · ROJO · FUCSIA · CHOCOLATE · AZUL COBALTO · AZUL CLARO · BLANCO ÓXIDO · BERENJENA · NEGRO

En Stock

LAVABOS
SOBRE ENCIMERA

DESCUBRE NUESTRO STOCK DE LAVABOS SOBRE ENCIMERA DE DIFERENTES ESTILOS, FORMAS Y MEDIDAS Y A LOS MEJORES PRECIOS.
¡COMPRUÉBALO!

PUNTO**BAÑO**

SERIE BÁSIC / VÁLVULA NO INCLUIDA

BOL
Blanco brillo
40Ø x↕15cm
79€

OVAL
Blanco brillo
↔46x↕13,5x↗32cm
79€

RECTANGULAR
Blanco brillo
↔49x↕14x↗38cm
79€

CUADRADO
Blanco brillo
↔36x↕12x↗36cm
79€

BOL PARA GRIFO
Blanco brillo
46Ø x↕18cm
79€

CUADRADO PARA GRIFO
Blanco brillo
↔42x↕12x↗42cm
79€

OVAL PARA GRIFO
Blanco brillo
↔50x↕12x↗38,5cm
79€

BOL MINI
Blanco brillo
*30Ø*x↕11cm
79€

MINI
Blanco brillo
↔30x↕11x↗30cm
79€

SERIE DESIGN / VÁLVULA NO INCLUIDA

BOL
Calacatta
40Ø x↕15cm
135€

BOL
Negro mate
40Ø x↕15cm
135€

OVAL
Calacatta
↔46x↕13,5x↗32cm
135€

OVAL
Negro Mate
↔46x↕13,5x↗32cm
135€

CUADRADO PARA GRIFO
Calacatta
↔42x↕12x↗42cm
135€

CUADRADO PARA GRIFO
Negro Mate
↔42x↕12x↗42cm
135€

OVAL PARA GRIFO
Calacatta
↔50x↕12x↗38,5cm
135€

OVAL PARA GRIFO
Negro Mate
↔50x↕12x↗38,5cm
135€

SERIE SOLID SURFACE / VÁLVULA NO INCLUIDA

BOL SOLID SURFACE
Blanco mate
41,5Ø xo12,5cm
175€

SERIE MINERAL / VÁLVULA NO INCLUIDA

BOL MICROCEMENTO
Mate
41,5Ø x↕12,5cm
175€

En Stock

ENCIMERAS Y TAPAS

PARA LAVABOS SOBRE ENCIMERA

ENCIMERAS DE PIEDRA NATURAL
La Piedra Natural es uno de los materiales más resistentes en el mercado para su uso como encimera de baño, permitiendo hacer creaciones con genuina personalidad.

PROPIEDADES DE LAS ENCIMERAS
- Compuesta por minerales
- Antibacteriana
- Gran resistencia
- Mínimo mantenimiento
- Ecológico

ACABADO LAMINADO O SUPERPAN LACADO
Combina como quieras, disponemos de una amplia de colores lisos o con acabados naturales.

ENCIMERA QUE SE CONVERTIRÁ EN EL EJE PRINCIPAL DEL ESPACIO POR SU BELLEZA Y FUNCIONALIDAD. MATERIALES MÁS RESISTENTES EN EL MERCADO PARA SU USO COMO ENCIMERA DE BAÑO, PERMITIENDO HACER CREACIONES CON GENUINA PERSONALIDAD.

ENCIMERAS
BELLEZA Y DURABILIDAD

ENCIMERA
CALACATTA
SEMIBRILLO

CARACTERÍSTICAS

Fabricación Nacional
Hecho en España

Resistente
Calidad superior Punto Baño

Grosor
2 cm.

Impermeable
Piedra impermeable.

MEDIDAS DISPONIBLES

Medidas (en cm)	**Euros**
61x 2 x 45.5	105
71x 2 x 45.5	120
81x 2 x 45.5	135
91x 2 x 45.5	155
101x 2 x 45.5	165
121x 2 x 45.5	220
141x 2 x 45.5	250
161x 2 x 45.5	280

OTRAS MEDIDAS CONSULTAR.

ENCIMERA
MICROMÁRMOL
BRILLO

CARACTERÍSTICAS

Fabricación Nacional
Hecho en España

Resistente
Calidad superior Punto Baño

Grosor
2 cm.

Impermeable
Piedra impermeable.

MEDIDAS DISPONIBLES

Medidas (en cm)	**Euros**
61x 2 x 45.5	105
71x 2 x 45.5	120
81x 2 x 45.5	135
91x 2 x 45.5	155
101x 2 x 45.5	165
121x 2 x 45.5	220
141x 2 x 45.5	250
161x 2 x 45.5	280

OTRAS MEDIDAS CONSULTAR.

* Nota: Las tapas y encimeras se suministran ciegas, en caso de hacerlas con agujero para grifos y lavabo tendrá un incremento de manipulación de 35€. Adjuntar en el pedido el dibujo técnico.

PUNTOBAÑO
especialistas en baño

PRODUCTOS NACIONALES
Manufacturados en España
bajo lo más estrictos controles de calidad.

Transporte Propio
Rápidez en su envío

ACABADO LAMINADO O SUPERPAN LACADO

TAPAS PARA MUEBLES / fondo 40

En Stock

ACABADOS LAMINADOS

BLANCO BRILLO
Superpan lacado brillo

GRAFITO BRILLO
Superpan lacado brillo

ROBLE OSTIPPO
Laminado

TABACO
Laminado

JOPLIN
Laminado

MARQUINA
Laminado

POLAR
Laminado

Medidas (en cm)	**COLORES DISPONIBLES EN STOCK**	**COLORES NO DISPONIBLES EN STOCK.** SERVICIO 20 DIAS	**Euros**
51 x 2 x 41	Blanco brillo / Roble Ostippo	Grafito brillo / Tábaco / Joplin / Marquina / Polar	52
61 x 2 x 41	Blanco brillo / Roble Ostippo	Grafito brillo / Tábaco / Joplin / Marquina / Polar	52
71 x 2 x 41	Blanco brillo / Roble Ostippo	Grafito brillo / Tábaco / Joplin / Marquina / Polar	55
81 x 2 x 41	-	Blanco brillo / Grafito brillo / Roble Ostippo / Tábaco / Joplin / Marquina / Polar	60
101 x 2 x 41	Blanco brillo / Roble Ostippo	Grafito brillo / Tábaco / Joplin / Marquina / Polar	65
121 x 2 x 41	Blanco brillo / Roble Ostippo	Grafito brillo / Tábaco / Joplin / Marquina / Polar	75
141 x 2 x 41	Blanco brillo / Roble Ostippo	Grafito brillo / Tábaco / Joplin / Marquina / Polar	85
161 x 2 x 41	-	Blanco brillo / Grafito brillo / Roble Ostippo / Tábaco / Joplin / Marquina / Polar	95

* Nota: Las tapas y encimeras se suministran ciegas, en caso de hacerlas con agujero para grifos y lavabo tendrá un incremento de manipulación de 35€. Adjuntar en el pedido el dibujo técnico.

ACABADOS ESPECIALES

AZUL MATE
Superpan lacado mate

MOKA MATE
Superpan lacado mate

VERDE MATE
Superpan lacado mate

GRIS MATE
Superpan lacado mate

GRAFITO MATE
Superpan lacado mate

NEGRO MATE
Superpan lacado mate

BLANCO MATE
Superpan lacado mate

Medidas (en cm)	**COLORES NO DISPONIBLES EN STOCK.** SERVICIO 20 DIAS	**Euros**
51 x 2 x 41	Azul mate / Moka mate / Verde mate / Gris mate / Grafito mate / Blanco mate / Negro mate	52
61 x 2 x 41	Azul mate / Moka mate / Verde mate / Gris mate / Grafito mate / Blanco mate / Negro mate	52
71 x 2 x 41	Azul mate / Moka mate / Verde mate / Gris mate / Grafito mate / Blanco mate / Negro mate	55
81 x 2 x 41	Azul mate / Moka mate / Verde mate / Gris mate / Grafito mate / Blanco mate / Negro mate	60
101 x 2 x 41	Azul mate / Moka mate / Verde mate / Gris mate / Grafito mate / Blanco mate / Negro mate	65
121 x 2 x 41	Azul mate / Moka mate / Verde mate / Gris mate / Grafito mate / Blanco mate / Negro mate	75
141 x 2 x 41	Azul mate / Moka mate / Verde mate / Gris mate / Grafito mate / Blanco mate / Negro mate	85
161 x 2 x 41	Azul mate / Moka mate / Verde mate / Gris mate / Grafito mate / Blanco mate / Negro mate	95

* Nota: Las tapas y encimeras se suministran ciegas, en caso de hacerlas con agujero para grifos y lavabo tendrá un incremento de manipulación de 35€. Adjuntar en el pedido el dibujo técnico.

ACABADO LAMINADO O SUPERPAN LACADO

TAPAS PARA MUEBLES / fondo 46

En Stock

ACABADOS LAMINADOS

BLANCO BRILLO
Superpan lacado brillo

GRAFITO BRILLO
Superpan lacado brillo

ROBLE OSTIPPO
Laminado

TABACO
Laminado

JOPLIN
Laminado

MARQUINA
Laminado

POLAR
Laminado

Medidas (en cm)	**COLORES DISPONIBLES EN STOCK**	**COLORES NO DISPONIBLES EN STOCK.** SERVICIO 20 DIAS	**Euros**
61 x 2 x 46	Blanco brillo / Grafito brillo / Roble Ostippo / Tábaco / Joplin / Marquina / Polar	-	52
71 x 2 x 46	Blanco brillo / Grafito brillo / Roble Ostippo / Tábaco / Joplin / Marquina	Polar	55
81 x 2 x 46	Blanco brillo / Grafito brillo / Roble Ostippo / Tábaco / Joplin / Marquina / Polar	-	60
91 x 2 x 46	Blanco brillo / Tábaco / Joplin	Grafito brillo / Roble Ostippo / Marquina / Polar	63
101 x 2 x 46	Blanco brillo / Grafito brillo / Roble Ostippo / Tábaco / Joplin / Marquina / Polar	-	65
121 x 2 x 46	Blanco brillo / Grafito brillo / Roble Ostippo / Tábaco / Joplin / Marquina / Polar	-	75
141 x 2 x 46	Blanco brillo / Grafito brillo / Roble Ostippo / Tábaco / Joplin / Marquina	Polar	85
161 x 2 x 46	Blanco brillo / Roble Ostippo / Marquina	Grafito brillo / Tábaco / Joplin / Polar	95

* Nota: Las tapas y encimeras se suministran ciegas, en caso de hacerlas con agujero para grifos y lavabo tendrá un incremento de manipulación de 35€. Adjuntar en el pedido el dibujo técnico.

ACABADOS ESPECIALES

AZUL MATE
Superpan lacado mate

MOKA MATE
Superpan lacado mate

VERDE MATE
Superpan lacado mate

GRIS MATE
Superpan lacado mate

GRAFITO MATE
Superpan lacado mate

NEGRO MATE
Superpan lacado mate

BLANCO MATE
Superpan lacado mate

Medidas (en cm)	**COLORES DISPONIBLES EN STOCK**	**COLORES NO DISPONIBLES EN STOCK.** SERVICIO 20 DIAS	**Euros**
61 x 2 x 46	Negro mate	Azul mate / Moka mate / Verde mate / Gris mate / Grafito mate / Blanco mate	52
71 x 2 x 46	Negro mate	Azul mate / Moka mate / Verde mate / Gris mate / Grafito mate / Blanco mate	55
81 x 2 x 46	Negro mate	Azul mate / Moka mate / Verde mate / Gris mate / Grafito mate / Blanco mate	60
91 x 2 x 46	-	Azul mate / Moka mate / Verde mate / Gris mate / Grafito mate / Blanco mate / Negro mate	63
101 x 2 x 46	Negro mate	Azul mate / Moka mate / Verde mate / Gris mate / Grafito mate / Blanco mate	65
121 x 2 x 46	Negro mate	Azul mate / Moka mate / Verde mate / Gris mate / Grafito mate / Blanco mate	75
141 x 2 x 46	Negro mate	Azul mate / Moka mate / Verde mate / Gris mate / Grafito mate / Blanco mate	85
161 x 2 x 46	Negro mate	Azul mate / Moka mate / Verde mate / Gris mate / Grafito mate / Blanco mate	95

* Nota: Las tapas y encimeras se suministran ciegas, en caso de hacerlas con agujero para grifos y lavabo tendrá un incremento de manipulación de 35€. Adjuntar en el pedido el dibujo técnico.

En Stock

GRIFERÍA

DISEÑO Y MUCHA CALIDAD

PUNTO BAÑO TE OFRECE UNA GRAN GAMA DE GRIFERÍA DIFERENCIADA POR DISEÑOS, MATERIALES E INCLUSO LOS SISTEMAS QUE INCORPORAN.

TIPOS DE GRIFERÍA

1. SERIES DE GRIFERÍAS
2. EMPOTRADA LAVABO
3. EMPOTRADA DUCHA
4. GRIFOS ALTOS
5. TERMOSTÁTICA
6. HIGIÉNICA
7. GRIFOS DE COCINA
8. DECORATIVA
9. VÁLVULAS / FLEXOS

CROMO, ORO O NEGRO
Nuevos diseños actuales y modernos. de alta calidad.

SISTEMAS DE AHORRO
Los nuevos grifos Punto Baño pueden llegar a un ahorro de hasta el 40% del consumo de agua.

DISEÑO EN TU BAÑO
Acabados de máxima resistencia y diseños exclusivos que son sometidos a exhaustivos controles.

En Stock

SERIE MINIMAL-PLENUM

LAVABO, BIDET, BAÑO, DUCHA

NEW

LAVABO

MONOMANDO LAVABO MINIMAL / PLENUM

Cartucho disco cerámico 25 mm.
Aireador interior.
Embellecedor acero inox.
Maneta acero inox.
Apertura suave.
Con conexiones flexibles.
Fijación: machón roscado

Acabado: Negro Mate

PRECIO: 87€

LAVABO

MONOMANDO LAVABO MINIMAL / PLENUM

Cartucho disco cerámico 25 mm.
Aireador interior.
Embellecedor acero inox.
Maneta acero inox.
Apertura suave.
Con conexiones flexibles.
Fijación: machón roscado

Acabado: Oro Cepillado

PRECIO: 90€

LAVABO ALTO

MONOMANDO LAVABO ALTO MINIMAL / PLENUM

Cartucho disco cerámico 25 mm.
Aireador interior.
Embellecedor acero inox.
Maneta acero inox.
Apertura suave.
Con conexiones flexibles.
Fijación: machón roscado

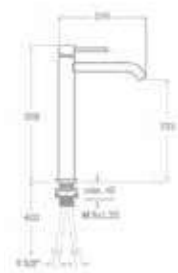

Acabado: Negro Mate

PRECIO: 110€

LAVABO ALTO

MONOMANDO LAVABO ALTO MINIMAL / PLENUM

Cartucho disco cerámico 25 mm.
Aireador interior.
Embellecedor acero inox.
Maneta acero inox.
Apertura suave.
Con conexiones flexibles.
Fijación: machón roscado

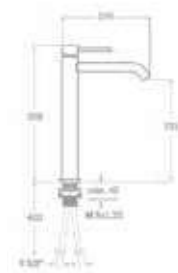

Acabado: Oro Cepillado

PRECIO: 110€

LAVABO EMPOTRADO

MONOMANDO EMPOTRADO MINIMAL / PLENUM

Cartucho disco cerámico 35 mm.
Aireador interior.
Embellecedor acero inox.
Maneta acero inox y latón.
Apertura suave.

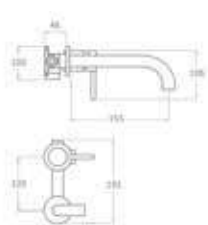

Acabado: Negro Mate

PRECIO: 175€

LAVABO EMPOTRADO

MONOMANDO EMPOTRADO MINIMAL / PLENUM

Cartucho disco cerámico 35 mm.
Aireador interior.
Embellecedor acero inox.
Maneta acero inox y latón.
Apertura suave.

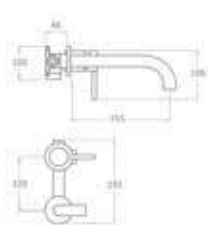

Acabado: Negro Mate

PRECIO: 180€

BIDET

MONOMANDO BIDET MINIMAL / PLENUM

Fabricado en acero inoxidable.
Cartucho cerámico 35 mm.
Atomizador 20/100.
Tornillos de fijación de acero inoxidable.

Acabado: Negro Mate

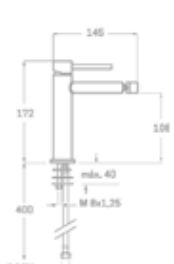

PRECIO: 93€

BIDET

MONOMANDO BIDET MINIMAL / PLENUM

Fabricado en acero inoxidable.
Cartucho cerámico 35 mm.
Atomizador 20/100.
Tornillos de fijación de acero inoxidable.

Acabado: Oro Cepillado

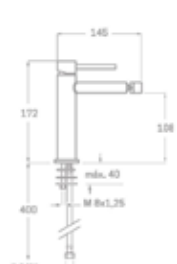

PRECIO: 95€

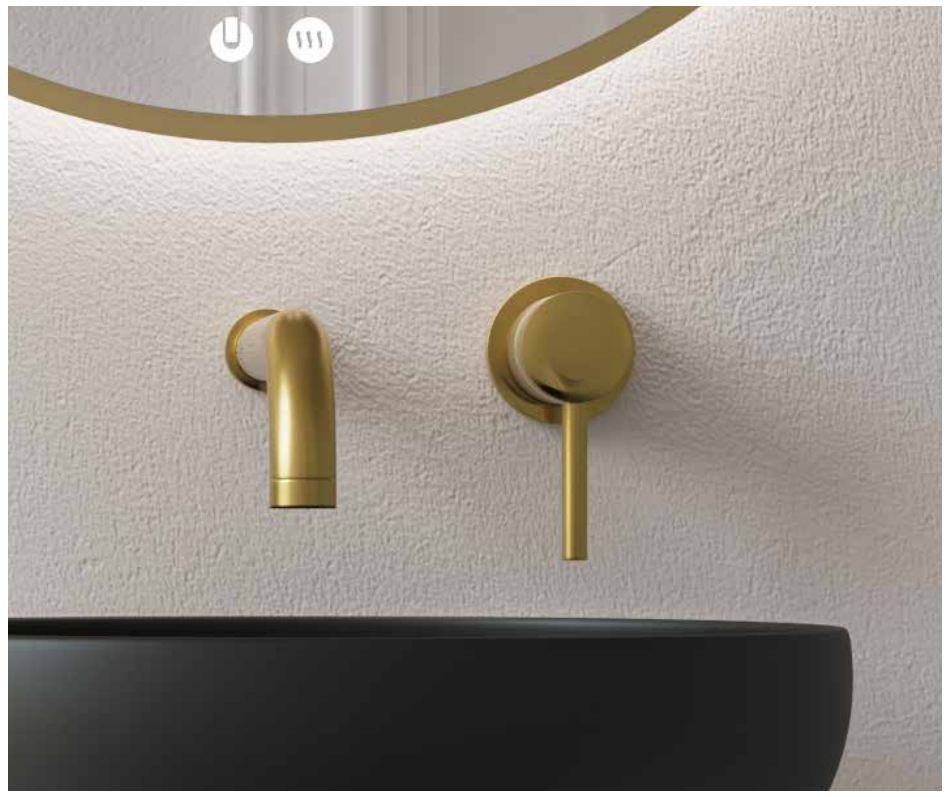

DUCHA

MONOMANDO DUCHA MINIMAL / PLENUM

Fabricado en acero inoxidable.
Cartucho cerámico 35 mm.
Excéntricas de acero inoxidable.
Incluye set de ducha.

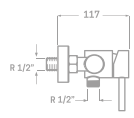

Acabado: Negro Mate

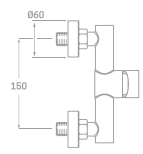

PRECIO: 140€

DUCHA

MONOMANDO DUCHA MINIMAL / PLENUM

Fabricado en acero inoxidable.
Cartucho cerámico 35 mm.
Excéntricas de acero inoxidable.
Incluye set de ducha.

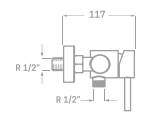

Acabado: Oro Cepillado

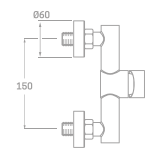

PRECIO: 155€

DUCHA EMPOTRADO

MONOM. DUCHA EMPOTRADO MINIMAL / PLENUM

El conjunto de ducha empotrado incluye grifería monomando de 2 vías con soporte con toma.

Brazo de ducha Acero 35 cm.
Rociador Acero redondo 20 cm.
Flexo PVC 1,5 m.
Manual de ducha.
Soporte con toma.

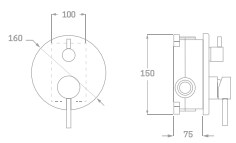

Acabado: Negro Mate

PRECIO: 286€

DUCHA EMPOTRADO

MONOM. DUCHA EMPOTRADO MINIMAL / PLENUM

El conjunto de ducha empotrado incluye grifería monomando de 2 vías con soporte con toma.

Brazo de ducha Acero 35 cm.
Rociador Acero redondo 20 cm.
Flexo PVC 1,5 m.
Manual de ducha.
Soporte con toma.

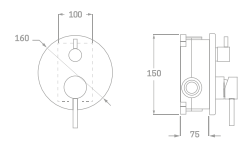

Acabado: Oro Cepillado

PRECIO: 320€

DUCHA / BAÑO

MONOMANDO BAÑO / DUCHA MINIMAL / PLENUM

Fabricado en acero inoxidable.
Cartucho cerámico 35 mm.
Atomizador 20/100.
Excéntricas de acero inoxidable.
Incluye set de ducha.

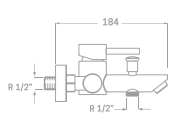

Acabado: Negro Mate

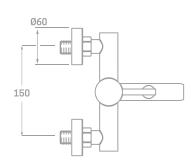

PRECIO: 155€

DUCHA

MONOMANDO BAÑO/DUCHA MINIMAL / PLENUM

Fabricado en acero inoxidable.
Cartucho cerámico 35 mm.
Excéntricas de acero inoxidable.
Incluye set de ducha.

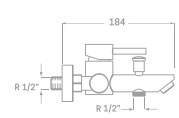

Acabado: Oro Cepillado

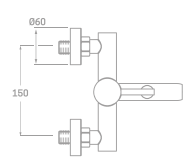

PRECIO: 195€

SERIE DRYDEN / *LAVABO, BIDET, BAÑO, DUCHA*

En Stock

LAVABO

MONOMANDO LAVABO DRYDEN

Cartucho disco cerámico 25 mm.
Maneta metálica.
Embellecedor metálico.
Apertura suave.
Con conexiones flexibles.

Acabado: Cromo

PRECIO: 95€

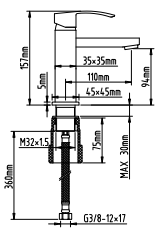

LAVABO CASCADA

MONOM. DE LAVABO DRYDEN CASCADA

Cartucho disco cerámico 25 mm.
Maneta metálica.
Embellecedor metálico.
Apertura suave.
Con conexiones flexibles.

Acabado: Cromo

PRECIO: 105€

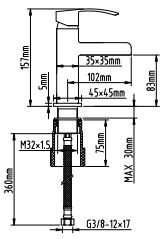

BIDET

MONOMANDO BIDET DRYDEN

Cartucho disco cerámico 25 mm.
Maneta metálica.
Embellecedor metálico.
Apertura suave.
Con conexiones flexibles.

Acabado: Cromo

PRECIO: 95€

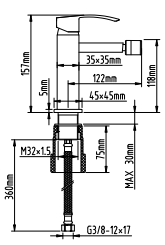

BAÑO / DUCHA

MONOMANDO BAÑO / DUCHA DRYDEN

Cartucho disco cerámico 35 mm
PLUS: Maneta doble posición.
Apertura suave.

Incluye: Flecho, ducha y soporte.

Acabado: Cromo

PRECIO: 119€

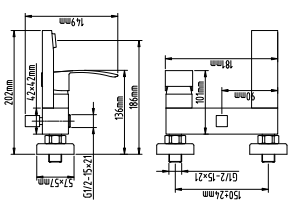

DUCHA

MONOMANDO DUCHA DRYDEN

Cartucho disco cerámico 35 mm
PLUS: Maneta doble posición.
Apertura suave.

Incluye: Flecho, ducha y soporte.

Acabado: Cromo

PRECIO: 99€

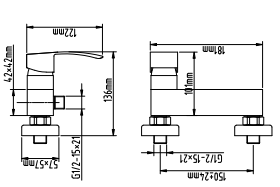

SERIE ROMA-ROUBLIN / *LAVABO*

En Stock

LAVABO CASCADA

MONOM. DE LAVABO ROMA - ROUBLIN CASCADA

Cartucho disco cerámico 40 mm.
Maneta metálica.
Apertura suave.
Con conexiones flexibles.

Acabado: Cromo

PRECIO: 85€

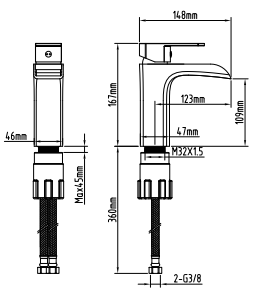

PUNTOBAÑO
especialistas en baño

CALIDAD PUNTO BAÑO
Especializados en baños de alta calidad.

Transporte Propio
Rápidez en su envío

SERIE CARRICK / *LAVABO, BIDET, BAÑO, DUCHA*

En Stock

LAVABO

MONOMANDO DE LAVABO CARRICK

Cartucho disco cerámico 35 mm.
Maneta metálica.
Embellecedor metálico
Apertura suave.
Con conexiones flexibles.

Acabado: Cromo

PRECIO: 79€

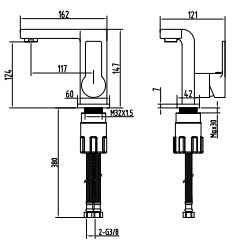

BAÑO / DUCHA

MONOMANDO DE BAÑO / DUCHA CARRICK

Cartucho disco cerámico 40 mm.
Maneta metálica.
Apertura suave.
Incluye: Flexo, ducha y soporte.

Acabado: Cromo

PRECIO: 135€

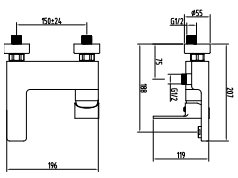

BIDET

MONOMANDO DE BIDET CARRICK

Cartucho disco cerámico 35 mm.
Maneta metálica.
Embellecedor metálico
Apertura suave.
Con conexiones flexibles.

Acabado: Cromo

PRECIO: 79€

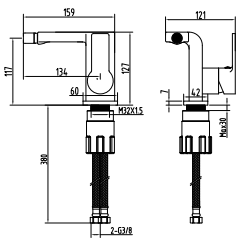

DUCHA

MONOMANDO DE DUCHA CARRICK

Cartucho disco cerámico 40 mm.
Maneta metálica.
Apertura suave.
Incluye: Flexo, ducha y soporte.

Acabado: Cromo

PRECIO: 110€

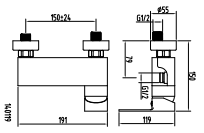

PUNTOBAÑO
especialistas en baño

CALIDAD PUNTO BAÑO
Especializados en baños de alta calidad.

Transporte Propio
Rápidez en su envío

SERIE SOFIA-LAUDER / *LAVABO, BIDET, BAÑO, DUCHA*

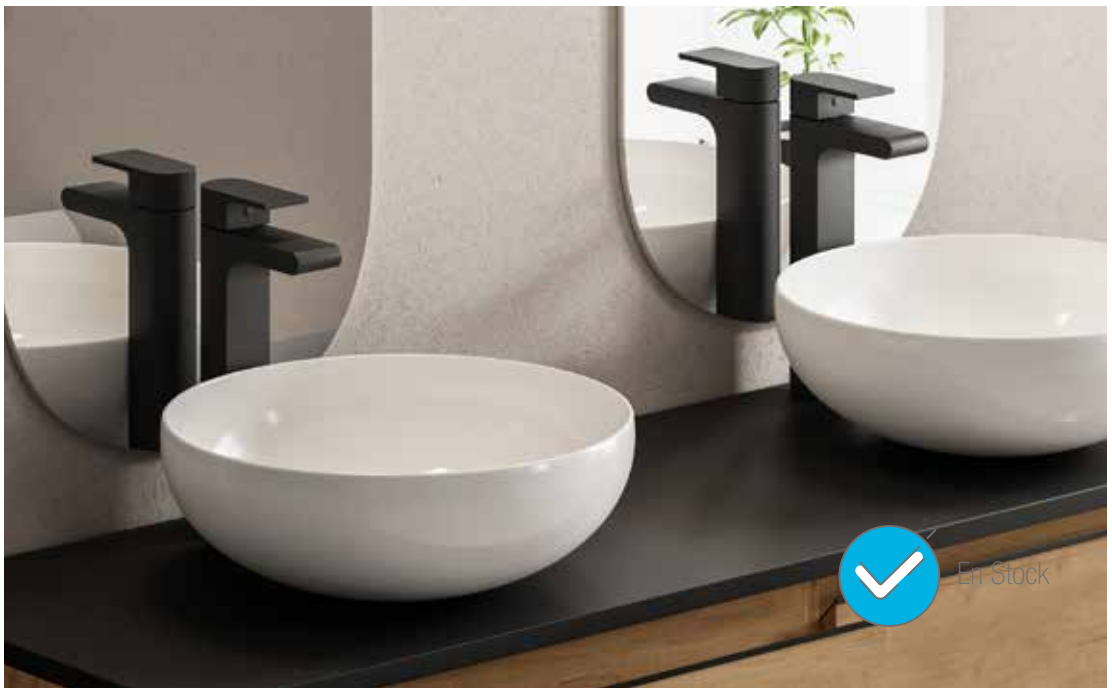

LAVABO ALTO

MONOMANDO LAVABO ALTO SOFÍA - LAUDER

Cartucho disco cerámico 35 mm.
Maneta metálica.
Embellecedor metálico
Apertura suave.
Con conexiones flexibles.

Acabado: Cromo

PRECIO: 110€

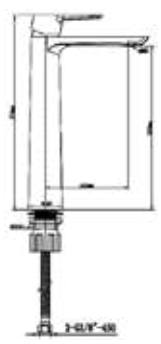

NEW

LAVABO ALTO

MONOMANDO LAVABO ALTO SOFÍA - LAUDER

Cartucho disco cerámico 35 mm.
Maneta metálica.
Embellecedor metálico
Apertura suave.
Con conexiones flexibles.

Acabado: Negro Mate

PRECIO: 125€

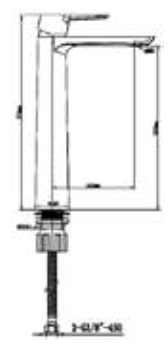

LAVABO

MONOMANDO LAVABO SOFÍA - LAUDER

Cartucho disco cerámico 35 mm.
Maneta metálica.
Embellecedor metálico
Apertura suave.
Con conexiones flexibles.

Acabado: Cromo

PRECIO: 65€

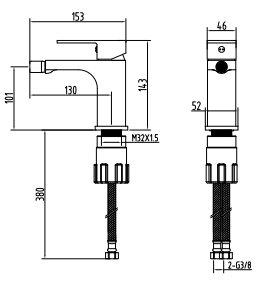

BAÑO / DUCHA

MONOMANDO BIDET SOFÍA - LAUDER

Cartucho disco cerámico 35 mm.
Maneta metálica.
Embellecedor metálico
Apertura suave.
Con conexiones flexibles.

Acabado: Cromo

PRECIO: 65€

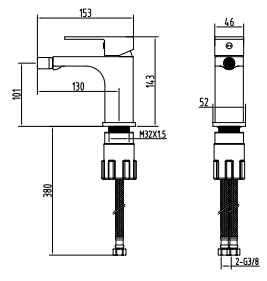

DUCHA

MONOMANDO DUCHA SOFÍA - LAUDER

Cartucho disco cerámico 35 mm.
Maneta metálica.
Apertura suave.
Incluye: flexo, ducha y soporte.

Acabado: Cromo

PRECIO: 95€

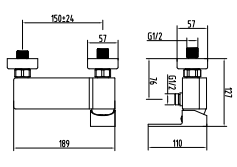

BAÑO / DUCHA

MONOMANDO BAÑO / DUCHA SOFÍA - LAUDER

Cartucho disco cerámico 35 mm.
Maneta metálica.
Apertura suave.
Incluye: flexo, ducha y soporte.

Acabado: Cromo

PRECIO: 120€

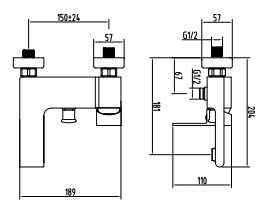

SERIE KIVITO / *LAVABO, BIDET, BAÑO, DUCHA*

En Stock

LAVABO

MONOMANDO DE LAVABO KIVITO

Cartucho disco cerámico 25 mm.
Maneta metálica.
Embellecedor metálico.
Apertura suave.
Con conexiones flexibles.

Acabado: Cromo

PRECIO: 65€

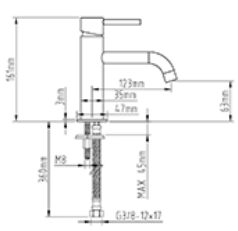

BIDET

MONOMANDO DE BIDET KIVITO

Cartucho disco cerámico 25 mm.
Maneta metálica.
Embellecedor metálico.
Apertura suave.
Con conexiones flexibles.

Acabado: Cromo

PRECIO: 65€

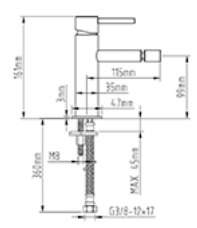

DUCHA

MONOMANDO DUCHA KIVITO

Cartucho disco cerámico 25 mm.
Maneta metálica.
Apertura suave.
Incluye: Flecho, ducha y soporte.

Acabado: Cromo

PRECIO: 80€

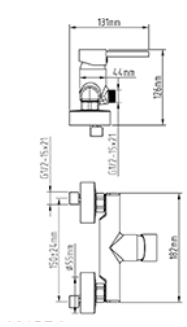

BAÑO / DUCHA

MONOMANDO BAÑO / DUCHA KIVITO

Cartucho disco cerámico 25 mm.
Maneta metálica.
Apertura suave.
Incluye: Flecho, ducha y soporte.

Acabado: Cromo

PRECIO: 99€

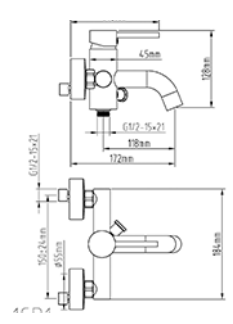

SERIE MUNICH-OSHAWA / *LAVABO, BIDET, BAÑO, DUCHA*

En Stock

LAVABO

MONOMANDO DE LAVABO MUNICH-OSHAWA

Cartucho disco cerámico 35 mm.
Maneta metálica.
Apertura suave.
Conexiones flexibles.

Acabado: Cromo

PRECIO: 55€

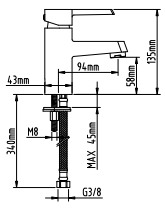

BIDET

MONOMANDO DE BIDET MUNICH-OSHAWA

Cartucho disco cerámico 35 mm.
Maneta metálica.
Apertura suave.
Conexiones flexibles.

Acabado: Cromo

PRECIO: 55€

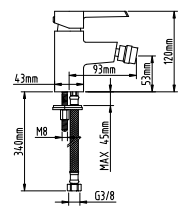

DUCHA

MONOMANDO DUCHA MUNICH-OSHAWA

Cartucho disco cerámico 35 mm.
Maneta metálica.
Apertura suave.
Incluye: Flexo, ducha y soporte.

Acabado: Cromo

PRECIO: 75€

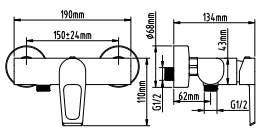

BAÑO / DUCHA

MONOMANDO BAÑO / DUCHA MUNICH-OSHAWA

Cartucho disco cerámico 35 mm.
Maneta metálica.
Apertura suave.
Incluye: Flexo, ducha y soporte.

Acabado: Cromo

PRECIO: 95€

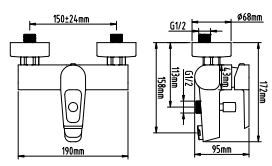

especialistas en baño

NEW

SERIE BISSET

LAVABO, BIDET, BAÑO, DUCHA

En Stock

PUNTO**BAÑO**

LAVABO

MONOMANDO LAVABO BISSET

Cartucho disco cerámico 35 mm.
Aireador interior.
Embellecedor metálico.
Maneta metálica.
Apertura suave.
Con conexiones flexibles.

Acabado: Cromo

PRECIO: 49€

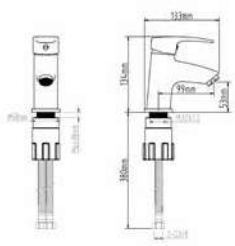

LAVABO

MONOMANDO LAVABO BISSET

Cartucho disco cerámico 35 mm.
Aireador interior.
Embellecedor metálico.
Maneta metálica.
Apertura suave.
Con conexiones flexibles.

Acabado: Negro Mate

PRECIO: 55€

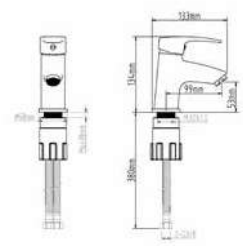

BIDET

MONOMANDO BIDET BISSET

Cartucho disco cerámico 35 mm.
Aireador interior.
Embellecedor metálico.
Maneta metálica.
Apertura suave.
Con conexiones flexibles.

Acabado: Cromo

PRECIO: 49€

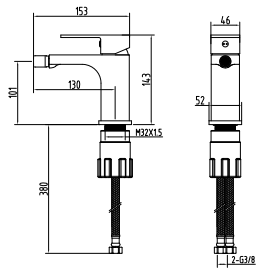

BIDET

MONOMANDO BIDET BISSET

Cartucho disco cerámico 35 mm.
Aireador interior.
Embellecedor metálico.
Maneta metálica.
Apertura suave.
Con conexiones flexibles.

Acabado: Negro Mate

PRECIO: 55€

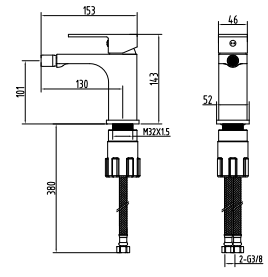

DUCHA

MONOMANDO DUCHA BISSET

Cartucho disco cerámico 35 mm.
Embellecedor metálico.
Maneta metálica.
Apertura suave.
Incluye: Flexo, ducha y soporte

Acabado: Cromo

PRECIO: 65€

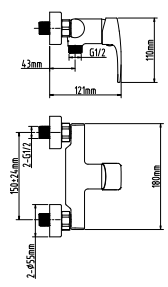

DUCHA

MONOMANDO DUCHA BISSET

Cartucho disco cerámico 35 mm.
Embellecedor metálico.
Maneta metálica.
Apertura suave.
Incluye: Flexo, ducha y soporte

Acabado: Negro Mate

PRECIO: 73€

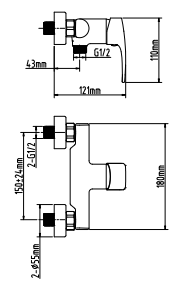

BAÑO / DUCHA

MONOMANDO BAÑO / DUCHA BISSET

Cartucho disco cerámico 35 mm.
Maneta metálica.
Embellecedor metálico
Apertura suave.
Incluye: Flexo, ducha y soporte

Acabado: Cromo

PRECIO: 85€

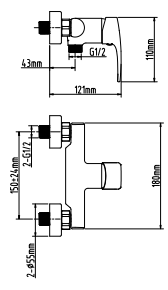

BAÑO / DUCHA

MONOMANDO BAÑO / DUCHA BISSET

Cartucho disco cerámico 35 mm.
Maneta metálica.
Embellecedor metálico
Apertura suave.
Incluye: Flexo, ducha y soporte

Acabado: Negro Mate

PRECIO: 95€

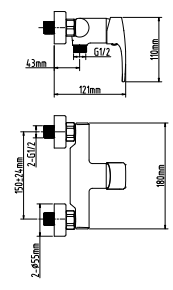

SERIE HALTON / *LAVABO, BIDET, BAÑO, DUCHA*

NEW

LAVABO

MONOMANDO DE LAVABO HALTON

Cartucho disco cerámico 35 mm.
Aireador interior.
Embellecedor metálico.
Maneta metálica.
Apertura suave.
Con conexiones flexibles.

Acabado: Cromo

PRECIO: 49€

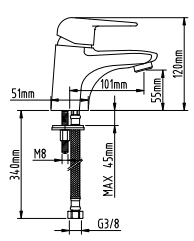

BIDET

MONOMANDO DE BIDET HALTON

Cartucho disco cerámico 35 mm.
Aireador interior.
Embellecedor metálico.
Maneta metálica.
Apertura suave.
Con conexiones flexibles.

Acabado: Cromo

PRECIO: 49€

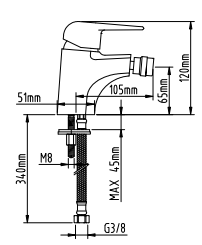

DUCHA

MONOMANDO DUCHA HALTON

Cartucho disco cerámico 35 mm.
Embellecedor metálico.
Maneta metálica.
Apertura suave.
Incluye: Flexo, ducha y soporte

Acabado: Cromo

PRECIO: 73€

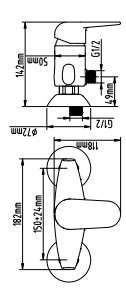

BAÑO / DUCHA

MONOMANDO BAÑO / DUCHA HALTON

Cartucho disco cerámico 35 mm.
Embellecedor metálico.
Maneta metálica.
Apertura suave.
Incluye: Flexo, ducha y soporte

Acabado: Cromo

PRECIO: 79€

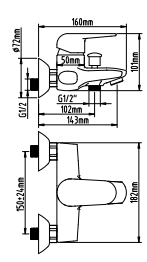

SERIE DRAKE / *LAVABO, BIDET, BAÑO, DUCHA* NEW

LAVABO

MONOMANDO DE LAVABO DRAKE

Cartucho disco cerámico 35 mm.
Aireador interior.
Embellecedor metálico.
Maneta metálica.
Apertura suave.
Con conexiones flexibles.

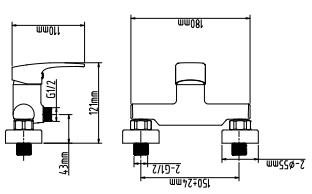

Acabado: Cromo

PRECIO: 38€

BIDET

MONOMANDO DE BIDET DRAKE

Cartucho disco cerámico 35 mm.
Aireador interior.
Embellecedor metálico.
Maneta metálica.
Apertura suave.
Con conexiones flexibles.

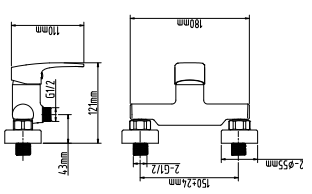

Acabado: Cromo

PRECIO: 37€

DUCHA

MONOMANDO DUCHA DRAKE

Cartucho disco cerámico 35 mm.
Embellecedor metálico.
Maneta metálica.
Apertura suave.
Incluye: Flexo, ducha y soporte

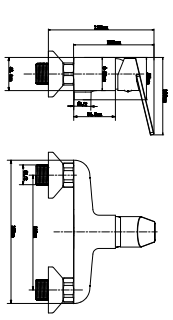

Acabado: Cromo

PRECIO: 50€

BAÑO / DUCHA

MONOMANDO BAÑO / DUCHA DRAKE

Cartucho disco cerámico 35 mm.
Embellecedor metálico.
Maneta metálica.
Apertura suave.
Incluye: Flexo, ducha y soporte

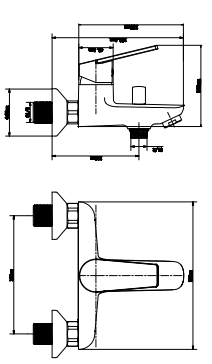

Acabado: Cromo

PRECIO: 65€

SERIE DAWSON-LUNA / *LAVABO, BIDET, BAÑO, DUCHA*

LAVABO

MONOMANDO LAVABO DAWSON - LUNA

Cartucho disco cerámico 40 mm
PLUS: maneta doble posición
para economizar agua.
12 unid. caja completa.

Acabado: Cromo

PRECIO: 35€

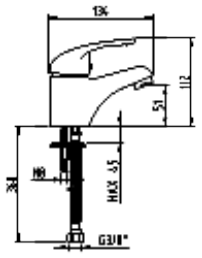

LAVABO MANETA GERONTOLÓGICA

MONOMANDO LAVABO DAWSON - LUNA

Cartucho disco cerámico 35 mm.
Maneta gerontológica.
Apertura suave.
Con conexiones flexibles.

Acabado: Cromo

PRECIO: 45€

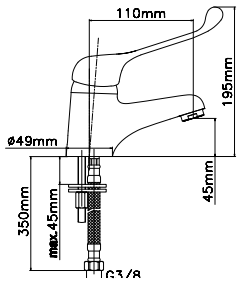

BIDET

MONOMANDO BIDET DAWSON - LUNA

Cartucho disco cerámico 40 mm
PLUS: maneta doble posición
para economizar agua.
Apertura suave.
Con conexiones flexibles.

Acabado: Cromo

PRECIO: 35€

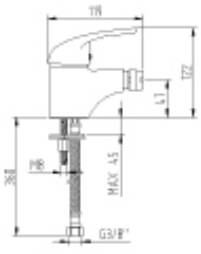

DUCHA

MONOMANDO DUCHA DAWSON - LUNA

Cartucho disco cerámico 40 mm
PLUS: maneta doble posición
para economizar agua.
Apertura suave.
Incluye: Flexo, ducha y soporte.

Acabado: Cromo

PRECIO: 49€

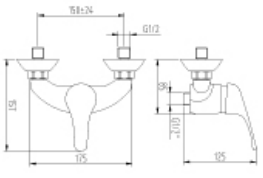

BAÑO / DUCHA

MONOMANDO BAÑO / DUCHA DAWSON - LUNA

Cartucho disco cerámico 40 mm
PLUS: maneta doble posición
para economizar agua.
Apertura suave.
Incluye: Flexo, ducha y soporte.

Acabado: Cromo

PRECIO: 60€

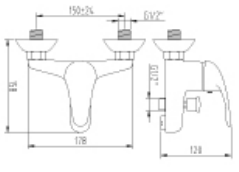

SERIE BROOKS / *LAVABO, BIDET, BAÑO, DUCHA*

LAVABO

MONOMANDO LAVABO BROOKS

Cartucho disco cerámico 35 mm.
Maneta metálica.
Embellecedor.
Apertura suave.
Con conexiones flexibles.

Acabado: Cromo

PRECIO: 33€

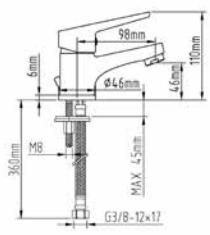

BIDET

MONOMANDO BIDET BROOKS

Cartucho disco cerámico 35 mm.
Maneta metálica.
Embellecedor.
Apertura suave.
Con conexiones flexibles.

Acabado: Cromo

PRECIO: 33€

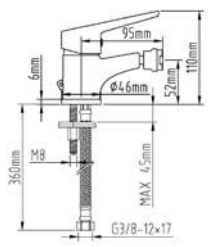

DUCHA

MONOMANDO DUCHA BROOKS

Cartucho disco cerámico 35 mm.
Maneta metálica.
Apertura suave.
Incluye: flexo, ducha y soporte.

Acabado: Cromo

PRECIO: 50€

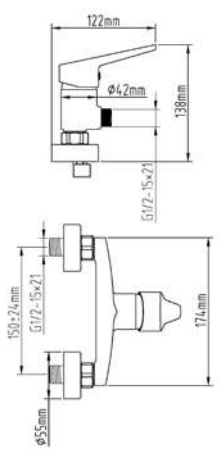

BAÑO / DUCHA

MONOMANDO BAÑO / DUCHA BROOKS

Cartucho disco cerámico 35 mm.
Maneta metálica.
Apertura suave.
Incluye: flexo, ducha y soporte.

Acabado: Cromo

PRECIO: 65€

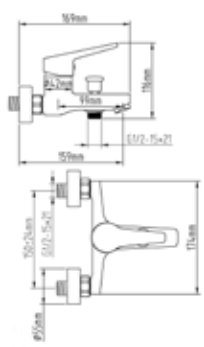

PUNTOBAÑO
especialistas en baño

CALIDAD PUNTO BAÑO
Especializados en baños de alta calidad.

Transporte Propio
Rápidez en su envío

GRIFERÍA

EMPOTRADA LAVABO

En Stock

MONOMANDO LAVABO EMPOTRADO

BENTON BISSET

Cartucho disco cerámico 35 mm.
Fácil montaje.
Maneta metálica.
Apertura suave.
Peso: 2.32 kg.

Acabado: Cromo

PRECIO: 125€

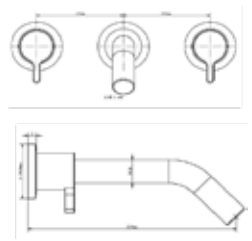

MONOMANDO LAVABO EMPOTRADO

SHIMIK KIVITO

Cartucho disco cerámico 35 mm.
Fácil montaje.
Maneta metálicas.
Apertura suave.
Peso: 2.35 kg.

Acabado: Cromo

PRECIO: 160€

MONOMANDO LAVABO EMPOTRADO

BURIN-LAUDER

Cartucho disco cerámico 35 mm.
Fácil montaje.
Maneta metálica.
Apertura suave.
Peso: 2.48 kg.

Acabado: Cromo

PRECIO: 130€

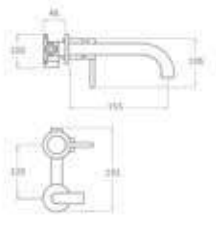

MONOMANDO LAVABO EMPOTRADO

MINIMAL PLENUM

NEW

Cartucho disco cerámico 35 mm.
Aireador interior.
Embellecedor acero inox.
Maneta acero inox y latón.
Apertura suave.

Acabado: Negro Mate

PRECIO: 175€

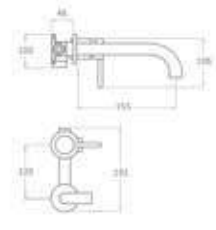

MONOMANDO LAVABO EMPOTRADO

MINIMAL PLENUM

NEW

Cartucho disco cerámico 35 mm.
Aireador interior.
Embellecedor acero inox.
Maneta acero inox y latón.
Apertura suave.

Acabado: Oro Cepillado

PRECIO: 180€

GRIFERÍA
EMPOTRADA DUCHA

En Stock

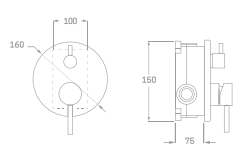

MONOMANDO DUCHA EMPOTRADO

MINIMAL PLENUM

NEW

El conjunto de ducha empotrado incluye grifería monomando de 2 vías con soporte con toma.

Brazo de ducha Acero 35 cm.
Rociador Acero redondo 20 cm.
Flexo PVC 1,5 m.
Manual de ducha.
Soporte con toma.

Acabado: Negro Mate

PRECIO: 286€

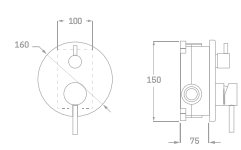

MONOMANDO DUCHA EMPOTRADO

MINIMAL PLENUM

NEW

El conjunto de ducha empotrado incluye grifería monomando de 2 vías con soporte con toma.

Brazo de ducha Acero 35 cm.
Rociador Acero redondo 20 cm.
Flexo PVC 1,5 m.
Manual de ducha.
Soporte con toma.

Acabado: Oro Cepillado

PRECIO: 320€

MONOMANDO DUCHA EMPOTRADO

HALLEY

NEW

El conjunto de ducha empotrado incluye grifería monomando de 2 vías con soporte con toma.

Brazo de ducha Acero 35 cm.
Rociador Acero cuadrado 20x20 cm.
Flexo PVC 1,5 m.
Manual de ducha.
Soporte de ducha.
Toma de agua.

Acabado: Cromo

PRECIO: 255€

MODELOS ALTOS

ESPECIAL PARA LAVABOS SOBRE ENCIMERA

En Stock

LAVABO ALTO

MONOMANDO LAVABO ALTO HAMPTON

Cartucho disco cerámico 35 mm.
Aireador interior.
Maneta metálica.
Apertura suave.
Con conexiones flexibles.

Acabado: Cromo

PRECIO: 110€

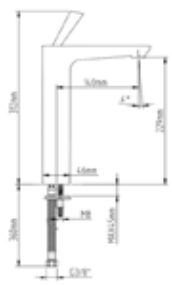

LAVABO ALTO

MONOMANDO LAVABO ALTO MINIMALISTA

Cartucho disco cerámico 35 mm.
Maneta metálica.
Embellecedor metálico.
Apertura suave.
Con conexiones flexibles.

Acabado: Cromo

PRECIO: 100€

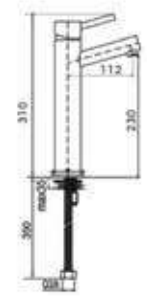

NEW

LAVABO ALTO

MONOMANDO LAVABO ALTO MINIMAL / PLENUM

Cartucho disco cerámico 25 mm.
Aireador interior.
Embellecedor acero inox.
Maneta acero inox.
Apertura suave.
Con conexiones flexibles.
Fijación: machón roscado

Acabado: Negro Mate

PRECIO: 110€

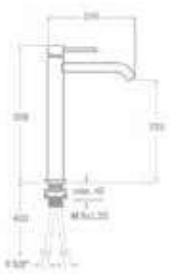

NEW

LAVABO ALTO

MONOMANDO LAVABO ALTO MINIMAL / PLENUM

Cartucho disco cerámico 25 mm.
Aireador interior.
Embellecedor acero inox.
Maneta acero inox.
Apertura suave.
Con conexiones flexibles.
Fijación: machón roscado

Acabado: Oro Cepillado

PRECIO: 110€

LAVABO ALTO

MONOMANDO LAVABO ALTO SOFÍA - LAUDER

Cartucho disco cerámico 35 mm.
Maneta metálica.
Embellecedor metálico
Apertura suave.
Con conexiones flexibles.

Acabado: Cromo

PRECIO: 110€

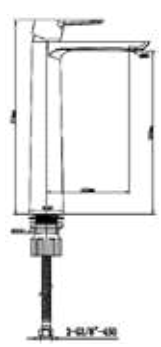

NEW

LAVABO ALTO

MONOMANDO LAVABO ALTO SOFÍA - LAUDER

Cartucho disco cerámico 35 mm.
Maneta metálica.
Embellecedor metálico
Apertura suave.
Con conexiones flexibles.

Acabado: Negro Mate

PRECIO: 125€

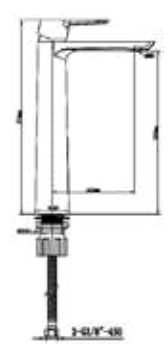

NEW

LAVABO ALTO

MONOMANDO LAVABO ALTO AILIK

Cartucho disco cerámico 25 mm.
Aireador interior.
Embellecedor acero inox.
Maneta acero inox.
Apertura suave.
Con conexiones flexibles.
Fijación: machón roscado

Acabado: Negro Mate

PRECIO: 132€

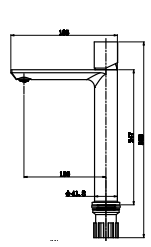

GRIFERÍA
TERMOSTÁTICA

En Stock

TERMOSTÁTICO
BAÑO / DUCHA

ROUEN

Grifo termoestático que mezcla agua caliente y fría para suministrar la temperatura deseada.

PRECIO: 135€

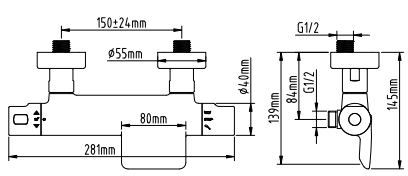

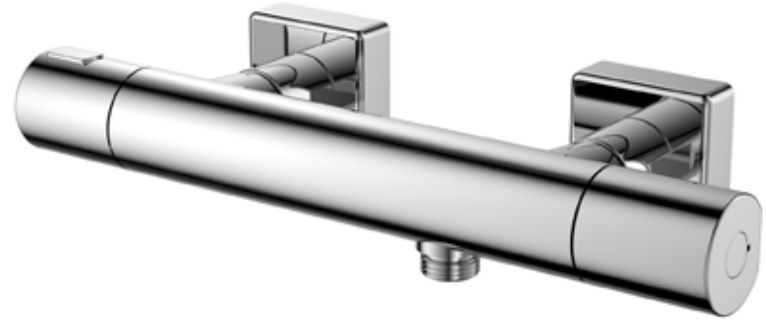

TERMOSTÁTICO
DUCHA

ROUEN

Grifo termoestático que mezcla agua caliente y fría para suministrar la temperatura deseada.

PRECIO: 115€

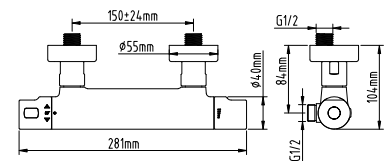

TERMOSTÁTICO
BAÑO / DUCHA

ARGO

Grifo termostático que mezcla agua caliente y fría para suministrar la temperatura deseada.

PRECIO: 120€

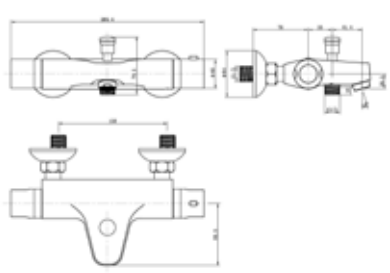

TERMOSTÁTICO
DUCHA

ARGO

Grifo termostático que mezcla agua caliente y fría para suministrar la temperatura deseada.

PRECIO: 90€

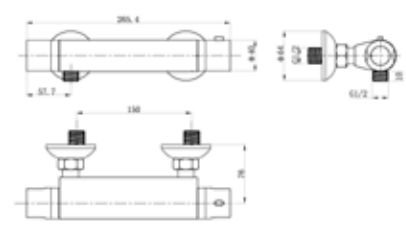

GRIFERÍA
HIGIÉNICA
Mezclador monomando

En Stock

MONOMANDO WC / BIDET EMPOTRADO

PLENUM-ERGOS

CROMO NEW

Compacto empotrado.
Cartucho cerámico.
Flexo reforzado de 1 metro.
Mango de ducha en Latón.
Mezclador agua caliente y fria.
Diseño que impide dejar el grifo abierto.

PRECIO: 82€

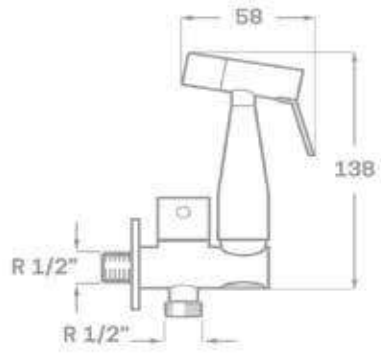

NEGRO MATE NEW

Compacto empotrado.
Cartucho cerámico.
Flexo reforzado de 1 metro.
Mango de ducha en Latón.
Mezclador agua caliente y fria.
Diseño que impide dejar el grifo abierto.

PRECIO: 90€

En Stock

GRIFERÍA **PARA COCINAS**

LOS DISEÑOS DE COCINAS ACTUALES YA NO BUSCAN UNICAMENTE LA FUNCIONALIDAD, SINO TAMBIÉN SERVIR AL SENTIDO ESTÉTICO Y COMBINAR CON LA DECORACIÓN DEL RESTO DE LA CASA Y PUNTO BAÑO **TE QUIERE AYUDAR.**

PUNTO**BAÑO**

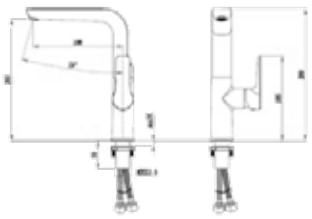

GRIFERÍA PARA COCINA

WHITELAW

Monomando caño alto fundido.
Cartucho disco cerámico 35 mm
Maneta metálica.
Apertura suave.
Con conexiones flexibles.
Peso: 2.700 grs.

Acabado: Blanco

PRECIO: 110€

Sistema de ahorro
Sistema de reducción de caudal

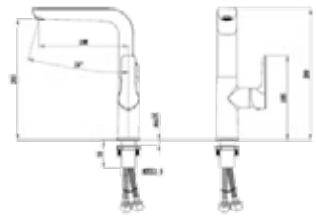

GRIFERÍA PARA COCINA

LAW

Monomando caño alto fundido.
Cartucho disco cerámico 35 mm
Maneta metálica.
Apertura suave.
Con conexiones flexibles.
Peso: 2.700 grs.

Acabado: Cromo

PRECIO: 110€

Sistema de ahorro
Sistema de reducción de caudal

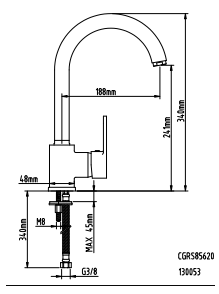

GRIFERÍA PARA COCINA

AURORA

Cartucho disco cerámico 40 mm
PLUS: maneta doble posición
para economizar agua.
Con conexiones flexibles.
Apertura suave.

Acabado: Cromo

PRECIO: 65€

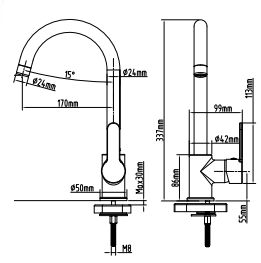

GRIFERÍA PARA COCINA

TURÍN
MONTREAL

Monomando caño alto.
Cartucho disco cerámico 35 mm
Maneta metálica.
Apertura suave.
Con conexiones flexibles.

Acabado: Cromo

PRECIO: 49

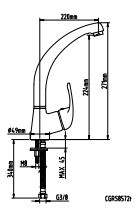

GRIFERÍA PARA COCINA

OKE/LUNA

Monomando caño alto.
Cartucho disco cerámico 40 mm
Maneta metálica.
Apertura suave.
Con conexiones flexibles.

Acabado: Cromo

PRECIO: 43€

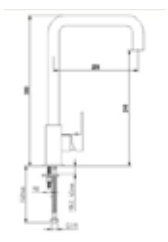

GRIFERÍA PARA COCINA

VIENA
KINUSO

Monomando caño alto.
Cartucho disco cerámico 35 mm
Maneta metálica.
Apertura suave.
Con conexiones flexibles.

Acabado: Cromo

PRECIO: 49€

GRIFERÍA PARA COCINA

TERRACE

Monomando caño alto.
Cartucho disco cerámico 35 mm
Maneta metálica.
Apertura suave.
Con conexiones flexibles.

Acabado: Blanco

PRECIO: 99€

GRIFERÍA PARA COCINA

QUESNEL

Monomando caño alto.
Cartucho disco cerámico 35 mm.
Maneta metálica.
Apertura suave.
Con conexiones flexibles.

Acabado: Cromo

PRECIO: 99€

GRIFERÍA PARA COCINA

MUNICH OSAWA

Monomando caño alto fundido.
Cartucho disco cerámico 35 mm
Maneta metálica.
Apertura suave.
Con conexiones flexibles.

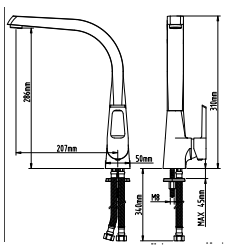

Acabado: Cromo

PRECIO: 90€

NEW

GRIFERÍA PARA COCINA

DURHAN

Monomando caño alto.
Cartucho disco cerámico 35 mm
Maneta metálica.
Apertura suave.
Con conexiones flexibles.

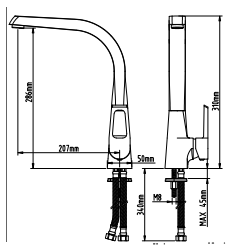

Acabado: Cromo

PRECIO: 85€

NEW

GRIFERÍA PARA COCINA

KIRKLAND

Monomando caño alto.
Cartucho disco cerámico 35 mm
Maneta metálica zamak.
Material del cuerpo: latón
Apertura suave.

Acabado: Negro mate

PRECIO: 65€

NEW

GRIFERÍA PARA COCINA

KIRKLAND OSMOSIS

Monomando caño alto.
Caño de 3 vías
Cartucho disco cerámico 35 mm
Maneta metálica zamak.
Material del cuerpo: latón
Apertura suave.

Acabado: Negro mate

PRECIO: 95€

GRIFERÍA PARA COCINA

BRAMPTON

Monomando caño alto.
Cartucho disco cerámico 40 mm
Maneta metálica.
Apertura suave.
Con conexiones flexibles.

Acabado: Cromo

PRECIO: 73€

NEW

GRIFERÍA PARA COCINA

WHITBY

Monomando caño alto.
Caño de goma muelle regulable
Cartucho disco cerámico 35 mm
Maneta metálica zamak.
Material del cuerpo: latón
Apertura suave.

Acabado: Negro

PRECIO: 65€

GRIFERÍA PARA COCINA

OKE MANETA GERONTOLÓGICA

Monomando fregadero de caño horizontal.
Cartucho disco cerámico 40 mm.
Maneta gerontológica.
Apertura suave.
Con conexiones flexibles.

PRECIO: 55€

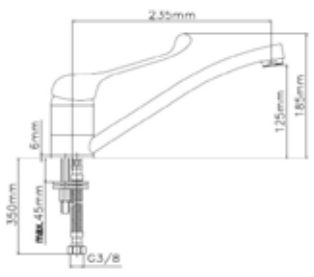

GRIFERÍA PARA COCINA

OKE HORIZONTAL

Monomando fregadero de caño horizontal.
Cartucho disco cerámico 40 mm.
Maneta metálica.
Apertura suave.
Con conexiones flexibles.

PRECIO: 43€

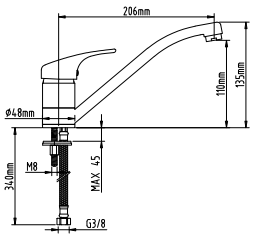

PUNTOBAÑO
especialistas en baño

CALIDAD PUNTO BAÑO
Especializados en baños de alta calidad.

Transporte Propio
Rápidez en su envío

MONOBLOCK DE FREGADERO

GRANADA RETRO

BRONCE

Montura cerámica.
Apertura 1/2 vuelta.
Apertura suave.
Con conexiones flexibles.

PRECIO: 115€

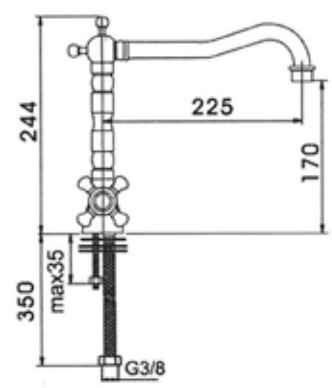

CROMO

Montura cerámica.
Apertura 1/2 vuelta.
Apertura suave.
Con conexiones flexibles.

PRECIO: 110€

MONOBLOCK DE FREGADERO

GRANADA

BRONCE

Montura cerámica.
Apertura 1/2 vuelta.
Apertura suave.
Con conexiones flexibles.

PRECIO: 65€

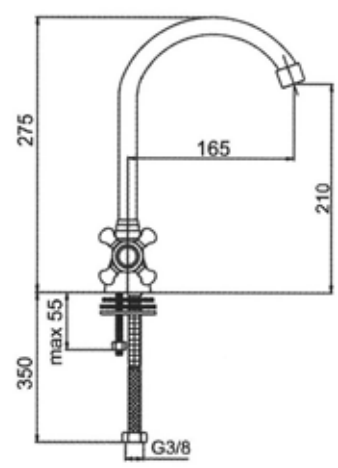

CROMO

Montura cerámica.
Apertura 1/2 vuelta.
Apertura suave.
Con conexiones flexibles.

PRECIO: 65€

En Stock

GRIFERÍA **CLÁSICA**

LA BELLEZA DE LO CLÁSICO.
LA LÍNEA CLÁSICA DE PUNTO BAÑO
PRESENTA UNA SERIE DE PRODUCTOS DE
GRIFERÍA CON UN DISEÑO
ELEGANTE Y ATEMPORAL.

PUNTO**BAÑO**

GRIFOS LAVABO
Juego de grifos de lavabo

PRECIO: 45€

GRIFOS BIDÉ
Juego de grifos para bidé

PRECIO: 33€

GRIFO COMBINADO CON TOMA
Para lavadora y lavavajillas

PRECIO: 20€

GRIFO COMBINADO
Combinado doble cerámico

PRECIO: 20€

GRIFO LAVADORA
Grifo duplex cerámico

PRECIO: 18€

GRIFO LAVADORA
Grifo cerámico sencillo

PRECIO: 10€

FREGADERO REINA PARED
De pared, giratorio.
Se suministra en caja de dos unidades.

PRECIO: 20€

BATERIA FREGADERO REINA
DISTANCIA ENTRE TOMAS:
De pared 130 a 170.
De pared 90 a 130.

PRECIO: 49€

FREGADERO REINA ENCIMERA
De un agua para encimera
Se suministra en caja de dos unidades.

PRECIO: 20€

GRIFERÍA
TEMPORIZADA

CARACTERÍSTICAS

Sistema de ahorro
Mayor ahorro en el consumo de agua

Cromado
Cromado de alta calidad.

Fabricación Nacional
Hecho en España

TEMPORIZADO LAVABO
Grifo de un agua, para fijación sobre encimera y aplicación en lavabos individuales o colectivo.

PRECIO: 38€

PULSADOR URINARIO
Activación manual con cierre temporizado.

PRECIO: 33€

GRIFO ELECTRÓNICO SENSOR RIVERTON
Válvula electro-magnética. Agua fría. Función sensor con pilas. Duración año y medio con 200 usos diarios.

PRECIO: 79€

GRIFO ELECTRÓNICO SENSOR CARBÓN
Válvula electro-magnética. Agua fría y caliente. Función sensor con pilas. Duración año y medio con 200 usos diarios.

PRECIO: 99€

CON FLORÓN Y RACOR ADAPTADOR MANGUERA. CONSTRUIDO EN LATÓN DIN-17660, COLOR BRONCEADO. ENTRADA 1/2" SALIDA 3/4".

GRIFERÍA **DECORATIVA**

En Stock

32€

Grifo decorativo PALOMA.

Grifo decorativo PATO.

Grifo decorativo GALLO.

Grifo decorativo PÁJARO.

Grifo decorativo DRAGÓN I.

Grifo decorativo DRAGÓN II.

Grifo decorativo RANA.

Grifo decorativo CARACOL.

Grifo decorativo ARDILLA.

Grifo decorativo GATO.

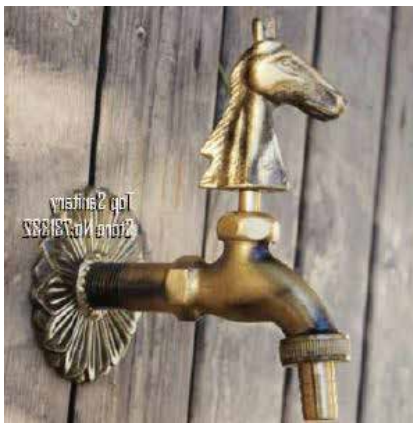

Grifo decorativo CABALLO.

Grifo decorativo PEZ.

MODELOS VÁLVULAS CLICK-CLACK / ELIGE LA QUE NECESITES

Descripción	Euros
Tornillo tapón grande CROMO	14

Descripción	Euros
Tornillo tapón grande NEGRO MATE	16

Descripción	Euros
Tornillo tapón grande ORO CEPILLADO	20

Descripción	Euros
Tornillo tapón CUADRADO CROMO	16

Descripción	Euros
Tornillo tapón pequeño CROMO	14

** Especial para lavabos de cristal y porcelana*

Descripción	Euros
Tapón grande REDONDO CROMO	14

MODELOS SIFÓN / CROMO

Descripción	Euros
Sifón CUADRADO latón cromo	45

** Registrables*

Descripción	Euros
Sifón MINIMALISTA latón cromo	24

** Registrables*

FLEXOS
PARA DUCHA

DOBLE GRAPADO

Flexo de ducha de doble grapado.
Flexo en acero inoxidable.
Extensible 170 m. a 200 m.
Presentación disponible en blister y bolsa.

PRECIO: 4€

FLEXO DE DUCHA EN ORO EN BOLSA

Flexo de ducha bronce.
Presentación disponible en bolsa.
Extensible 170 m. a 200 m.

PRECIO: 14€

☆ *Producto Destacado*

FLEXO "EL IRROMPIBLE"

Flexo de ducha Roter duradero.
Acero Inox. extensible 170 m. a 190 m.
Con tuerca loca.
Presentación disponible en blister.

PRECIO: 7,50€

CARACTERÍSTICAS

Extra de calidad
Calidad Punto Baño

INOX

Inoxidable
Flexo de ducha en acero inoxidable.

Calidad Superior
Tu flexo de calidad.

CONJUNTOS MURALES

TODO EN UNO EN TU DUCHA

LA SOLUCIÓN MÁS COMPLETA DE GRIFERÍA PARA TU DUCHA QUE TE APORTARÁ EL CONFORT QUE NECESITAS.

INDICE

1. MONOMANDOS
2. TERMOSTÁTICAS
3. SIN GRIFERÍA

En Stock

VARIEDAD DE SERIES
Disponemos de las soluciones más completas para tu ducha

ALTA CALIDAD
Acabados de primera calidad
Jets "Anticalcáreos"

DISEÑOS ACTUALES
Nuevos acabados de color negro, mucho mas actual.

NEW

CONJUNTO DE DUCHA

BONNET BRUSELAS

MONOMANDO telescópico

Rociador ultrafino: Cuadrado 20x20 cm
Grifería: Monomando

PRECIO: 210€

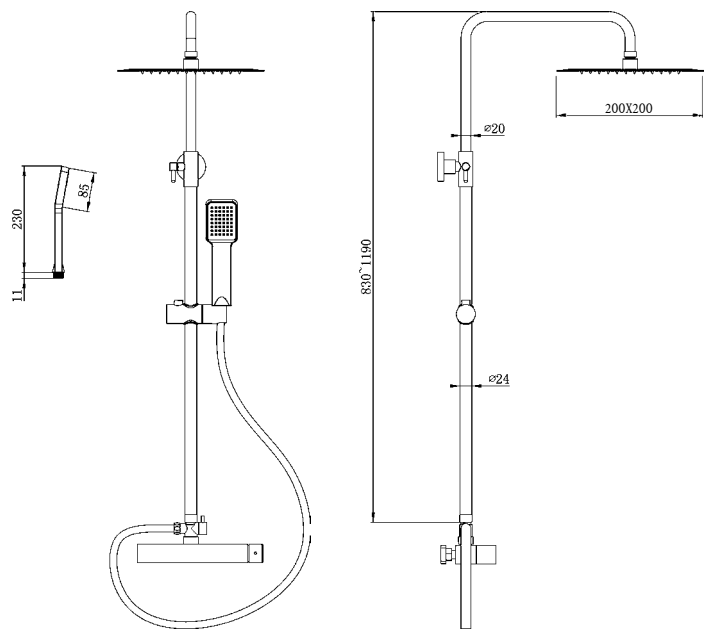

En Stock

CON GRIFERÍA MONOMANDO
Los conjuntos de ducha más completos, que con la grifería monomando te aportan el confort que necesitas.

CARACTERÍSTICAS

Rociador: en negro mate de primera calidad
Jets "Anticalcáreos"
Barra: en acero inoxidable de primera calidad AISI 304, negro mate.
Sistema telescópico regulable en altura de 83-119 cm.
Soporte de pared: en negro mate de primera calidad.
Soporte para mango: Orientable y deslizante en ABS.
Mango de ducha: en ABS de 1 función modelo cuadrado, anticalcáreo.
Inversor: de latón giratorio.
Grifería: de latón monomando.
Flexible: Inox de doble grapado. Medida: 150 cm.

Diseño
Rociador ultrafino

Negro mate
Alta calidad

Barra telescópica
Regulable en altura

Rociador
Función Lluvia con Jets anticalcáreos

CON GRIFERÍA MONOMANDO
Los conjuntos de ducha más completos, que con la grifería monomando te aportan el confort que necesitas.

CONJUNTO DE DUCHA
BRUSELAS
MONOMANDO telescópico

Rociador ultrafino: Cuadrado 30x30 cm
Grifería: Monomando

PRECIO: 210€

CONJUNTO DE DUCHA
NÁPOLES
MONOMANDO telescópico

Rociador ultrafino: Cuadrado 20x20 cm
Grifería: Monomando

PRECIO: 185€

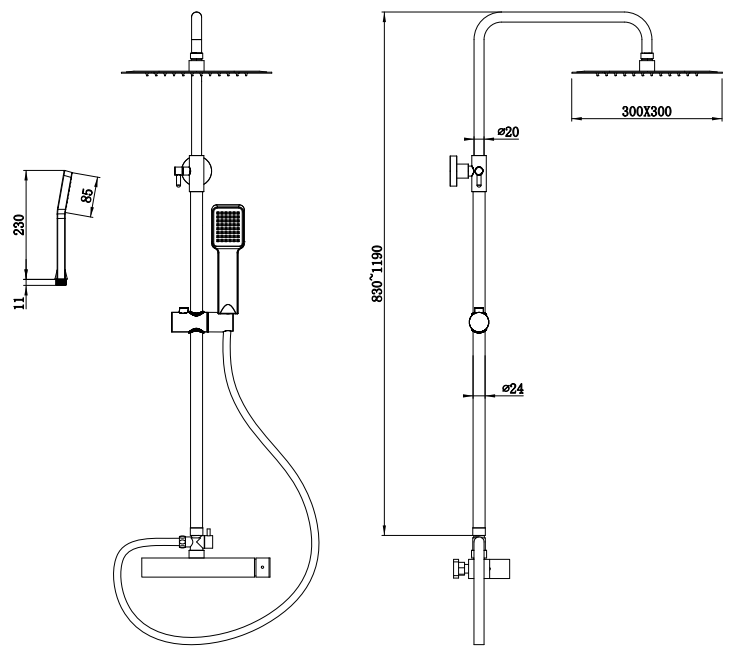

CARACTERÍSTICAS

Rociador: en acero inoxidable de primera calidad
Jets "Anticalcáreos"
Barra: en acero inoxidable de primera calidad AISI 304, cromado.
Sistema telescópico regulable en altura de 83-119 cm.
Soporte de pared: en acero inoxidable de primera calidad.
Soporte para mango: Orientable y deslizante en ABS.
Mango de ducha: en ABS de 1 función modelo cuadrado, anticalcáreo.
Inversor: de latón giratorio.
Grifería: de latón monomando.
Flexible: Inox de doble grapado. Medida: 150 cm.

Diseño
Rociador ultrafino

Cromo Brillo
Alta calidad

Barra telescópica
Regulable en altura

Rociador
Función Lluvia con Jets anticalcáreos

CON GRIFERÍA MONOMANDO
Los conjuntos de ducha más completos, que con la grifería monomando te aportan el confort que necesitas.

CONJUNTO DE DUCHA
ITALIA
MONOMANDO telescópico

Rociador ultrafino: Redondo Ø 30 cm
Grifería: Monomando

PRECIO: 195€

CONJUNTO DE DUCHA
BERLÍN
MONOMANDO telescópico

Rociador ultrafino: Redondo Ø 20 cm
Grifería: Monomando

PRECIO: 185€

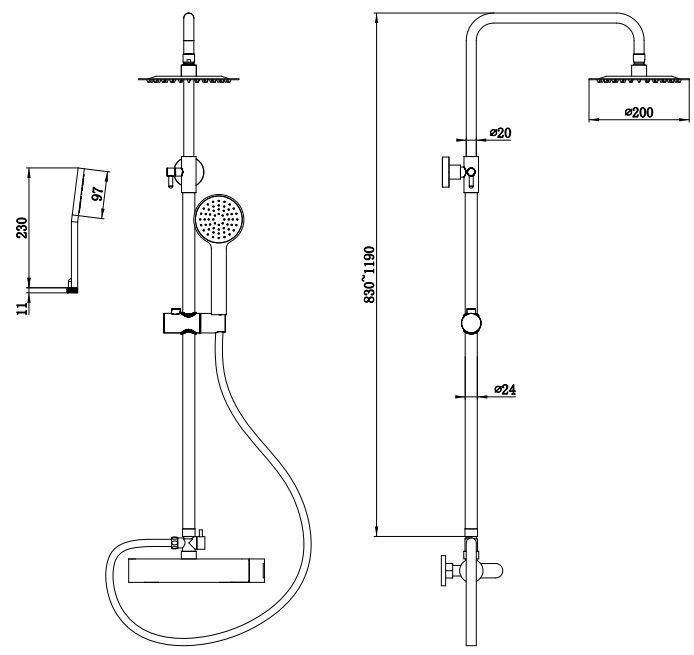

CARACTERÍSTICAS

Rociador: en acero inoxidable de primera calidad
Jets "Anticalcáreos"
Barra: en acero inoxidable de primera calidad AISI 304, cromado.
Sistema telescópico regulable en altura de 83-119 cm.
Soporte de pared: en acero inoxidable de primera calidad.
Soporte para mango: Orientable y deslizante en ABS.
Mango de ducha: en ABS de 1 función modelo cuadrado, anticalcáreo.
Inversor: de latón giratorio.
Grifería: de latón monomando.
Flexible: Inox de doble grapado. Medida: 150 cm.

Diseño
Rociador ultrafino

Cromo Brillo
Alta calidad

Barra telescópica
Regulable en altura

Rociador
Función Lluvia con Jets anticalcáreos

CONJUNTO DE DUCHA

GREY

MONOMANDO telescópico

Rociador Ultrafino: Cuadrado 20x20 cm
Grifería: Monomando

PRECIO: 145€

NEW

En Stock

CARACTERÍSTICAS

Color: cromo brillo
Rociador Ultrafino: con material ABS, de 20x20 cm, cuadrado.
Barra de latón y jets anticalcáreos cromo.
Mango de ducha: con material ABS de una función y soporte a la pared.
Grifería: de latón con maneta Zamak monomando. Cartucho cerámico 35 mm.
Inversor de latón giratorio.
Barra extensible: medida 83-119 cm inoxidable.
Flexible: Inoxidable. Medida: 170 cm.

CONJUNTO DE DUCHA

NILO

MONOMANDO

Rociador: Redondo Ø 20 cm
Grifería: Monomando

PRECIO: 125€

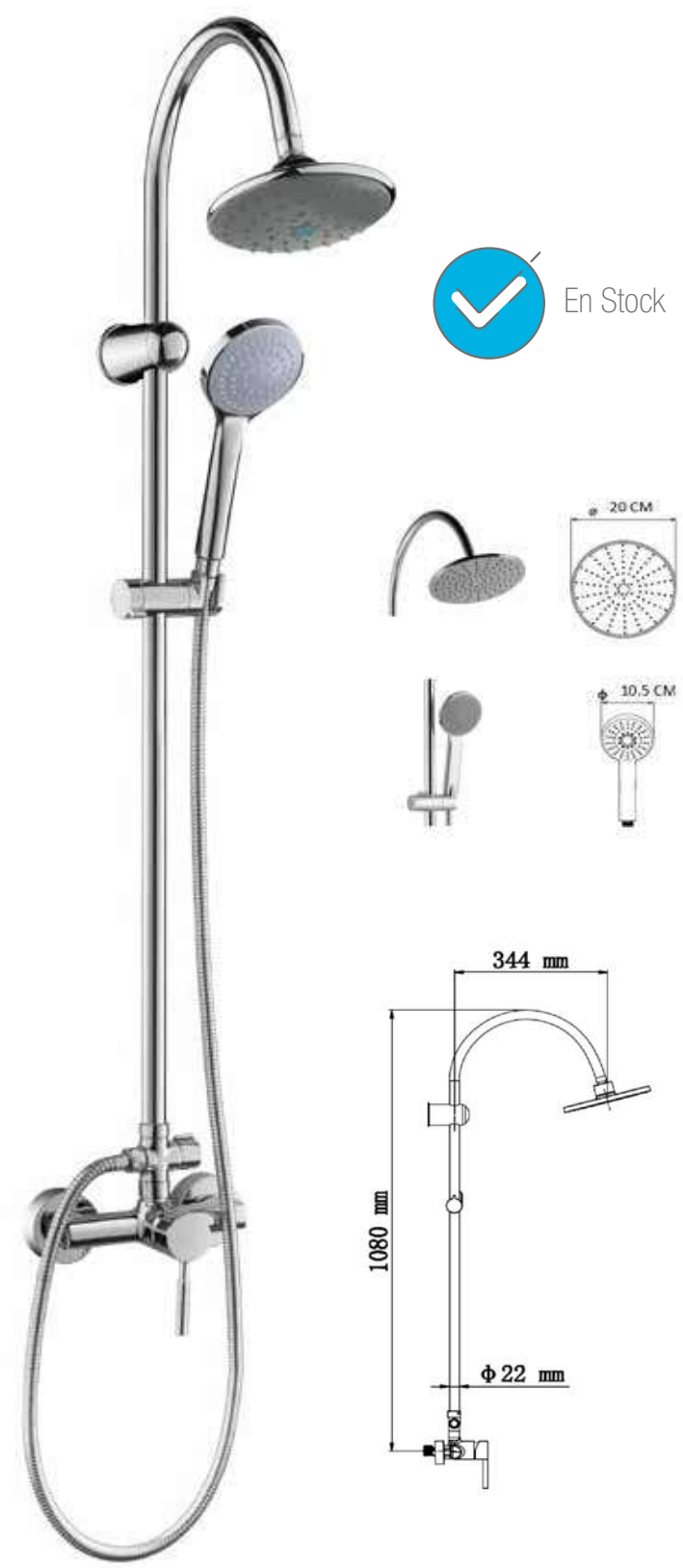

En Stock

CARACTERÍSTICAS

Color: Cromo brillo
Rociador: con material ABS, de Ø 20 cm, redondo.
Barra de latón y jets anticalcáreos cromo regulable.
Mango de ducha: con material ABS de una función y soporte a la pared.
Grifería: de latón con maneta Zamak monomando. Cartucho cerámico 35 mm.
Inversor de latón giratorio.
Barra fija: medida 108 cm inoxidable.
Flexible: Inoxidable. Medida: 170 cm.

En Stock

ROCIADORES
ULTRAFINOS ACERO INOX

CONJUNTO DE DUCHA
ZEUS / MERCURY
MONOMANDO telescópico

Rociador: Cuadrado 20x20 cm
Grifería: Monomando

PRECIO: 130€

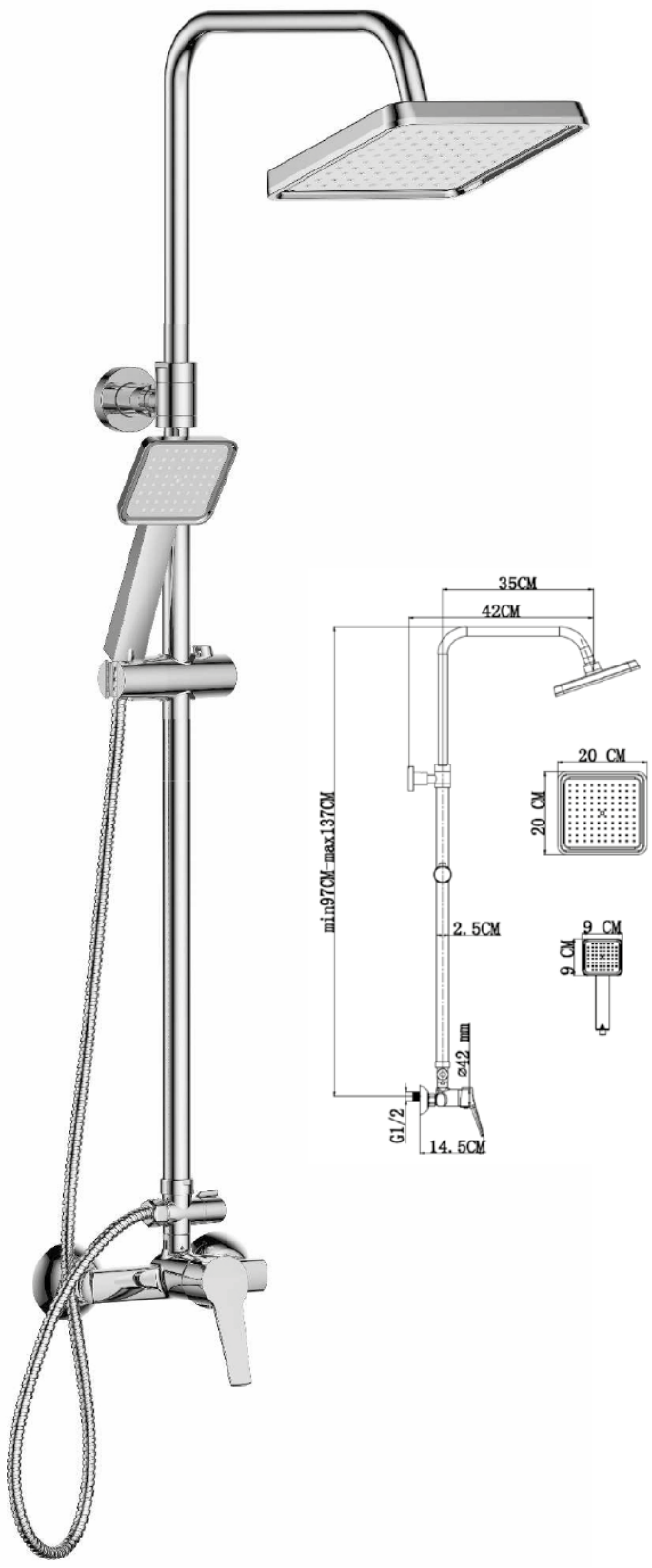

CARACTERÍSTICAS

Color: cromo brillo
Rociador: con material ABS, de 20x20 cm, cuadrado.
Barra de latón y jets anticalcáreos cromo.
Mango de ducha: con material ABS de una función y soporte a la pared.
Grifería: de latón con maneta Zamak monomando. Cartucho cerámico 35 mm.
Inversor de latón giratorio.
Barra extensible: medida 97-137 cm inoxidable.
Flexible: Inoxidable. Medida: 170 cm.

ROCIADOR REDONDO
EXTRAFINO

NEW

CARACTERÍSTICAS

Extraplano
Acero inoxidable de primera calidad AISI 304
Jets anticalcáreos
Cromo brillo.
Tuerca y duchón en acero inoxidable
Conexión tuerca hembra 1/2

DIÁMETRO 20 CM - PRECIO: 28€
DIÁMETRO 30 CM - PRECIO: 48€

Rociador
Función Lluvia con Jets anticalcáreos

Diseño
Rociador ultrafino

ROCIADOR CUADRADO
EXTRAFINO

NEW

CARACTERÍSTICAS

Extraplano
Acero inoxidable de primera calidad AISI 304
Jets anticalcáreos
Cromo brillo.
Tuerca y duchón en acero inoxidable
Conexión tuerca hembra 1/2

MEDIDA 20x20 CM - PRECIO: 28€
MEDIDA 30x30 CM - PRECIO: 48€

Rociador
Función Lluvia con Jets anticalcáreos

Diseño
Rociador ultrafino

CON GRIFERÍA MONOMANDO
Los conjuntos de ducha más completos, que con la grifería monomando te aportan el confort que necesitas.

NEW

CONJUNTO DE DUCHA
MALTA
TERMOSTÁTICA telescópico

Rociador ultrafino: Cuadrado 30x30 cm
Grifería: Monomando

PRECIO: 220€

CONJUNTO DE DUCHA
PANAMÁ
TERMOSTÁTICA telescópico

Rociador ultrafino: Cuadrado 20x20 cm
Grifería: Monomando

PRECIO: 190€

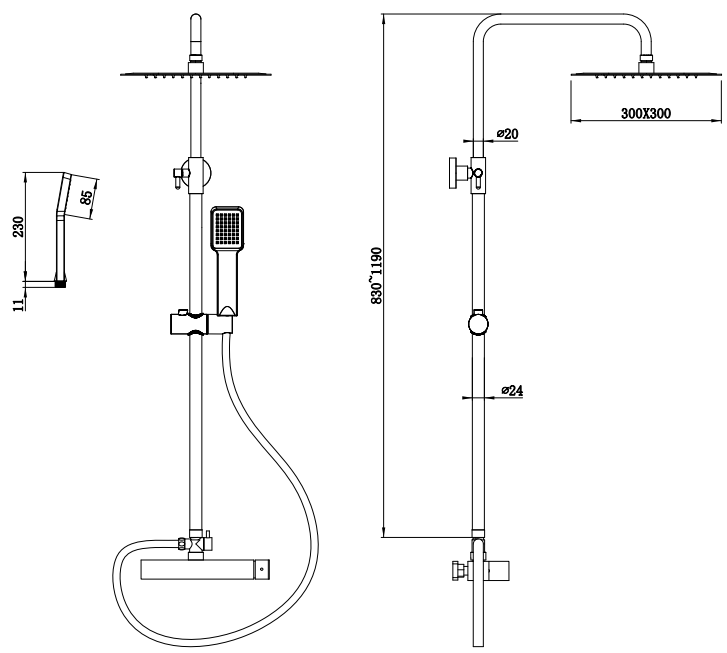

CARACTERÍSTICAS

Rociador: en acero inoxidable de primera calidad
Jets "Anticalcáreos"
Barra: en acero inoxidable de primera calidad AISI 304, cromado.
Sistema telescópico regulable en altura de 83-119 cm.
Soporte de pared: en acero inoxidable de primera calidad.
Soporte para mango: Orientable y deslizante en ABS.
Mango de ducha: en ABS de 1 función modelo cuadrado, anticalcáreo.
Inversor: de latón giratorio.
Grifería: de latón monomando.
Flexible: Inox de doble grapado. Medida: 150 cm.

Diseño
Rociador ultrafino

Cromo Brillo
Alta calidad

Barra telescópica
Regulable en altura

Rociador
Función Lluvia con Jets anticalcáreos

CONJUNTO DE DUCHA
WOOD
TERMOSTÁTICA telescópico

Rociador: Rectangular 25x25 cm
Grifería: Monomando

PRECIO: 210€

NEW

En Stock

CARACTERÍSTICAS

Color: negro mate
Rociador: con material ABS, de 25x25 cm, rectangular.
Barra lateral de latón y jets anticalcáreos. Negro mate
Mango de ducha: con material ABS de una función y soporte a la pared.
Negro mate
Grifería: de latón con la maneta Zamak termoestática y cartucho cerámico 35 mm. Inversor integrado en grifo. Negro mate
Barra telescópica: material inoxidable. Medida: 98-138 cm. Negro mate
Flexible: material inoxidable. Medida: 170 cm. Negro mate
Termoestática Anticalor.

CONJUNTO DE DUCHA
WALNUT
TERMOSTÁTICA telescópico

Rociador: Redondo Ø 25 cm
Grifería: Monomando

PRECIO: 210€

NEW

En Stock

CARACTERÍSTICAS

Color: negro mate
Rociador: con material ABS, de Ø 25 cm, circular.
Barra lateral de latón y jets anticalcáreos. Negro mate
Mango de ducha: con material ABS de una función y soporte a la pared. Negro mate
Grifería: de latón termoestático. Inversor de latón giratorio. Negro mate
Barra extensible: con medida 85.3 - 124.2 cm de barra extensible. Negro mate
Flexible: Inox de doble grapado. Medida: 150 cm. Negro mate

CONSEJO | *Punto Baño*

MANTENIMIENTO GRIFOS TERMOSTÁTICOS

EN LOS GRIFOS TERMOSTÁTICOS SE RECOMIENDA GIRAR CON CIERTA FRECUENCIA EL MANDO, CON ESTE SENCILLO GESTO CONSEGUIREMOS EVITAR LA ACUMULACIÓN DE CAL BAJO LA MANETA.

CONJUNTO DE DUCHA

APOLO/AUSTRALIS

TERMOSTÁTICA telescópico

Rociador: Rectangular 26x20 cm
Grifería: Monomando

PRECIO: 195€

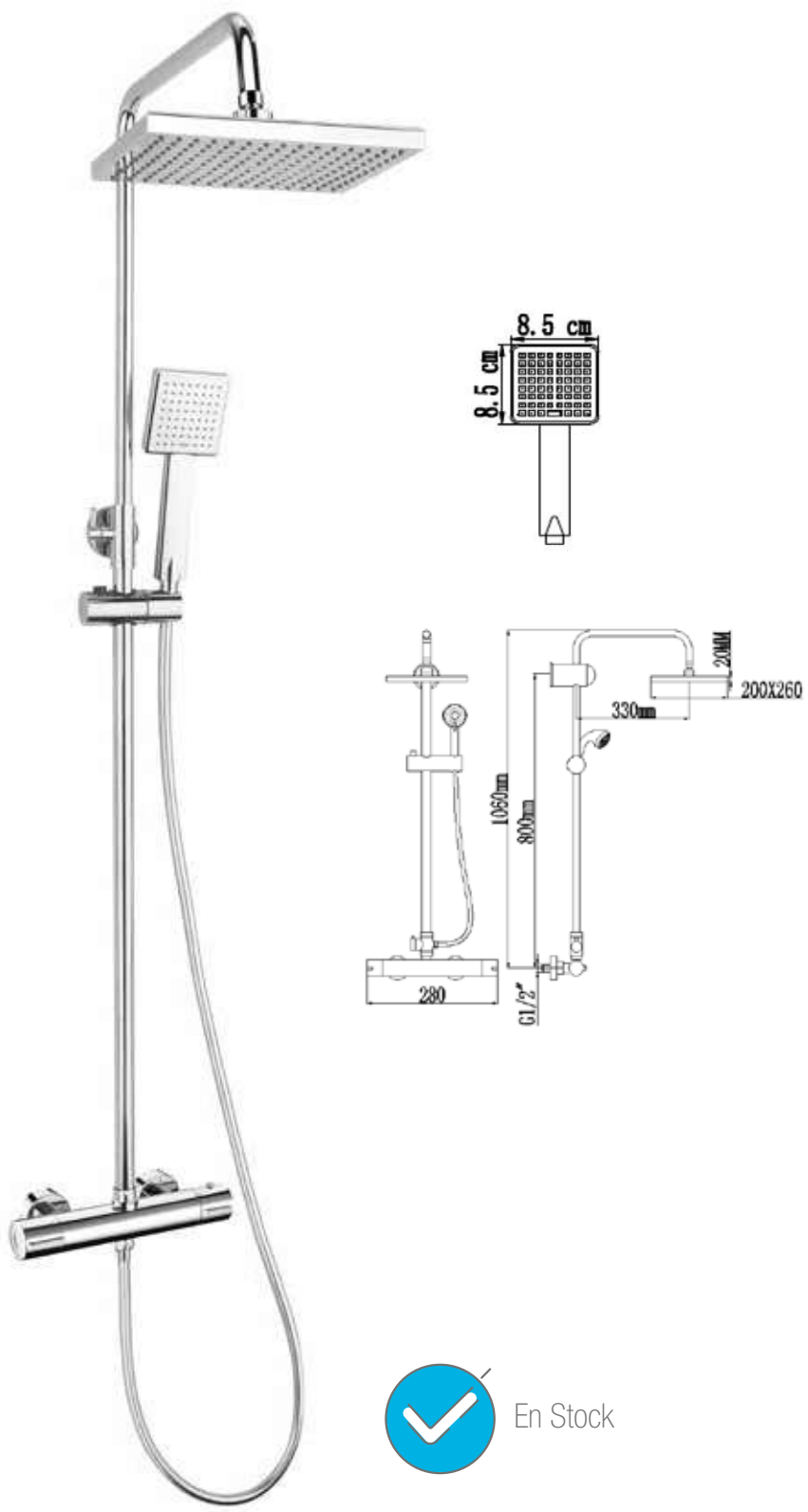

En Stock

CARACTERÍSTICAS

Un plus a lo tradicional
Telescópico

Color: cromo brillo
Rociador: con material ABS, de 26x20 cm, rectangular.
Barra lateral de latón y jets anticalcáreos.
Mango de ducha: con material ABS de una función y soporte a la pared.
Grifería: de latón con la maneta Zamak termoestática y cartucho cerámico 35 mm. Inversor integrado en grifo.
Barra telescópica: material inoxidable. Medida: 98-138 cm.
Flexible: material inoxidable. Medida: 170 cm.
Termoestática Anticalor.

CONJUNTO DE DUCHA

SQUARE JUNIOR

TERMOSTÁTICA telescópico

Rociador: Cuadrado 20x20 cm
Grifería: Monomando

PRECIO: 200€

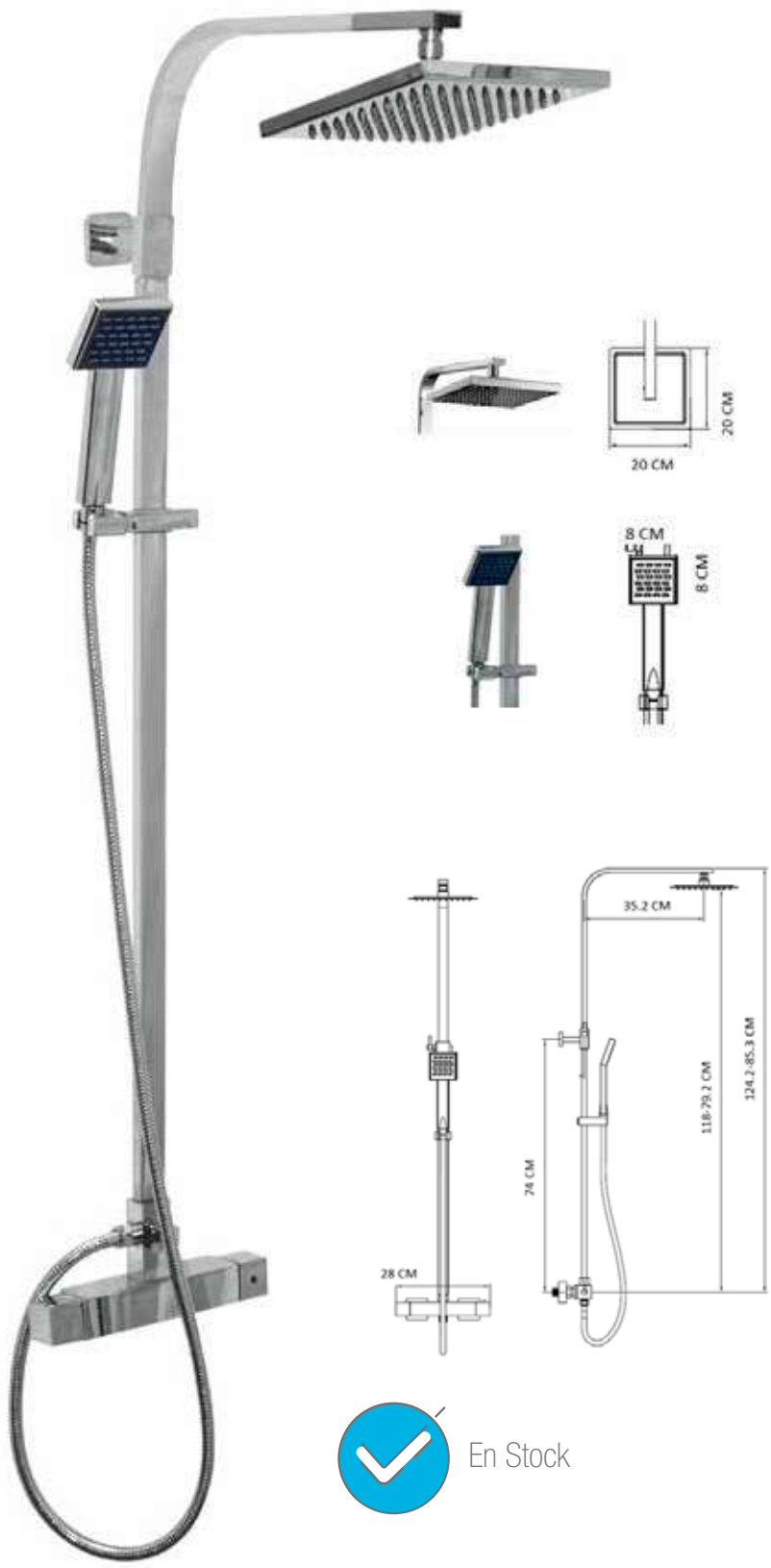

En Stock

CARACTERÍSTICAS

Un plus a lo tradicional
Telescópico

Color: cromo brillo
Rociador: con material ABS, de 20x20 cm, cuadrado.
Barra lateral de latón y jets anticalcáreos.
Mango de ducha: con material ABS de una función y soporte a la pared.
Grifería: de latón termoestático. Inversor de latón giratorio.
Barra extensible: medida 85.3 - 124.2 cm de barra extensible.
Flexible: Inox de doble grapado. Medida: 150 cm.

CONJUNTO DE DUCHA
VENUS
SIN GRIFERÍA

Rociador: Rectangular 20x20 cm
Grifería: Monomando

PRECIO: 90€

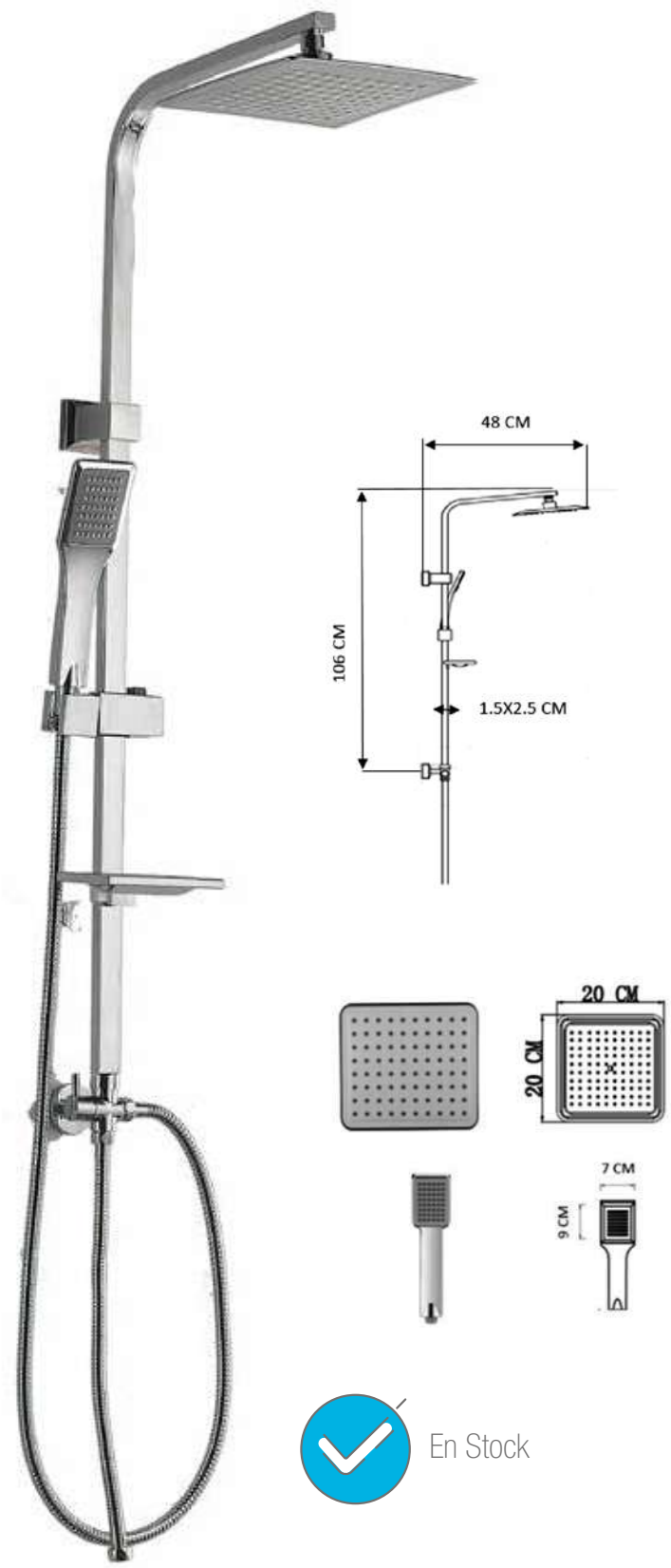

En Stock

CARACTERÍSTICAS

Color: cromo brillo
Rociador: con material ABS, de 20x20 cm, cuadrado. Barra de inoxidable con jets anticalcáreos. Color cromo.
Mango de ducha: con material ABS de una función y soporte a la pared.
Grifería: Inversor de latón giratorio.
Barra fija: medida 106 cm Inox.
Flexible: Inox de doble grapado. Medida: 150 cm.

CONJUNTO DE DUCHA
NEPTUNE
SIN GRIFERÍA

Rociador: Redondo Ø 19.5 cm
Grifería: Monomando

PRECIO: 85€

En Stock

CARACTERÍSTICAS

Color: cromo brillo
Rociador: con material ABS, de Ø 19.5 cm, cuadrado. Barra de inoxidable con jets anticalcáreos. Color cromo.
Mango de ducha: con material ABS de una función y soporte a la pared.
Grifería: Inversor de latón giratorio.
Barra fija: medida 106 cm Inox.
Flexible: Inox de doble grapado. Medida: 150 cm.

COLUMNAS DE HIDROMASAJE MONOMANDO

LAS COLUMNAS DE HIDROMASAJE SON LA MEJOR OPCIÓN PARA DISFRUTAR DE UNA DUCHA RELAJANTE O REVITALIZANTE EN FUNCIÓN DEL MOMENTO DEL DÍA.

BENEFICIOSAS PARA LA SALUD

¿Sabes los beneficios de las columnas para tu cuerpo?
Tonifica los músculos, oxigena e hidrata la piel (antiarrugas); elimina toxinas y grasas (anticelulítico); activa el riego sanguíneo (previene la aparición de varices); relaja (anti estrés).atándola y mejorando su elasticidad.

En Stock

POCO ESPACIO
No necesitas más espacio que el que una ducha normal. Están diseñadas para Instalarla a la pared de una manera sencilla.

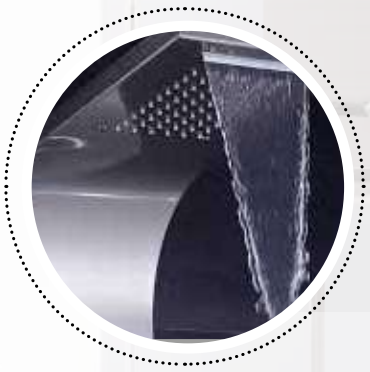

ROCIADOR SUPERIOR
Diferentes modelos de rociadores orientables que permiten adaptar la caída de agua a tus necesidades.

MUCHOS BENEFICIOS
Las columnas de ducha ayudan a mejorar la circulación de tu organismo.

COLUMNA HIDROMASAJE

CLAUDIA

ACERO INOX

CARACTERÍSTICAS

Calidad Superior
Elige tu medida perfecta.

Antihuella
Calidad de Punto Baño.

Cascada
Grifo con efecto cascada

MONOMANDO

Con LLUVIA y CASCADA en Acero Inox. Antihuella.
Con mango de ducha cuadrado.
Sistema antical que proporciona una limpieza más duradera.

MEDIDAS: 140 alto x 20 ancho cm
PRECIO: 275€

COLUMNA HIDROMASAJE

CLAUDIA/KAVIK

NEGRO MATE

NEW

MONOMANDO

Con LLUVIA y CASCADA en Negro Mate. Antihuella.
Con mango de ducha cuadrado.
Sistema antical que proporciona una limpieza más duradera.

MEDIDAS: 140 alto x 20 ancho cm
PRECIO: 275€

COLUMNA HIDROMASAJE

NADIA

CRISTAL TEMPLADO

MONOMANDO

Columna Cristal templado con brazo y rociador cuadrado y orientable que permite adaptar la caída de agua a tus necesidades.
Con mango de ducha minimalista.
Sistema antical que proporciona una limpieza más duradera.

MEDIDAS: 150 alto x 25 ancho cm
PRECIO: 275€

COLUMNA HIDROMASAJE

LUCÍA

ACERO INOX

MONOMANDO

Con lluvia en Acero Inox. Anti huella.
Con mango de ducha cuadrado.
Sistema antical que proporciona una limpieza más duradera.

MEDIDAS: 165 alto x 20 ancho cm
PRECIO: 275€

PLATOS DE DUCHA

ACCESIBILIDAD EN TU BAÑO

LOS PLATOS DE DUCHA MEJORAN LA ACCESIBILIDAD DE TU BAÑO, ELIGE TU MATERIAL Y MODELO IDEAL. PLATOS ANTIDESLIZNTES E IMPERMEABILIZADOS.

ÍNDICE

1. SERIE SLIM
2. SERIE SEMI MARCO
3. ACRÍLICOS
4. PORCELANA
5. PLATOS DE OBRA
6. HOJAS DE BAÑERA

PIZARRA
Tienen un tacto más cálido. Instalación fácil y rápida, y sin prácticamente tener que hacer obras.

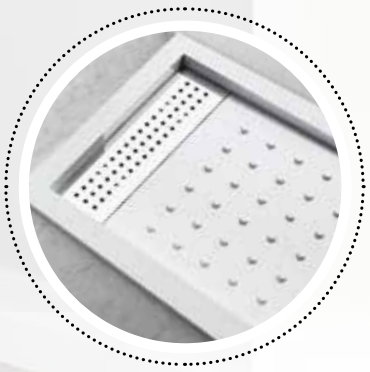

ACRÍLICO
El plato acrílico ofrece una mayor resistencia a los golpes y una mayor superficie antideslizante.

PORCELÁNICO
Son la solución más económica. Ofrecen gran resistencia a los productos químicos.

PLATOS DUCHA

SERIE SLIM

2,7 CM DE GROSOR

Nuestros Platos de Ducha Rectangulares SLIM se caracterizan por su BAJO ESPESOR de 2,7 cm (menos 25% en peso), sin afectar para nada a su capacidad de desagüe, mediante sus válvulas de Ø90mm. Se fabrican solo con la textura de Pizarra Suave, y sus medidas van de 70 a 100 cm de ancho y de 100 a 180 cm de largo.

CARACTERÍSTICAS

Antideslizante
Máxima seguridad

Actibacteriano
Protección contra gérmenes

Tacto suave
Calidad perfecta

Resistente
Resina de máxima resistencia

Fabricación Nacional
Hecho en España

Fabricación a medida
Elige la medida adecuada

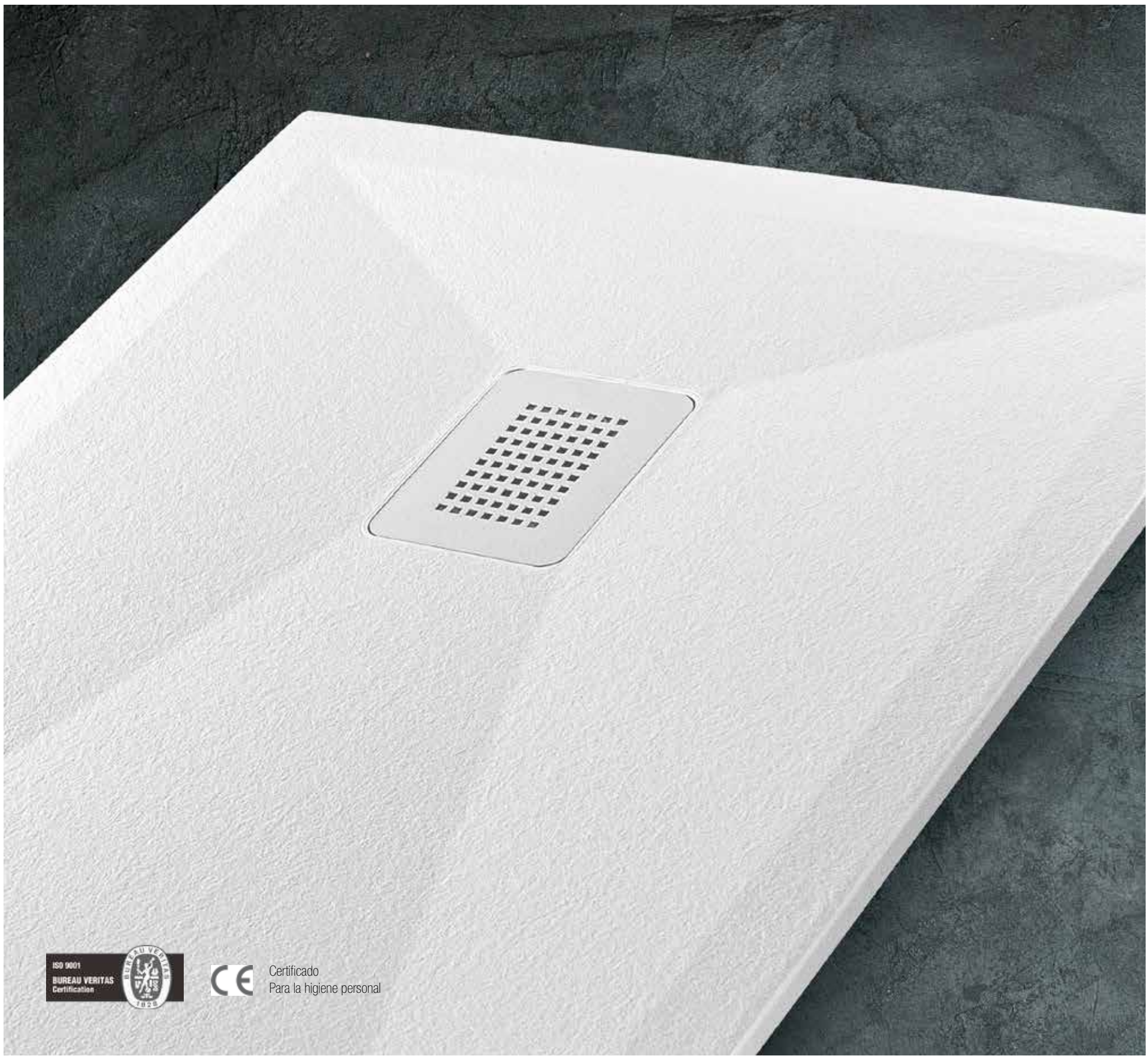

ISO 9001
BUREAU VERITAS
Certification

Certificado
Para la higiene personal

TODOS LOS PLATOS INCLUYEN:

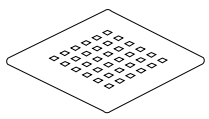

Rejilla Acero inox

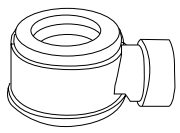

Válvula
Incluye válvula desagüe extraplana tipo viega

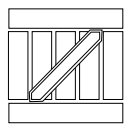

Embalaje

PLANO DE COTAS:

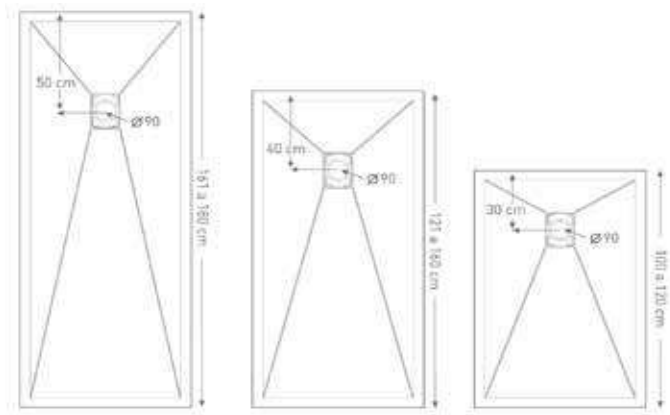

TEXTURA PIZARRA / COLORES DISPONIBLES

Blanco
RAL 9003
EN STOCK

Blanco roto
RAL 9010
SERVICIO 10 DIAS

Arena
RAL 1001
SERVICIO 10 DIAS

Capucchino
RAL 1019
SERVICIO 10 DIAS

Chocolate
RAL 8017
SERVICIO 10 DIAS

Gris cemento
RAL 7038
SERVICIO 10 DIAS

Gris portlan
RAL 7040
SERVICIO 10 DIAS

Gris grafito
RAL 7024
SERVICIO 10 DIAS

Negro
RAL 9005
SERVICIO 10 DIAS

MEDIDAS Y TARIFAS

ANCHO 70

(B) ANCHO en cm	(A) LARGO en cm	Euros
70	80	-
70	90	-
70	100	165
70	110	180
70	120	200
70	130	215
70	140	230
70	150	250
70	160	260
70	170	280
70	180	295
70	190	-
70	200	-
70	210	-

ANCHO 80

(B) ANCHO en cm	(A) LARGO en cm	Euros
80	80	-
80	90	-
80	100	185
80	110	210
80	120	225
80	130	243
80	140	256
80	150	280
80	160	295
80	170	316
80	180	330
80	190	355
80	200	-
80	210	-

ANCHO 90

(B) ANCHO en cm	(A) LARGO en cm	Euros
90	80	-
90	90	-
90	100	consultar
90	110	230
90	120	250
90	130	272
90	140	290
90	150	315
90	160	330
90	170	355
90	180	372
90	190	consultar
90	200	consultar
90	210	consultar

*A las medidas especiales que no aparezcan en la tabla se le aplicará el precio inmediato superior, más un incremento de 35€ de corte.

La fabricación se realiza con la masa coloreada con los tonos de nuestra carta de color. Podemos realizar la pieza en cualquier color de la carta RAL con incremento. Los productos realizados con colores diferentes a los de nuestra carta de color están exentos de devolución.

INCREMENTO de 20%
Incremento de 50€ en plato de ducha angulares (curva radio italiano) de 80x80 y 90x90.

PLATOS DUCHA

SERIE SLIM

CUADRADO

CURVA ITALIANA 3cm

Nuestros Platos de Ducha CUADRADOS Y CURVOS se caracterizan por su capacidad de desagüe, mediante sus válvulas de Ø90mm. Se fabrican solo con la textura de Pizarra Suave, y sus medidas van de 80x80 cm y 90x90 cm CON GROSORES DE 3CM.

CARACTERÍSTICAS

Antideslizante
Máxima seguridad

Actibacteriano
Protección contra gérmenes

Tacto suave
Calidad perfecta

Resistente
Resina de máxima resistencia

Fabricación Nacional
Hecho en España

Fabricación a medida
Elige la medida adecuada

TODOS LOS PLATOS INCLUYEN:

Rejilla Acero inox
Opción color plato de ducha

Válvula
Incluye válvula desagüe extraplana tipo viega

Embalaje

PLANO DE COTAS:

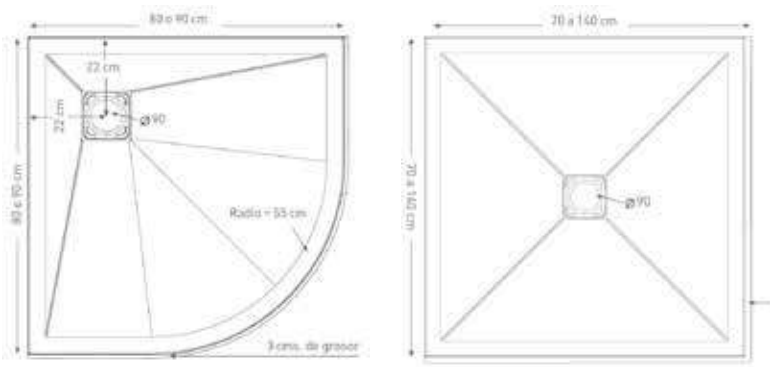

MEDIDA Y TARIFA CUADRADO

LARGO medidas en cm	ANCHO 80 cm PRECIO EN €	ANCHO 90 cm PRECIO EN €
80	195	-
90	-	200

MEDIDA Y TARIFA CURVO

LARGO medidas en cm	ANCHO 80 cm PRECIO EN €	ANCHO 90 cm PRECIO EN €
80	245	-
90	-	250

REJILLA
MISMO COLOR

Para una rejilla del mismo color que el plato.

PRECIO: 35€

TEXTURA PIZARRA / COLORES DISPONIBLES

Blanco
RAL 9003
EN STOCK

Blanco roto
RAL 9010
SERVICIO 10 DIAS

Arena
RAL 1001
SERVICIO 10 DIAS

Capucchino
RAL 1019
SERVICIO 10 DIAS

Chocolate
RAL 8017
SERVICIO 10 DIAS

Gris cemento
RAL 7038
SERVICIO 10 DIAS

Gris portlan
RAL 7040
SERVICIO 10 DIAS

Gris grafito
RAL 7024
SERVICIO 10 DIAS

Negro
RAL 9005
SERVICIO 10 DIAS

PLATOS DUCHA

SEMI MARCO
RECTANGULAR 3cm

Nuestros Platos de Ducha Rectangulares se caracterizan por alta capacidad de desagüe, mediante sus válvulas de Ø90mm. Se fabrican solo con la textura de Pizarra Suave, y sus medidas van de 70 a 110 cm de ancho y de 100 a 220 cm de largo.

CARACTERÍSTICAS

Antideslizante
Máxima seguridad

Actibacteriano
Protección contra gérmenes

Tacto suave
Calidad perfecta

Resistente
Resina de máxima resistencia

Fabricación Nacional
Hecho en España

Fabricación a medida
Elige la medida adecuada

TODOS LOS PLATOS INCLUYEN:

Rejilla Acero inox
Opción color plato de ducha

Válvula
Incluye válvula desagüe extraplana tipo viega

Embalaje

PLANO DE COTAS:

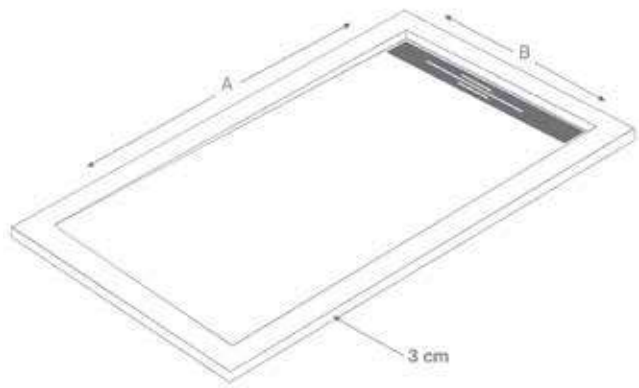

MEDIDAS Y TARIFAS

LARGO medidas en cm	ANCHO 70 cm PRECIO EN €	ANCHO 80 cm PRECIO EN €	ANCHO 90 cm PRECIO EN €
120	230	263	295
140	270	307	350
160	310	352	396
180	346	396	445
200	-	-	493

REJILLA
MISMO COLOR

Para una rejilla del mismo color que el plato.

PRECIO: 35€

TEXTURA PIZARRA / COLORES DISPONIBLES

Blanco
RAL 9003
SERVICIO 10 DIAS

Blanco roto
RAL 9010
SERVICIO 10 DIAS

Arena
RAL 1001
SERVICIO 10 DIAS

Capucchino
RAL 1019
SERVICIO 10 DIAS

Chocolate
RAL 8017
SERVICIO 10 DIAS

Gris cemento
RAL 7038
SERVICIO 10 DIAS

Gris portlan
RAL 7040
SERVICIO 10 DIAS

Gris grafito
RAL 7024
SERVICIO 10 DIAS

Negro
RAL 9005
SERVICIO 10 DIAS

PLATOS DUCHA

ACRÍLICOS
REFORZADOS

En Stock

PLATO EXTRAPLANO 6 CM

Plato enmarcado con REJILLA EXTRALARGA, REFORZADO con estructura metálica en parte posterior de fácil instalación.

Medidas (en cm)	**Euros**
120x70x6	135
120x80x6	145

NO INCLUYE VÁLVULA DESAGÜE

Válvula Desagüe
Extraplana tipo Viega
PRECIO: 12 €

Perforado
Superficie perforada que facilita el drenaje.

Efecto Antideslizante
Máxima seguridad.

PLATO RECTANGULAR EXTRAPLANO 7 CM

Plato de ducha acrílico reforzado.

Punto Baño ofrece nuevas medidas que se adaptan a todas tus necesidades.

Medidas (en cm)	**Euros**
70x90x7	100
70x100x7	105
70x120x7	125
70x140x7	135
70x160x7	165
80x100x7	115
80x120x7	140

Medidas (en cm)	**Euros**
70x110x7	120
70x130x7	135
70x150x7	165
70x170x7	195
70x180x7	205

No incluye válvula desagüe

PLATO CURVO (RADIO ROCA)

Plato de ducha acrílico reforzado.

Medidas (en cm)	**Euros**
80x80x7	95
90x90x7	120

No incluye válvula desagüe

Refuerzo Interior
Plato de ducha con refuerzo.

PLATO CUADRADO

Plato de ducha acrílico reforzado.

Medidas (en cm)	**Euros**
80x80x7	95
90x90x7	120

No incluye válvula desagüe

VÁLVULA

Para platos acrílicos

Válvula para plato de ducha acrílico y porcelana de 10 cm.

PRECIO: 6€

PLATO DUCHA
PORCELANA
10 CM

En Stock

PLATO CURVO (RADIO ROCA)
Plato de ducha enmarcado porcelana.

Medidas (en cm)	**Euros**
80x80x10	115
90x90x10	135

PLATO RECTANGULAR 70 / 80
Plato de ducha enmarcado porcelana.

Medidas (en cm)	**Euros**
70x90x10	115
70x100x10	150
70x120x10	175

Medidas (en cm)	**Euros**
80x100x10	170
80x120x10	195
80x140x10	275 *hasta fin de existencias*

PLATO CUADRADO
Plato de ducha enmarcado porcelana.

Medidas (en cm)	**Euros**
72x72x10	95
80x80x10	115
90x90x10	135

CARACTERÍSTICAS

Actibacteriano
Protección contra gérmenes.

Antideslizante
Máxima seguridad

Resistente
Porcelana de máxima resistencia.

PLATO DUCHA

PORCELANA EXTRAPLANO / 6 CM

PLATO DE PORCELANA RECTANGULAR CON LAS CUATRO CARAS VISTAS, PORCELANA DE PRIMERA CALIDAD.

En Stock

HASTA FINAL DE EXISTENCIAS

PLATO EXTRAPLANO

Plato de ducha enmarcado porcelana.

Medidas (en cm)	**Euros**
70x90x6	135
70x100x6	165
70x120x6	185
80x100x6	190
120x80x6	199

CARACTERÍSTICAS

Antideslizante
Máxima seguridad

Actibacteriano
Protección contra gérmenes.

Calidad Superior
Elige tu medida perfecta.

Resistente
Porcelana de máxima resistencia.

KIT PARA MONTAJE

PLATO DE DUCHA DE OBRA

CREA UN PLATO DE OBRA PERSONAL, REALIZADO A NIVEL DEL SUELO

En Stock

KIT CUADRADO PARA IMPERMEABILIZACIÓN

Se presenta en caja individual que incluye: lámina de geotextil impermeable de 1,50 x 2 m con el sumidero en posición centrada, cazoleta en PVC con doble salida horizontal/vertical, reductor de 50/40, aro con junta de cierre, vaso sinfónico y rejilla.

Características:
Rejilla de 11,5 x 11,5 cm.
Troquelado en acero inoxidable de espesor 0,8 mm
Atornillada sobre marco de PVC de 10x10 cm.

PRECIO: 65€

Para la instalación, ángulos de entrantes y salientes:

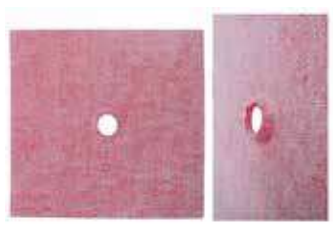

PRODUCTO CERTIFICADO
Producto certificado
UNE-EN1253-1, UNE-EN1253-2

MAMPARA

HOJA DE BAÑERA

IDEALES COMO SOLUCIÓN EN TU BAÑO, ELIGE PERFILERÍA BLANCA O CROMO

En Stock

HOJA DE BAÑERA CON PERFILERÍA BLANCA

CARACTERÍSTICAS

Perfilería aluminio
Calidad de baño

Cristal securizado
Vidrio de 4mm

NORA TRANSPARENTE BLANCA

Las mamparas de bañera ayudan a mantener la temperatura durante su uso y evitan las salpicaduras.

MEDIDAS: 80 x 140 cm
PRECIO: 115€

NORA SERIGRAFIADA BLANCA

Las mamparas de bañera son la opción más higiénica, bella y funcional para cerrar un espacio de baño e impedir las salpicaduras de agua al pavimento.

MEDIDAS: 80 x 140 cm
PRECIO: 120€

HOJA DE BAÑERA CON PERFILERÍA BLANCA

CARACTERÍSTICAS

Perfilería aluminio
Calidad de baño

Cristal securizado
Vidrio de 4mm

NORA TRANSPARENTE CROMO

Perfilería cromo que le da caracter a la decoración del baño.

MEDIDAS: 80 x 140 cm
PRECIO: 125€

NORA SERIGRAFIADA CROMO

Perfilería cromo más serigrafía la solución de limpieza ideal de la hoja de mampara.

MEDIDAS: 80 x 140 cm
PRECIO: 135€

SANITARIOS

ELEMENTO PROTAGONISTA

DESCUBRE LA COLECCIÓN DE SANITARIOS PUNTO BAÑO. NUEVOS Y TRADICIONALES MODELOS QUE DARÁN A TU BAÑO EL PROTAGONISMO QUE SE MERECEN.

En Stock

INDICE

1. INODOROS / BIDET
2. TAPAS WC
3. PILAS
4. MUEBLES PARA PILA

ASIENTOS AMORTIGUADOS
Inodoros Punto Baño llevan caída amortiguada. (excepto Mod. Bahía)

FÁCIL DE INSTALAR
Hazlo tu mismo, inodoros con kit completos de fácil instalación.

ECONOMIZADOR DE AGUA
El agua un bien escaso, ahora podemos ahorrar de manera fácil con nuestra colección de inodoros.

INODORO COMPACTO
SUISUN
NEW

Salida dual

TAPA ENIX
Envolvente y reforzada

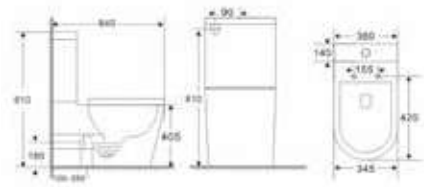

TAPA SUISUN
Tapa de serie

Características:
WC completo preparado para instalar.
Incluye kit de fijación para tapa y cisterna.
Incluye kit de montaje de fijación al suelo.
Sistema de evacuación dual.
Sistema de carga de agua silenciosa.
Mecanismo economizador de agua 3/6 litros.
Tapa de wc con caida amortiguada.
Sistema Ringless

PRECIO TAPA ENIX: 280€
PRECIO TAPA SUISUN: 245€

INODORO COMPACTO
KOTOR
NEW

Salida dual

Características:
WC completo preparado para instalar.
Incluye kit de fijación para tapa y cisterna.
Incluye kit de montaje de fijación al suelo.
Sistema de evacuación dual.
Sistema de carga de agua silenciosa.
Mecanismo economizador de agua 3/6 litros.
Tapa de wc con caida amortiguada.
Sistema Ringless

PRECIO INODORO: 235€
PRECIO BIDET: 165€

BIDET COMPACTO
KOTOR
NEW

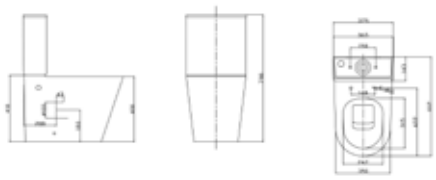

* Grifo no incluido

INODORO COMPACTO
NEW
BUCARELLY
Tapa amortiguada

WC completo preparado para instalar.
Incluye kit de fijación para tapa y cisterna.
Incluye kit de montaje de fijación al suelo.
Sistema de carga de agua silenciosa.
Mecanismo economizador de agua 3/6 litros.
Tapa de wc con caida amortiguada.
Sistema Ringless

PRECIO INODORO: 185€
PRECIO BIDET: 120€

BIDET COMPACTO
NEW
BUCARELLY

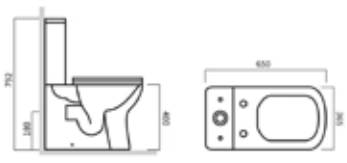

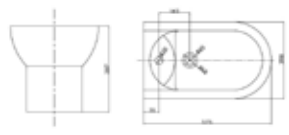

* Grifo no incluido

INODORO UNIVERSAL
TAMPA
NEW

Tapa amortiguada

TAMPA
Vertical

TAMPA
Horizontal

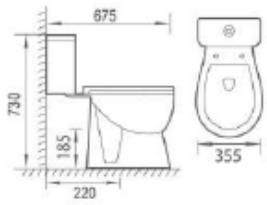

Características:
WC completo preparado para instalar.
Medidas 730x355x675 mm
Sistema de carga de agua silenciosa.
Entrada de agua por abajo y salida P-trap: 185 mm & S-trap: 220 mm.
Mecanismo economizador de agua 3/6 litros.
Incluye kit de montaje y kit de fijación al suelo
Tapa de WC con CAIDA AMORTIGUADA.

PRECIO VERTICAL: 115€
PRECIO HORIZONTAL: 115€

INODORO UNIVERSAL
BAHÍA

BAHÍA
Vertical

BAHÍA
Horizontal

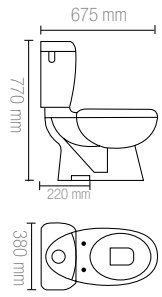

Características:
WC completo preparado para instalar.
Sistema de evacuación Vertical / Horizontal.
Sistema de carga de agua silenciosa.
Alimentación inferior.
Mecanismo economizador de agua 3/6 litros.
Kit de tornillos de fijación para tapa y cisternas.

PRECIO VERTICAL: 105€
PRECIO HORIZONTAL: 105€

BIDET TAMPA / BAHÍA

Fijaciones al suelo multitaladro

PRECIO: 79€

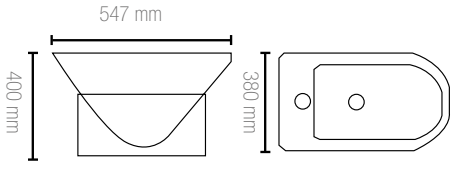

LAVABO CON PEDESTAL TAMPA / BAHÍA

Fijaciones a la pared.

PRECIO: 79€

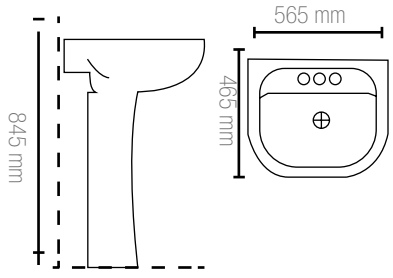

TAPAS WC

Complementos para tu WC.

LO MÁS IMPORTANTE ES QUE TOMES LAS MEDIDAS DE TU INODORO PARA QUE LA TAPA SE ADAPTE PERFECTAMENTE A TU BAÑO.

En Stock

TAPA UNIVERSAL
VERA "LA IRROMPIBLE"

Características:
Tapa universal de polipropineno.
Resina irrompible kg. 0,850
Adaptable a las primeras marcas:
Roca modelo Victoria.
Gala modelo Elia.
Bella Vista modelo Stylo.
Jacob Delafont modelo Atila.

PRECIO: 15€

Resistente
Calidad de Punto Baño

La mejor elección
Producto estrella de Punto Baño

TAPA UNIVERSAL
ENIX

Características:
Tapa universal de polipropineno.
Caida amortiguada
Adaptable a las primeras marcas:
Roca modelo Dama.
Dama denso o similar.
Bella Vista modelo Stylo.
Compatible con inodoro Suisun.

PRECIO: 45€

Resistente
Calidad de Punto Baño

La mejor elección
Producto estrella de Punto Baño

PILAS Y MUEBLE DE PILA

Muebles de pila ideales para lavar la ropa o cualquier utensilio grande.

En Stock

PILA LAVADERO

Pila de porcelana
MEDIDAS: ↔38x↕27x↗59cm

PRECIO: 105 €

PILA VERTEDERO

Pila de porcelana
MEDIDAS: ↔47x↕22x↗47cm

PRECIO: 65 €

MUEBLE DE PILA

Aluminio blanco
MEDIDAS: ↔38x↕80x↗58cm

PRECIO: 150€

SOPORTE PARA PILA LAVADERO

Aluminio blanco
MEDIDAS: ↔30x↕80x↗48cm

PRECIO: 21€

COMPLEMENTOS Y ACCESORIOS

ACCESORIOS QUE HACEN DE TU BAÑO UNA ESTANCIA COMPLETA, TE DAN EL CONFORT Y LA UTILIDAD QUE NECESITAS.

En Stock

ÍNDICE

1. ACCESORIOS
2. ESTUCHES
3. JABONERAS
4. TOALLEROS
5. SOPORTES
6. MANGOS DE DUCHA
7. SET Y KITS DE DUCHA
8. BARRAS DE CORTINA
9. PAPELERAS

TODO LO QUE NECESITAS
En Punto Baño somos especialistas en hacer más fáciles y cómodos tus momentos de higiene personal.

PERSONALIZA TU BAÑO
Complementa tu decoración con estuches y conjuntos o con accesorios individuales, en cromo, bronce o color.

NUEVOS ACCESORIOS
En PUNTOBAÑO nos adaptamos a los nuevos diseños. Accesorios siempre a la vanguardia del diseño.

ACCESORIOS **OWEN**

PERSONALIZA TU BAÑO

En Stock

DALE VIDA A TU BAÑO CON LOS ACCESORIOS PUNTO BAÑO, COMPLEMENTA TU DECORACIÓN CON ESTUCHES Y CONJUNTOS O CON ACCESORIOS INDIVIDUALES, EN CROMO, BRONCE O COLOR.

ACCESORIOS OWEN EN PIEZAS SUELTAS

ESCOBILLERO OWEN

PRECIO: 21€

PORTAROLLOS CON TAPA OWEN

PRECIO: 21€

TOALLERO ANILLA OWEN

PRECIO: 20€

TOALLERO BARRA OWEN

PRECIO: 21€

PERCHA OWEN

PRECIO: 20€

ESTUCHE **OWEN**

ESTUCHE 5 PIEZAS

Conjunto de cinco accesorios de baño del Modelo OWEN.
Toallero / Portarrollo / Escobillero / Aro grande / Percha.
Fabricados para fijar a la pared del cuarto de baño.

PRECIO: 65€

En Stock

ESTUCHE **BRONCE**

ESTUCHE 5 PIEZAS

Conjunto de cinco accesorios de baño del Modelo BRONCE.
Toallero / Portarrollo / Escobillero / Aro grande / Percha.
Fabricados para fijar a la pared del cuarto de baño.

PRECIO: 75€

En Stock

ESTUCHE
PORCELANA

En Stock

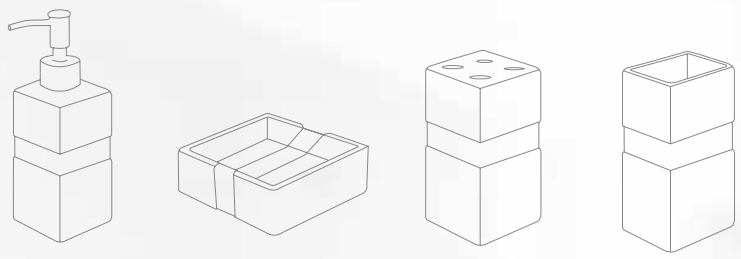

Dosificador | Jabonera | Portacepillos | Vaso de enjuague

COLORES DISPONIBLES

Rosa | Verde | Morado | Naranja

JUEGO DE ACCESORIOS DE PORCELANA 4 PIEZAS

Incluye: Dosificador de jabón líquido, jabonera, portacepillos y vaso de enjuague.

PRECIO: 9€

Hasta fin de existencias (sólo 3500 unidades)

HASTA FINAL DE EXISTENCIAS

JABONERAS

Renueva funcionalidad y espacio.

BALDAS Y BANDEJAS SON TUS ALIADAS PARA TENER A MANO TODO LO QUE NECESITES DENTRO DE LA DUCHA: CHAMPÚ, GEL, ESPONJA, ACONDICIONADOR…

En Stock

CUADRADA

MEDIDAS: ↔27x↕15x↗13cm
PRECIO: 30€

TRIANGULAR

MEDIDAS: ↔30x↕15x↗20cm
PRECIO: 30€

REDONDA

MEDIDAS: ↔28x↕15x↗17cm
PRECIO: 30€

REJILLA DOBLE

MEDIDAS: ↔17x↕30x↗20cm
PRECIO: 45€

JABONERAS DOBLES

Con perchas para mamparas

En Stock

CUADRADA DOBLE

MEDIDAS: ↔17x↕73x↗12cm
PRECIO: 55€

HASTA FINAL DE EXISTENCIAS

OVALADA DOBLE

MEDIDAS: ↔17x↕73x↗13cm
PRECIO: 55€

HASTA FINAL DE EXISTENCIAS

COLGADA EN GRIFO DE DUCHA CROMADO

MEDIDAS: ↔30,5x↕45,5x↗14cm
PRECIO: 35€

TOALLEROS

TUS TOALLAS SIEMPRE A MANO

Con este práctico accesorio de baño podrás tener tus toallas siempre a mano y sin tener que hacer agujeros en la pared. Un sistema fácil y sencillo muy original.

En Stock

TOALLERO MUEBLE LATERAL NEGRO

Acero Inoxidable.
Toallero para colocar en un lateral del mueble mediante unos enganches que incluye. No necesita instalación.

Disponible en 39 cm.

PRECIO: 20€

TOALLERO MUEBLE LATERAL CROMO

Acero Inoxidable.
Toallero para colocar en un lateral del mueble mediante unos enganches que incluye. No necesita instalación.

Disponible en 30 cm y 39 cm.

PRECIO 30 o 39 cm: 18€

TOALLERO ADHESIVO 3M NEGRO / CROMO

Acero Inoxidable.
Toallero para colocar en un lateral de mueble o pared mediante adhesivos. No necesita instalación.

Disponible en 37 cm.

PRECIO COLOR CROMO: 25€
PRECIO COLOR NEGRO: 25€

TOALLERO MODELO HOTEL

Toallero Parrilla de acero inoxidable.
MEDIDAS: ↔55x↕29x↗14cm

PRECIO: 35 €

SOPORTES PARA PARED / COMBINA Y DISEÑA

En Stock

Apto para lavabos de cristal, tapas de mueble, encimeras calacatta y micromármol

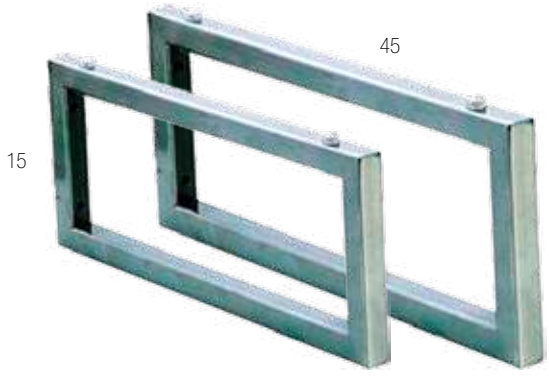

Descripción	Euros
Juego soportes RECTANGULAR	75

** Anclajes incluidos*

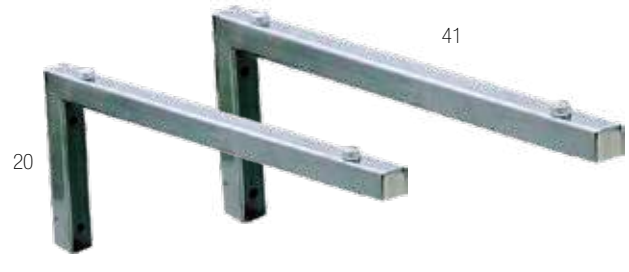

Descripción	Euros
Juego soportes EN "L"	75

** Anclajes incluidos*

6 PASOS / SERIE CONTRACT / PAG. 244

CREA TU SERIE CONTRACT A MEDIDA CON TODO LO QUE NECESITAS

Para estudios, locales comerciales, restaurantes o apartamentos pequeños.

MANGOS DE DUCHA

Todo tipo de soluciones adaptadas a tus necesidades.

En Stock

HAO

Mango de ducha UNA función.
Cromado.
Presentación en Blister

PRECIO: 8€

MOOREA

Dos posiciones.
Mango de ducha multifunción.
100% Cromado.
Presentación en Blister

PRECIO: 8€

HITI

Mango de ducha de 5 posiciones.
Mango de ducha multifunción.
100% Cromado.
Presentación en Blister

PRECIO: 8€

BAY

Mango Bay de una posición
Presentación en Bolsa.

PRECIO: 2.50€

TUPAI

Mango de ducha
multifunción cromado.
Presentación en Blister

PRECIO: 9€

THAITÍ

Mango de 5 Posiciones.
Presentación en Blister

PRECIO: 9€

ROCIADOR ABS REDONDO

Rociador de diametro 20 cm.

PRECIO: 14€

ROCIADOR ABS CUADRADO

Rociador de medida 20x20 cm

PRECIO: 15€

SET Y KITS

Todo en uno para tu ducha

EN PUNTO BAÑO SOMOS ESPECIALISTAS EN HACER MÁS FÁCILES Y CÓMODOS TUS MOMENTOS DE HIGIENE PERSONAL, Y POR ELLO DISPONEMOS PARA TI Y LOS TUYOS DE KITS Y SETS DE MANGOS DE DUCHA, PARA COMENZAR AHORRANDO.

En Stock

SET THAITÍ

Set Thaiti 5 posiciones:
Mango + soporte + flexo.
Presentación en Blister.

PRECIO: 15€

SET TUPAI

Set Tupai 5 posiciones:
mango + soporte + flexo
Presentación en Blister.

PRECIO: 14€

KIT THAITÍ

Kit THAITÍ con 5 posiciones deslizante.
Presentación en Blister.

PRECIO: 32€

KIT TUPAI

Kit TUPAI con 5 posiciones deslizante.
Presentación en Blister.

PRECIO: 33€

BARRAS DE CORTINA

LAS CORTINAS DE DUCHA SE REINVENTAN CON NUEVOS DISEÑOS Y MATERIALES QUE MEJORAN SUS PRESTACIONES.

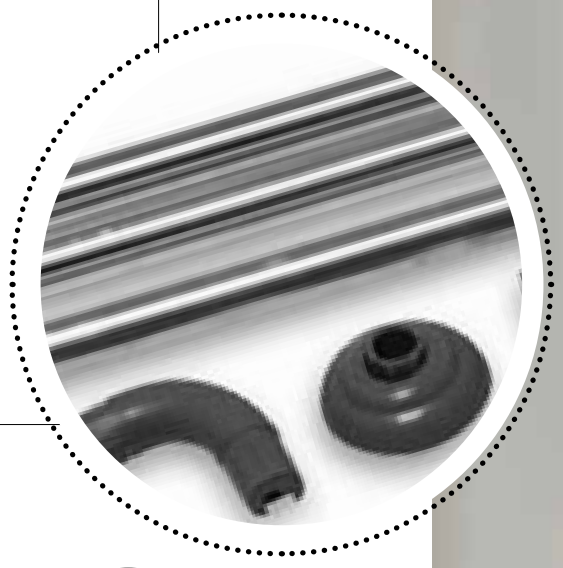

BARRA ANGULAR O RECTA

Barra con cuatro opciones.
Tubo de aluminio de Ø 25.
Colores: cromo y blanco.
Presentado en Blister.

En Stock

PRECIO: Blanca 13€
Cromo 13€

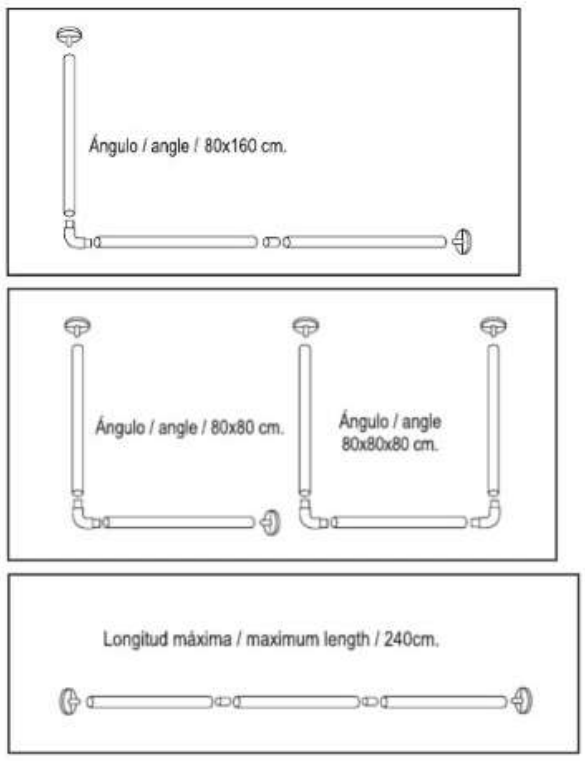

PAPELERAS

PUNTO BAÑO TE OFRECE LOS ÚLTIMOS COMPLEMENTOS PARA TU BAÑO PARA DECORAR ESTA ESTANCIA DEL HOGAR EN LOS QUE NOS GUSTA RELAJARNOS TODOS LOS DÍAS.

En Stock

CROMO BRILLO Y MATE

Papelera de baño de pedal fabricada en acero.
Disponible en capacidad: 3 litros, 5 litros.

3 LITROS: 14€
5 LITROS: 18€ (Hasta finalización de existencias)

CROMO MATE CUADRADA

Papelera de baño de pedal fabricada en acero.
Disponible en capacidad: 3 litros, 6 litros.

3 LITROS: 20€
6 LITROS: 27€

3 LITROS COLOR

Papelera de baño de pedal fabricada en acero.
Capacidad de 3 litros.

PRECIO: 14€

Azul

Fucsia

Pistacho

Naranja

Berenjena

Chocolate

3 LITROS BLANCA

Papelera de baño de pedal fabricada en acero.
Capacidad de 3 litros.

PRECIO: 14€

Blanca

VARIEDAD DE COLORES
Elige el color ideal para tu baño

COLECTIVIDAD

Punto baño ofrece usabilidad duradera con garantía

En Stock

DOSIFICADORES NEW

Dosificador de jabón líquido con carcasa en acero inoxidable satinado.

CARACTERÍSTICAS

Calidad Superior
Elige tu accesorio perfecto.

Resistente
Calidad de Punto Baño

INOX
Inoxidable
Dispensador en acero inoxidable.

ACERO INOX SATINADO VERTICAL

Dosificador de jabón antivandálico con carcasa en acero inoxidable, acabado satinado.

Dimensiones 206 x 121 x 72 mm.
Capacidad para 1'2 l.
Incluye cerradura y visor de nivel, modelo vertical.

PRECIO: 65€

ACERO INOX SATINADO HORIZONTAL

Dosificador de jabón antivandálico con carcasa en acero inoxidable, acabado satinado.

Capacidad para 1'2 l.
Incluye cerradura y visor de nivel, modelo vertical.

PRECIO: 65€

CARACTERÍSTICAS

Acabado brillo y satinado
El acabado ideal para tu baño

Fabricación Nacional
Hecho en España

WWW.PUNTOBANO.COM

PORTARROLLOS NEW

Fabricado en acero inoxidable.
Acabado blanco o satinado con llave de seguridad

PORTARROLLO BASIC SATINADO

Portarrollos de acero inoxidable santinado.
Dimensiones: Ø 250 x 120 mm
Diametro eje: 45 mm.
Cierre de seguridad antivandálico con llave.
Adecuado para bobinas industriales.

PRECIO: 55€

PORTARROLLO BASIC BLANCO

Portarrollos Inoxidable blanco.
Dimensiones: Ø 250 x 120 mm
Diametro eje: 45 mm.
Cierre de seguridad antivandálico con llave.
Adecuado para bobinas industriales

PRECIO: 55€

PORTARROLLOS RESERVA

Portarrollos de reserva de acero inoxidable.
Acabados: Brillo y Satinado.
Dimensiones: 237 alto x 104 fondo mm
Fabricado en: tubo Ø 25 x 1 mm
Fijación redonda.

PRECIO BRILLO / SATINADO: 35€

SECAMANOS NEW

En Stock

Anti-vandálicos, robustos y potente.
Adecuado para lavabos de frecuencia de paso.

SECAMANOS SATINADO

Carcasa de acero inox satinado.
Funcionamiento por sensor.
Peso: 3 Kg. Voltaje: 230 v.
Frecuencia: 50 Hz / Potencia
1.650 W.

PRECIO: 275€

SECAMANOS BLANCO

Carcasa ABS blanco.
Funcionamiento por sensor.
Peso: 3 Kg. Voltaje: 230 v.
Frecuencia: 50 Hz / Potencia 1.650 W.

PRECIO: 150€

DISPENSADOR NEW

Diseñado para cualquier
emplazamiento en baño

DISPENSADOR DE TOALLITAS ZIG-ZAG

Disponible en acero inoxidable satinado y blanco.
Dimensiones: 300 x 250 x 150 mm.
Con capacidad de hasta 600 toallitas.
Con cerradura y llave.

PRECIO SATINADO: 75€
PRECIO BLANCO: 65€

BARRAS ABATIBLES

Todas nuestras barras incluyen portarrollos.

SATINADA

Barra abatible con portarrollos satinada.
Longitud: 800 mm.

PRECIO: 124€

INOX

Barra abatible con portarrollos inoxidable.
Longitud: 800 mm.

PRECIO: 127€

BLANCA

Barra abatible con portarrollos blanca.
Longitud: 800 mm.

PRECIO: 95€

CALIDAD | *Punto Baño*

CERTIFICADOS DE SEGURIDAD

Accesorios de elevada resistencia a la corrosión e impactos, aislados eléctricamente cumpliendo con las más estrictas certificaciones de seguridad.

La línea de barras de apoyo Punto Baño dispone de elevadas propiedades higiénicas, es duradera y de escaso mantenimiento, siendo la solución ideal para el baño.

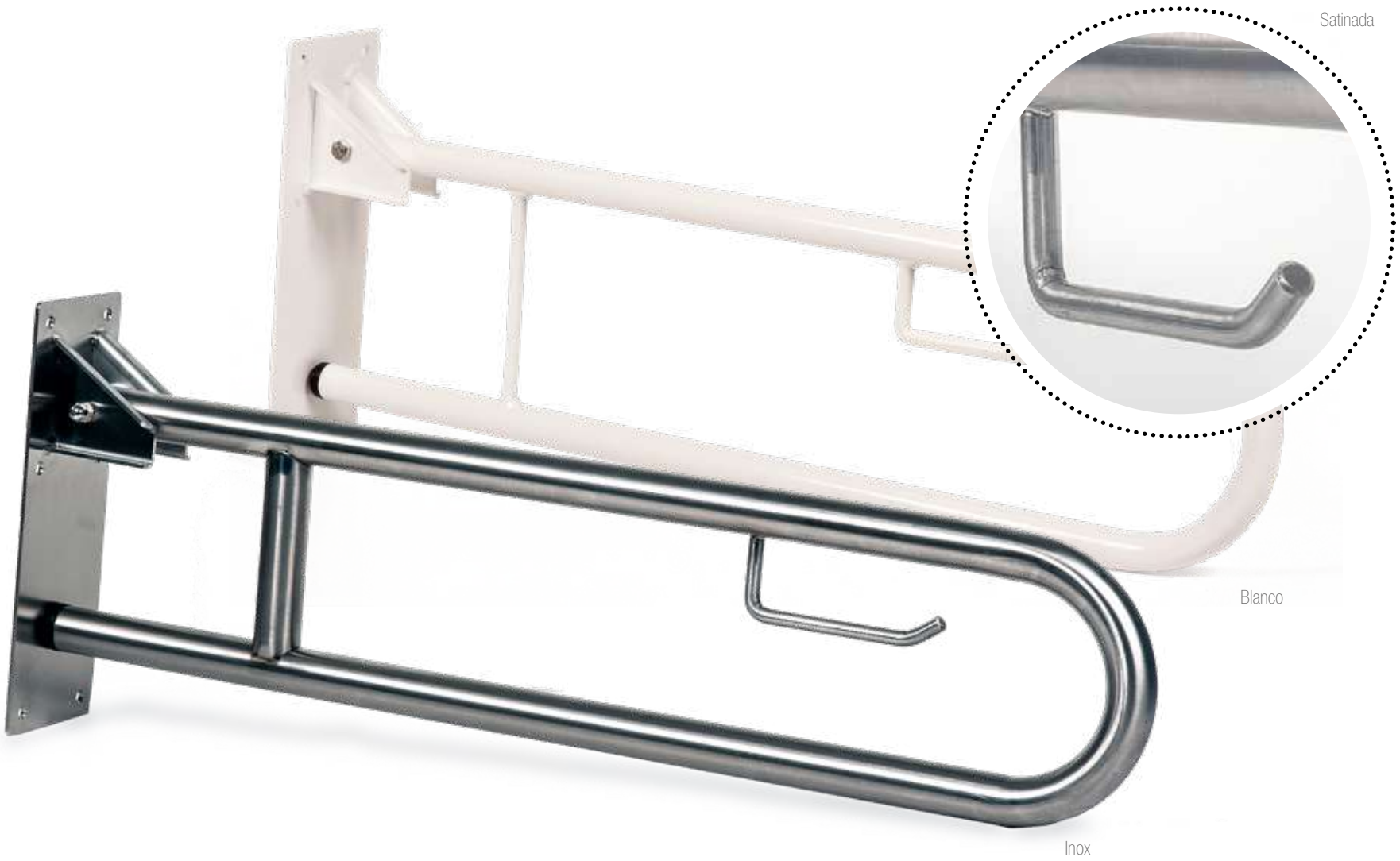

AGARRADEROS

Adaptados a cualquier necesidad, aportan un punto extra de confort y seguridad.

En Stock

CROMO ANTIDESLIZANTE

Máxima seguridad

ANTIDESLIZANTE

Asidero cromado en cromo brillo disponible en 30 cm de longitud y 45 cm y soporta hasta 110 kg de peso con textura antideslizante. Se instala a la pared mediante tornillos. Acero inoxidable.

Disponible:

Antideslizante	Precio
30 cm	16€
45 cm	18€

CARACTERÍSTICAS

Antideslizante
Máxima seguridad en tu ducha.

La mejor elección
Producto estrella de Punto Baño

Resistente
Calidad superior.

ACERO INOX
BRILLO / SATINADO

AGARRADERA BASIC BRILLO / SATINADO

Agarredero de acero inoxidable, tornillos incluidos,
Calidad con tubo Ø 32 mm.
Acabados: Brillo y Satinado.

BRILLO	Precio
30 cm	30€
40 cm	33€
50 cm	37€
60 cm	42€
80 cm	47€

SATINADO	Precio
30 cm	28€
40 cm	30€
50 cm	35€
60 cm	40€
80 cm	47€

CARACTERÍSTICAS

Calidad Superior
Elige tu medida perfecta.

Variedad de medidas
Elige tu medida perfecta.

Resistente
Calidad de Punto Baño

INOX
Inoxidable
Agarraderas en acero inoxidable y satinado

AGARRADERA LISA

Disponible en caja, color Cromo.
Medida: 30 cm

PRECIO: 13€

AGARRADERA "Z" CON JABONERA

"Z" Cromo con jabonera.
Medida: 48 cm

PRECIO: 22€

AGARRADERA "Z"

Se instala atornillándolo a la pared y aguanta hasta 75 kg.
Ideal como soporte de seguridad para entrar a la ducha o bañera o acercarse al inodoro.

Medida: 48 cm

PRECIO: 20€

AGARRADEROS BLANCOS

Que aportan diseño en tu baño

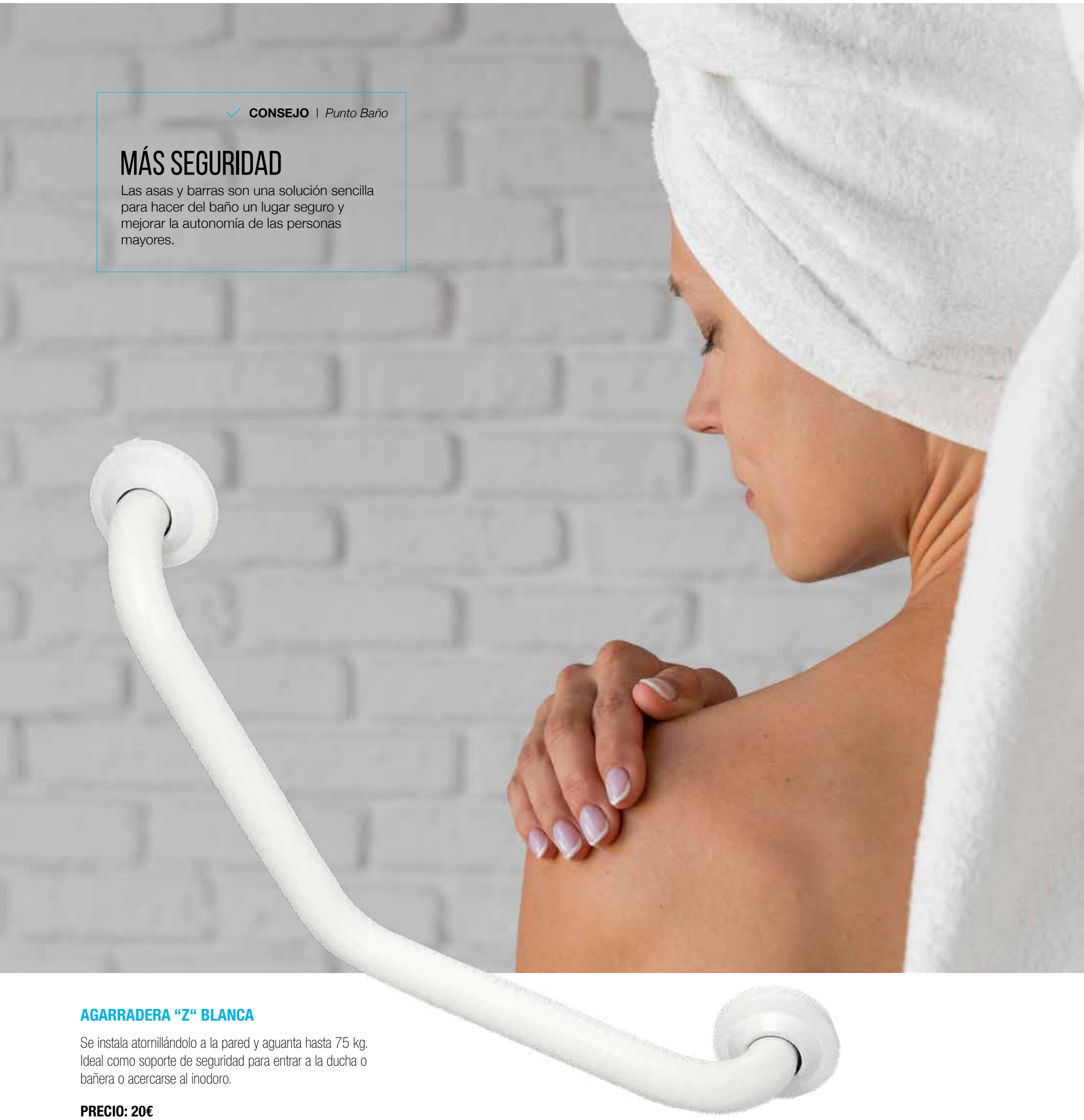

CONSEJO | *Punto Baño*

MÁS SEGURIDAD

Las asas y barras son una solución sencilla para hacer del baño un lugar seguro y mejorar la autonomía de las personas mayores.

AGARRADERA "Z" BLANCA

Se instala atornillándolo a la pared y aguanta hasta 75 kg. Ideal como soporte de seguridad para entrar a la ducha o bañera o acercarse al inodoro.

PRECIO: 20€

BLANCO

Seguridad en tu ducha

AGARRADERA BASIC BLANCA

Barras de acero pintado, sin embellecedor,
acabado pintado blanco.
Diámetro tubo Ø 30 mm.

Agarradera Blanca	Precio
30 cm	26 €
40 cm	30 €
50 cm	35 €
60 cm	40 €
80 cm	47 €

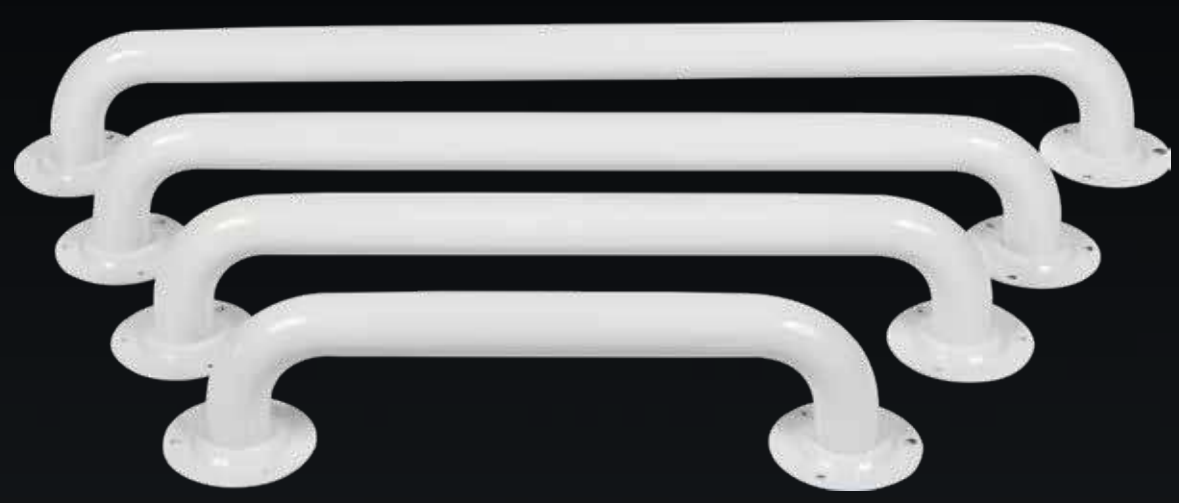

AGARRADERA ECO BLANCA

Disponible en caja.
Medidas: 30 cm

PRECIO: 13€

SILLAS Y TABURETES

En Stock

Ideal para la ducha con materiales de calidad y puede mojarse sin problema.

NEW

TABURETE PARA MANGO DUCHA

Taburete de ducha.
Con altura regulable. Ligero con asiento ergonómico
Con orificios evacuadores de agua y asas laterales.
Peso máximo de 100 kg.

PRECIO: 42€

TABURETE

Taburete de ducha.
Con altura regulable. Ligero con asiento ergonómico
Con orificios evacuadores de agua y asas laterales.
Peso máximo de 100 kg.

PRECIO: 38€

ASIENTO DE DUCHA A PARED

Asiento de ducha en acero satinado.
Con soporte extra a la pared.
Dimensiones: 450 x 420 mm.
Tornillería no incluida.

PRECIO: 195€

NEW

SILLA MODELO "U"

Taburete en aluminio y polipropileno.
Ligero con asiento ergonómico
Con orificios evacuadores de agua y asas laterales.
Dimensiones: 430 x 280 mm. Altura regulable.
Acabado: Blanco.
Peso máximo 100 kgs.

PRECIO: 55€

SILLA CON RESPALDO Y APOYABRAZOS

Silla de ducha con reposabrazos acolchados
y dos posiciones de respaldo.
Con altura regulable.

PRECIO: 85€

SILLA CON RESPALDO

Taburete en aluminio y polipropileno.
Ligero con asiento ergonómico
Con orificios evacuadores de agua y asas laterales.
Dimensiones: 430 x 280 mm. Altura regulable.
Acabado: Blanco.
Peso máximo 100 kgs.

PRECIO: 55€

TABURETE PLEGABLE

Plegable con estructura de aluminio y
asiento de plástico en color blanco.
Ligero con asiento ergonómico
Con orificios evacuadores de agua
y asas laterales. Con altura regulable.

PRECIO: 55 €

TABURETE REDONDO

Taburete en aluminio y polipropileno
Con altura regulable de 320 mm a 500mm.
Acabado: Blanco/anodizado.
Peso máximo 100 kgs.

PRECIO: 43 €

ELEVADORES UNIVERSALES

En Stock

Elevador en polietileno de alta densidad, con o sin tapa.

ELEVADOR UNIVERSAL SIN TAPA - altura 10cm
PRECIO: 35€

ELEVADOR UNIVERSAL CON TAPA - altura 10cm
PRECIO: 42 €

CONDICIONES GENERALES

1.- Reclamaciones
PUNTO BAÑO no aceptará anulaciones, devoluciones o modificaciones de pedidos especiales una vez cursados a la empresa. Tampoco se admitirán devoluciones:
Si no han sido notificadas a la empresa previamente.
De mercancías que lleguen a Punto Baño dañadas o en mal estado.
No se admitirán devoluciones del género pasados 20 días de la fecha de recepción.
Además, será imprescindible acompañar una reclamación con un soporte fotográfico de la incidencia para su valoración en fábrica.

2.- Devoluciones
Toda reclamación para ser admitida deberá ser remitida por correo electrónico a **pedidos@puntobano.com** detallando la causa y adjuntando una fotografía de la incidencia.

Transcurridas 24 horas desde la recepción del material en las instalaciones de nuestros clientes Punto Baño no se hará responsable de los materiales entregados

Todas las ventas se entenderán en firme pasados 2 días desde su envío a fábrica.
No se admitirán devoluciones pasado este plazo salvo las expresamente autorizadas por fábrica. Cualquier devolución de mercancía autorizada por fábrica sufrirá un descuento sobre su nota del 20% en concepto de gastos de retirada. La mercancía devuelta debe conservar el embalaje original de fábrica al recepcionarse en la misma. No se hará ningún tipo de abono en el caso de que la mercancía llegue en malas condiciones.

3.- Publicidad y Ley de propiedad Intelectual
Para cualquier tipo de publicidad con nuestras imágenes o fotografías del catálogo será imprescindible solicitar nuestra autorización por escrito. Todo el contenido correspondiente al catálogo de PUNTO BAÑO, están protegidos por Copyright atendiendo a la Ley de propiedad intelectual vigente.

4.- TARIFA 2023
Este catálogo anula al anterior y al folleto.

5.- Pedidos mínimos a 150 € se cobrará un incremento de 10 € de gastos de portes.

6.- Formas de pago:
- Giro a 30 días.
- Descuento de pronto pago del 2% en factura.
- Las facturas no atendidas a su vencimiento serán incrementadas por gastos de devolución, recobro y quebranto.
- Cuando exista algún impago pendiente de resolver, la empresa se reserva el derecho de exigir el pago por adelantado para la entrega de nuevos pedidos o en caso contrario no servir ningún pedido hasta resolver el impago.

7.- PUNTO BAÑO se reserva el derecho a modificar, anular o introducir cualquier artículo en su Catálogo general y no se hace responsable de los errores u omisiones de impresión que puedan aparecer en el catálogo.

PUNTOBAÑO
especialistas en baño

Compromiso
Calidad y Diseño

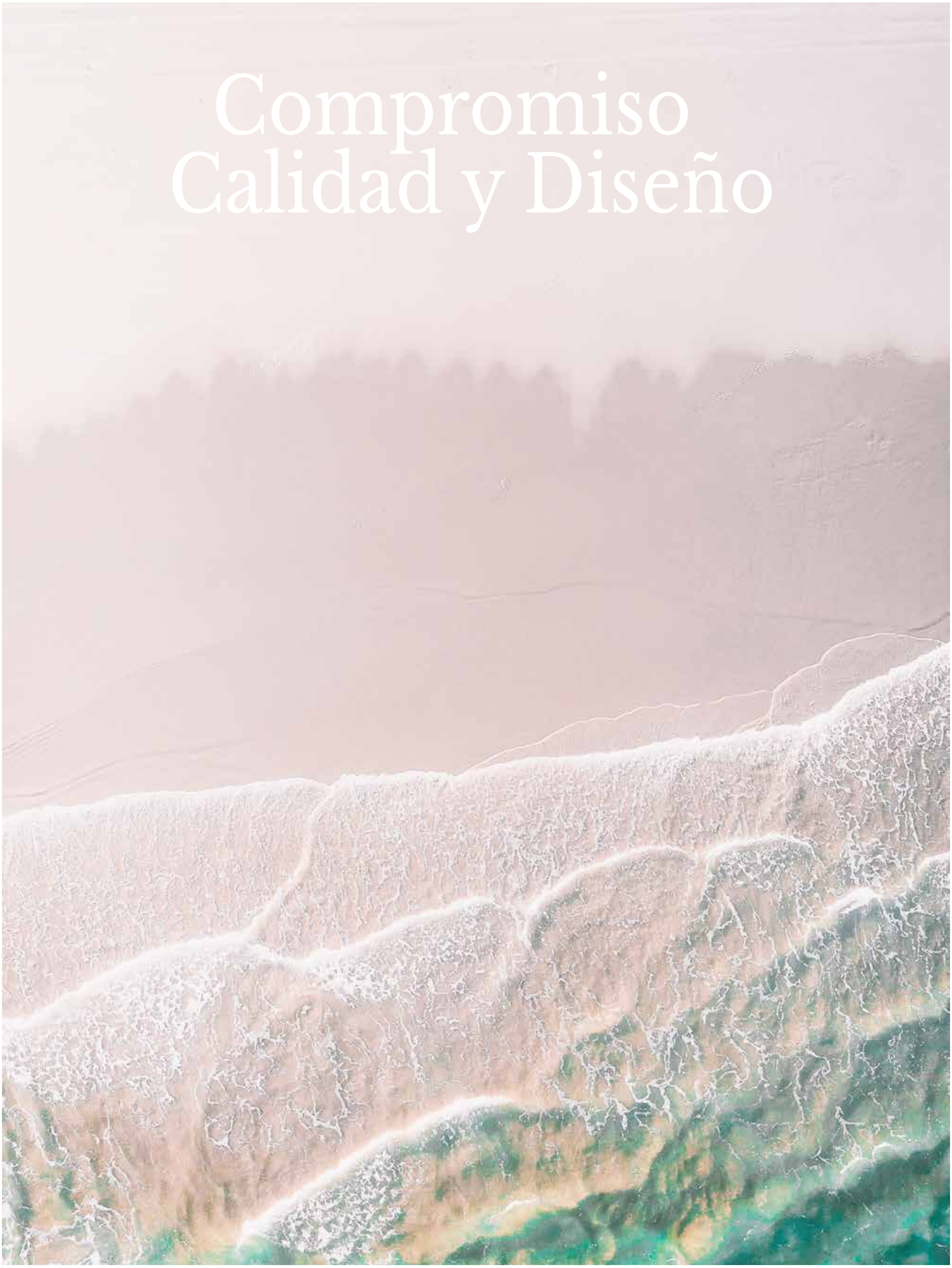

Diseño de producto: PUNTO BAÑO
Fotografía 3D y diseño de catálogo:

DIMENSION
estudios

WWW.PUNTOBANO.COM

CTRA. PALMA DEL RIO KM 0.5 POLIGONO SANTA MARTA
C/ COMPOSITOR CHOPIN 43
14005 CORDOBA | 957 344 869 | 680 405 532

PEDIDOS@PUNTOBANO.COM